PRODUCENT/ MANUFACTURER/ ПРОИЗВОДИТЕЛЬ:
Armatura Kraków SA
ul. Zakopiańska 72, 30-418 Kraków, Poland
tel.: (+48 12) 25 44 206
e-mail: biuro@kfa.pl, export@kfa.pl

INSTRUKCJA MONTAŻU
INSTALLATION INSTRUCTION
ИНСТРУКЦИЯ МОНТАЖ
ІНСТРУКЦІЯ З МОНТАЖУ
GARANCIJSKA KARTICA
UPUTE ZA MONTAŽU

M2719-990-00819

www.kfa.pl

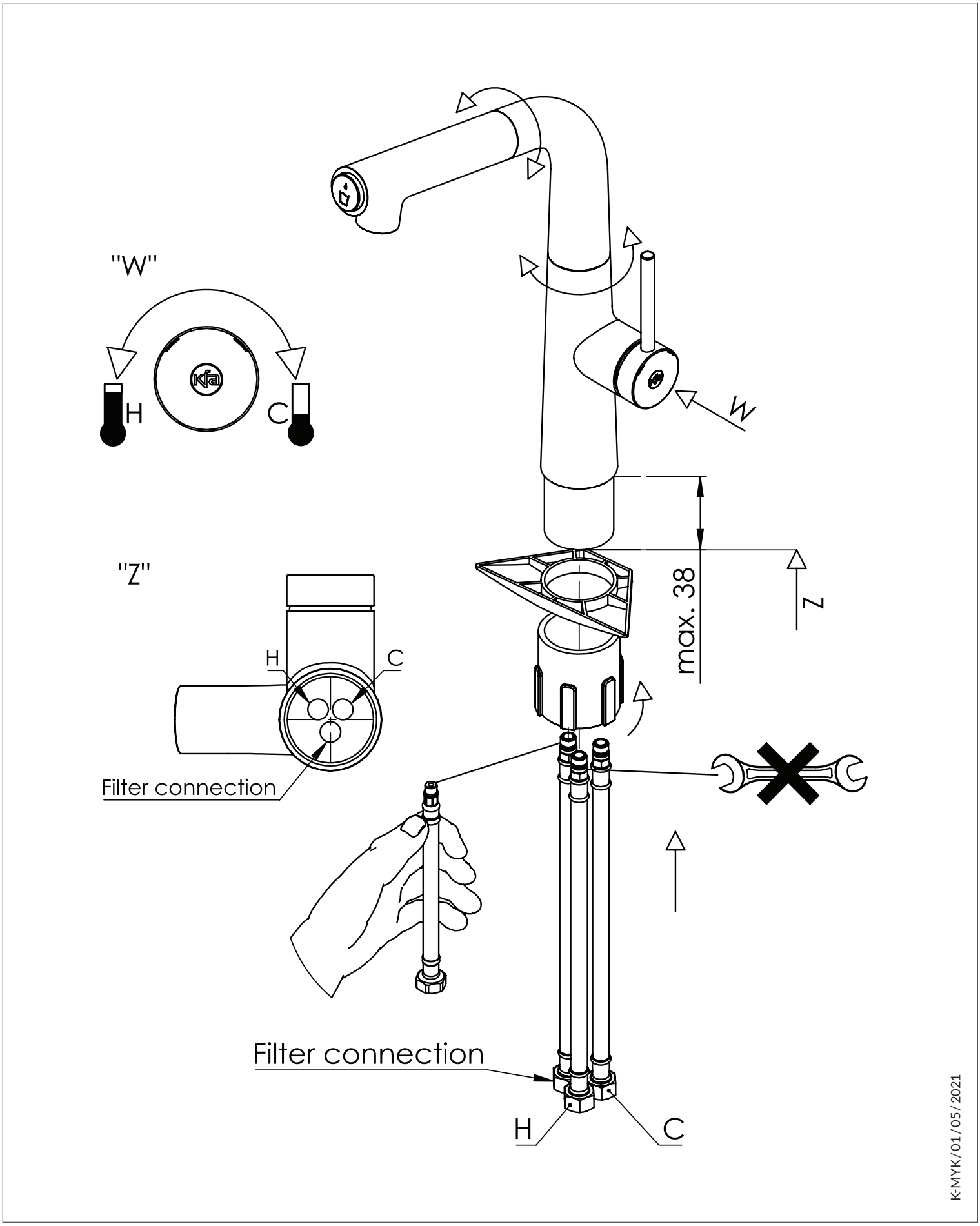

K-MYK/01/05/2021

Data naprawy / Date of repair / Дата ремонта
Opis usterki / Description of defect / Описание неисправности

Pieczątka serwisu
Stamp of service
Печать сервис

Index

Data naprawy / Date of repair / Дата ремонта
Opis usterki / Description of defect /Описание неисправности

Pieczątka serwisu
Stamp of service
Печать сервис

Pieczątka punktu sprzedaży / Stamp of the seller / Печать пункта продаж
Data sprzedaży / Date of sales / Дата продажи
Podpis / Signature / Подпись

PL WARUNKI GWARANCJI

1. Armatura Kraków S. A. ul. Zakopiańska 72, 30-418 Kraków, udziela na swoje wyroby następujących okresów gwarancyjnych liczonych od daty zakupu:
   - 5 lub 10-letnia gwarancja, w zależności od informacji na opakowaniu oraz stronie internetowej www.kfa.pl, na szczelność elementów odlewanych oraz bezawaryjną pracę głowic ceramicznych, suwakowych i regulatorów,
   - 3-letnia gwarancja na regulatory w bateriach termostatycznych,
   - 2-letnia gwarancja na elektronikę, głowice czasowe, deszczownie, natryski przesuwne oraz punktowe, przełączniki natrysku, wyloty cienkościenne, napowietrzacze,
   - 12-miesięczna gwarancja na pozostałe elementy, w tym uszczelnienia.
2. Gwarancją objęte są wady ukryte, które ujawnione zostaną w okresie gwarancji.
3. Reklamacja powinna zostać zgłoszona w detalicznym punkcie sprzedaży lub do producenta przez stronę www.kfa.pl, lub na bezpłatny numer infolinii 800 433 334 przed upływem 2 miesięcy od daty stwierdzenia wady.
4. Armatura Kraków S. A. zastrzega sobie prawo do wyboru sposobu usunięcia wady lub wymiany wadliwej baterii na nową tego samego lub najbardziej zbliżonego modelu w przypadku niedotrzymania terminu naprawy.
5. Naprawa lub wymiana wyrobu nastąpi w terminie 14 dni roboczych od daty zgłoszenia wady.
6. Uprawnienia z tytułu gwarancji przysługują po przedłożeniu dowodu zakupu wraz z prawidłowo wypełnioną kartą gwarancyjną.
7. Przed zamontowaniem baterie należy przechowywać w pomieszczeniach suchych o wilgotności względnej nie większej niż 70% i temperaturze nie niższej niż 0°C, a w pomieszczeniach składowania nie powinny znajdować się związki chemiczne działające korodująco.
8. Gwarancja nie obejmuje:
   - konserwacji armatury, czyszczenie filtrów siatkowych oraz wymiana ogniw zasilających,
   - uszkodzeń powstałych z winy kupującego na skutek niewłaściwego przechowywania, nieprawidłowego montażu oraz nieprawidłowego użytkowania,
   - uszkodzeń spowodowanych obecnością osadów pochodzących z wody użytkowej na elementach konstrukcyjnych baterii,
   - mechanicznych uszkodzeń powierzchni baterii zgłoszone po zakupie oraz uszkodzenia powierzchni powstałe na skutek czyszczenia nieodpowiednimi środkami (patrz zasady prawidłowej pielęgnacji powierzchni).
9. Gwarancja udzielona przez Armaturę Kraków S. A. nie wyłącza, nie ogranicza ani nie zawiesza uprawnień kupującego wynikających z niezgodności towaru z umową.

ZASADY PRAWIDŁOWEJ PIELĘGNACJI POWIERZCHNI. UWAGA!

Wszystkie powłoki stosowane przez Armaturę Kraków S.A. są wrażliwe na środki czyszczące zawierające składniki ścierne, kwasy (szczególnie kwas solny), rozpuszczalniki, chlor (w dużych stężeniach) lub inne silne środki wchodzące w reakcje z powłokami. Przed użyciem środka myjącego prosimy o dokładne zapoznanie się z jego składem i przeznaczeniem. Do czyszczenia i pielęgnacji nie używać ostrych myjek lub szczotek mogących porysować lub uszkodzić powierzchnię wyrobu. Powierzchnie chromowane należy czyścić łagodnymi środkami myjącymi (płyn do mycia naczyń),a następnie spłukać wodą i polerować miękką szmatką. Do konserwacji wewnętrznych elementów naszych armatur zalecamy smar silikonowo - teflonowy posiadający atest higieniczny dopuszczający do kontaktu z wodą pitną. W celu ochrony baterii przed zanieczyszczeniami mechanicznymi zalecamy zamontowanie filtrów siatkowych na instalacji wodnej tuż przed baterią.

EN GUARANTEE TERMS

1. Armatura Kraków S. A., ul. Zakopiańska 72, 30-418 Kraków grants the following warranty periods for its products, calculated from the date of purchase:
   - 5 or 10-year warranty, depending on the information provided on the box and at the website www.kfa.pl, for the leakproofness of cast components and the failure-free operation of ceramic regulators,
   - 3-year warranty for regulators in thermostatic mixers,
   - 2-year warranty for electronics, self-closing cartridges, rainshowersets, sliding and wall point showersets, shower switches, thin-walled spouts, and aerators,
   - 12-month warranty for other mixer components, including seals.
2. The warranty covers hidden defects to be disclosed during the warranty period.
3. The complaint should be reported at the retail point of sale or to the manufacturer via www.kfa.pl or the free helpline number 800 433 334 before the expiry of 2 months from the date of stating the defect.
4. Armatura Kraków S.A. reserves the right to choose a method for removing the defect or replace the defective mixer with a new one of the same or most similar model in case of failure to meet the repair deadline.
5. Repair or replacement of the defective product will take place within up to 14 working days from the date of reporting the defect.
6. The rights under the warranty are entitled after submission of a correctly filled in warranty card with a proof of purchase.
7. Prior to assembly, mixers must be stored in dry rooms with relative humidity not exceeding 70% and a temperature not lower than 0°C, and there should be no corrosive chemical compounds present in the storage place.
8. The warranty does not cover:
   - fittings maintenance, mesh filter cleaning and power cell replacement,
   - damage caused by the buyer as a result of improper storage, faulty assembly or incorrect use,
   - damage caused by the presence of deposits from utility water on the structural components of the mixer,
   - mechanical damage of the mixer surface which is reported after the purchase and surface damage caused as a result of cleaning with improper agents (see principles of proper care of the surface).
9. The warranty granted by Armatura Kraków S. A. does not exclude, limit or suspend any rights of the buyer resulting from the lack of conformity.

PRINCIPLES OF PROPER CARE OF THE SURFACE. NOTE!

All types of surface used by Armatura Kraków S.A. are sensitive to cleaning agents containing abrasive ingredients, acids (in particular hydrochloric acid), solvents or chlorine (in high concentrations), and other aggressive agents that chemically react with the specified types of surface. Before using a cleaning agent, please read its composition and intended use thoroughly. Do not use sharp scrub pads or brushes for cleaning that could scratch or damage the surface of the product. Chrome surfaces should be cleaned with mild cleaning agents (washing-up liquid), and then rinsed with water and polished using a soft cloth. We recommend using silicone and Teflon lubricants approved for contact with drinking water for maintaining the internal components of the product. In order to protect the mixer from mechanical contaminants, we recommend mounting mesh filters on water installations directly in front of the mixer.

RU ГАРАНТИЙНЫЕ УСЛОВИЯ

1. Арматура Краков Акционерное Общество, ул. Закопяньска 72, 30-418 Краков предоставляет на свои изделия следующи гарантийные сроки на свои продукты со дня покупки:
   - 5- или 10-летняя гарантия, в зависимости от информации на упаковке и веб-сайте www.kfa.pl, на герметичность литых деталей и бесперебойную работу керамических головок, ползунков и регуляторов,
   - 3-летняя гарантия на регуляторы в термостатических смесителях
   - 2-летняя гарантия на электронику, головки для таймерных кранов, верхний, передвижной и точечный душ, на переключатели для душа, ускостенные изливы, аэраторы
   - 12-месячная гарантия на остальные элементы смесителя, включая уплотнения.
2. Гарантия распространяется на скрытые дефекты, которые будут выявлены в течение гарантийного срока.
3. Рекламация должна быть направлена в торговую точку продажи или производителю по вебсайте www.kfa.pl или по номеру бесплатной горячей линии 800 433 334 до истечения 2 месяцев с момента обнаружения дефекта.
4. Арматура Краков Акционерное Общество оставляет за собой право выбрать способ устранения дефекта или замены неисправного смесителя на новый, той же или наиболее близкой модели, в случае несоблюдения срока выполнения ремонта.
5. Ремонт или замена изделия будет осуществлена в течение 14 рабочих дней с даты сообщения о дефекте.
6. Права по гарантии должны быть предоставлены после подачи правильно заполненного гарантийного талона вместе с подтверждением покупки.
7. Перед установкой, смеситель следует хранить в сухом помещении с относительной влажностью не более 70% и температурой не ниже 0°C, и в помещении хранения не должно быть коррозионных химикатов. Повреждения, вызванные неправильным хранением, не принимаются.
8. Гарантия не распространяется:
   - на консервацию арматуры, чистку сетчатых фильтров и замены зарядных элементов.
   - на повреждения, вызванные по вине покупателя из-за неправильного хранения, неправильного монтажа и неправильного использования.
   - на повреждения, вызванные загрязнениями воды или водопроводной сети, а также наличием осадков в потребляемой воде на конструкционных элементах смесителей.
   - не будут приниматься рекламации на механические повреждения поверхности смесителя, заявляемые после покупки, и повреждения поверхности, вызванные чисткой с помощью несоответствующих средств (внемание! на правила правильного ухадо за поверхностью).
9. Гарантия, предоставленная Арматура Краков А.О. не исключает, не ограничивает и не приостанавливает права покупателя в случае несоответствия товара условиям договора.

ВНИМАНИЕ! ПРАВИЛА ПРАВИЛЬНОГО УХОДА ЗА ПОВЕРХНОСТЬЮ

Все покрытия, применяемые Арматура Краков АО чувствительны к повреждениям чистящими средствами, содержащими аббразивные частицы, кислоты (особенно соляную кислоту), растворители, хлор (в больших концентрациях) либо другие сильные средства, вступающие в реакцию с покрытием. Перед применением моющего средства, пожалуйста, внимательно ознакомьтесь с его составом и назначением. Для чистки и ухода не применять острых мочалок или щеток, которые могут поцарапать или повредить поверхность изделия. Хромированные поверхности следует чистить деликатными моющими средствами (жидкость для мытья посуды), а затем ополоснуть водой и отполировать мягкой тканью. Для консервации внутренних элементов нашей арматуры рекомендуем силиконово-тефлоновую смазку имеющую сертификат для контакта с питьевой водой. С целью предохранения смесителя от механических загрязнений рекомендуем монтировать сеточные фильтры на водопросодной системе непосредственно перед смесителем.

UA ГАРАНТІЙНІ УМОВИ

1. АТ »Арматура Краків« вул. Закопянська, 72, 30-418 Краків, надає на свої вироби гарантію з такими строками, що відлічуються з дня придбання:
   - 5або 10 років гарантії, залежно від інформації на упаковці та веб-сайті www.kfa.pl, на герметичність литих елементів і безвідмовність керамічних, вентильних головок і регуляторів,
   - 3-річна гарантія на регулятори в термостатичних змішувачах,
   - 2-річна гарантія на електроніку, головки з таймером, аератори, лійки душові пересувні та точкові, перемикачі для душу, тонкостінні виливи, аератори,
   - 12-місячна гарантія на інші елементи, зокрема ущільнення.
2. Гарантія поширюється на приховані дефекти, виявлені протягом гарантійного строку.
3. Рекламацію слід подавати в пункт роздрібного продажу або виробнику через веб-сайт www.kfa.pl, або телефонувати на безкоштовну гарячу лінію 800 433 334 протягом 2 місяців з дня виявлення дефекту.
4. АТ »Арматура Краків« залишає за собою право на вибір способу усунення дефекту або заміни дефектного змішувача новим, такої ж або найбільш подібної моделі у разі недотримання строку ремонту.
5. Ремонт або заміна виробу проводиться протягом 14 робочих днів з дня повідомлення про дефект.
6. Гарантійні права набуваються після пред'явлення документа, що підтверджує покупку та правильно заповненого гарантійного талона.
7. Перед установкою змішувач слід зберігати в сухих приміщеннях з відносною вологістю не більше 70% та температурою не нижче 0°C, а в приміщеннях для зберігання не повинно бути хімічних сполук, що викликають корозію.
8. Гарантія не поширюється на:
   - догляд за арматурою, очищення сіткових фільтрів та заміну елементів живлення,
   - пошкодження, що виникли з вини покупця внаслідок неналежного зберігання, неправильного монтажу, а також неправильної експлуатації,
   - пошкодження, спричинені відкладеннями з господарської води на конструкційних елементах змішувача,
   - механічні пошкодження поверхні змішувача, про які повідомлено після придбання, а також пошкодження поверхні, що виникли в результаті очищення невідповідними засобами (див. правила належного догляду за поверхнею).
9. Гарантія, надана АТ »Арматура Краків« не виключає, не обмежує і не призупиняє права покупця, що виникають з невідповідності товару угоді.

ПРАВИЛА НАЛЕЖНОГО ДОГЛЯДУ ЗА ПОВЕРХНЕЮ. УВАГА!

Всі покриття, що використовуються АТ »Арматура Краків«, чутливі до мийних засобів, що містять абразивні компоненти, кислоти (особливо соляну кислоту), розчинники, хлор (у високих концентраціях) або інші сильнодіючі засоби, які реагують з покриттями. Перед використанням мийного засобу, будь ласка, ознайомтеся з його складом і призначенням. Для очищення та догляду не використовувати жорстких губок або щіток, які можуть подряпати або пошкодити поверхню виробу. Хромовані поверхні слід чистити м'якими мийними засобами (мийний засіб для миття посуду), потім промити водою та відполірувати м'якою тканиною. Для догляду за внутрішніми елементами нашої арматури рекомендуємо силіконово-тефлонове мастило, що має гігієнічний сертифікат, що дозволяє контакт з питною водою. З метою захисту змішувача від механічних забруднень рекомендуємо встановлювати в системі сіткові фільтри безпосередньо перед змішувачем.

SLO POGOJI GARANCIJE

1. Dajalec garancije: Armatura Kraków S. A. ul. Zakopiańska 72, 30-418 Kraków, jamči za lastnosti in brezhibno delovanje svojih izdelkov v naslednjih garancijsjkih rokih štetih od datuma izročitve blaga potrošniku (za datum izročitve blaga potrošniku se šteje datum prodaje):
   - 5 ali 10 let garancije (odvisno od podatkov na embalaži in spletni strani www.kfa.pl) za tesnost litih elementov in brezhibno delovanje keramičnih kartuš
   - 3-letna garancija na regulatorje v termostatskih armaturah
   - 2-letna garancija na elektroniko, časovne mehanizme, tuš ročke, preklopnike, perlator mrežice.
   - 12-mesečna garancija za druge predmete, vključno s tesnili.
2. Garancija krije skrite napake, ki bodo razkrite v garancijskem roku.
3. Pritožbe je potrebno vložiti na prodajnem mestu v dveh mesecih od datuma ugotovitve napake.
4. Armatura Kraków S.A. zadržava pravo izbora kako ukloniti kvar ili zamijeniti neispravnu bateriju novom, istom ili baterijom sličnog modela u slučaju neispunjavanja roka za popravak.
5. Proizvod će se popraviti ili zamijeniti u roku od 14 dana računajući od dana prijave kvara
6. Jamstvena prava dostupna su nakon predaje dokaza o kupnji s ispravno popunjenom karticom jamstva.
7. Prije instaliranja, baterije se moraju skladištiti na suhom mjestu s relativnom vlagom koja nije veća od 70% i na temperaturi koja nije niža od 0°C, a u skladišnom prostoru ne bi trebalo biti korozivnih kemikalija. Oštećenja koja nastanu zbog nepravilnog skladištenja neće biti prihvaćena.
8. Jamstvo ne pokriva:
   - održavanja ventila, čišćenja mrežnog filtra i zamjena energetskih ćelija.
   - oštećenja nastala krivicom kupca zbog nepravilnog skladištenja, instalacije i korištenja ili neovlaštenih popravaka i preinka.
   - štete uzrokovane onečišćenjem vode ili vodovodne mreže ili utjecaja prisutnih naslaga iz vode na konstrukcijske elemente baterije. Prije ugradnje, novoinstalirana instalacija vode mora biti isprana.
   - mehaničkog oštećenja površine (na primjer ogrebotine) prijavljena nakon kupnje i oštećenja na površini. Zbog čišćenja neprikladnim sredstvima (na primjer praška za čišćenje ili sredstava koja sadrže kiselinu, otapala, klor, alkohol - vidi pravila pravilne njege površina).
9. Jamstvo koje je dalo Armatura Kraków S. A. ne isključuje, ograničava ili obustavlja prava kupca proizišla iz neusklađenosti robe s ugovorom.

NAČELA PRAVILNE NJEGE POVRŠINE

NAPOMENA! Sve vrste zaštite površina koje se koriste od strane Armatura Krakow S.A. (krom, krom-satin, zlato, patina) su osjetljivi na sredstva za čišćenje koja sadrže abrazivne sastojke, kiseline (posebno klorovodična kiselina), otapala, klor (u visokim koncentracijama) ili druga jaka sredstva koja reagiraju sa spomenutim površinama. Prije upotrebe sredstva za pranje, molimo da se detaljno upoznate s njegovim sastavom i namjenom. Za čišćenje i njegu površina ne koristite oštre spužve ili četke koje mogu ogrebati ili oštetiti površinu proizvoda. Površine: krom i krom-satin čistite blagim sredstvima za čišćenje (tekućina za pranje posuđa), a zatim isprati vodom i polirati mekom krpom. Patirane i pozlaćene površine čistiti samo vodom i mekanom krpom. Za održavanje unutarnjih elemenata tj. Glava, keramičkih regulatora, prebacivača, tuševa, pričvrščivača, izljeva i slično, preporučujemo teflon-silikonsku mast koja ima atest za kontakt s pitom vodom. U cilju zaštite baterije od mehaničkih onečišćenja, preporučujemo ugradnju mrežnih filtera na vodeni sustav neposredno prije baterije.

PRODUCENT/ MANUFACTURER/ ПРОИЗВОДИТЕЛЬ:
Armatura Kraków SA
ul. Zakopiańska 72, 30-418 Kraków, Poland
tel.: (+48 12) 25 44 206
e-mail: biuro@kfa.pl, export@kfa.pl

INSTRUKCJA MONTAŻU FILTRA
FILTER INSTALLATION MANUAL
ИНСТРУКЦИЯ ПО УСТАНОВКЕ ФИЛЬТРА
ІНСТРУКЦІЯ З МОНТАЖУ ФІЛЬТРА
NAVODILA ZA NAMESTITEV FILTRA
UPUTE ZA MONTAŽU FILTRA

M2719-990-00819

www.kfa.pl

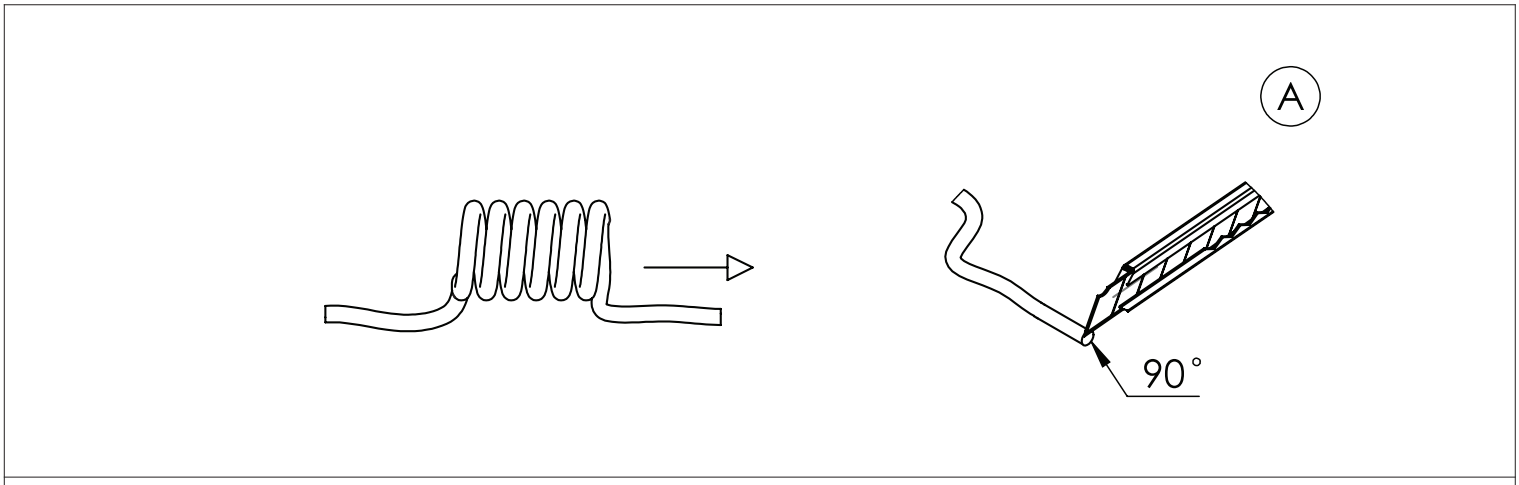

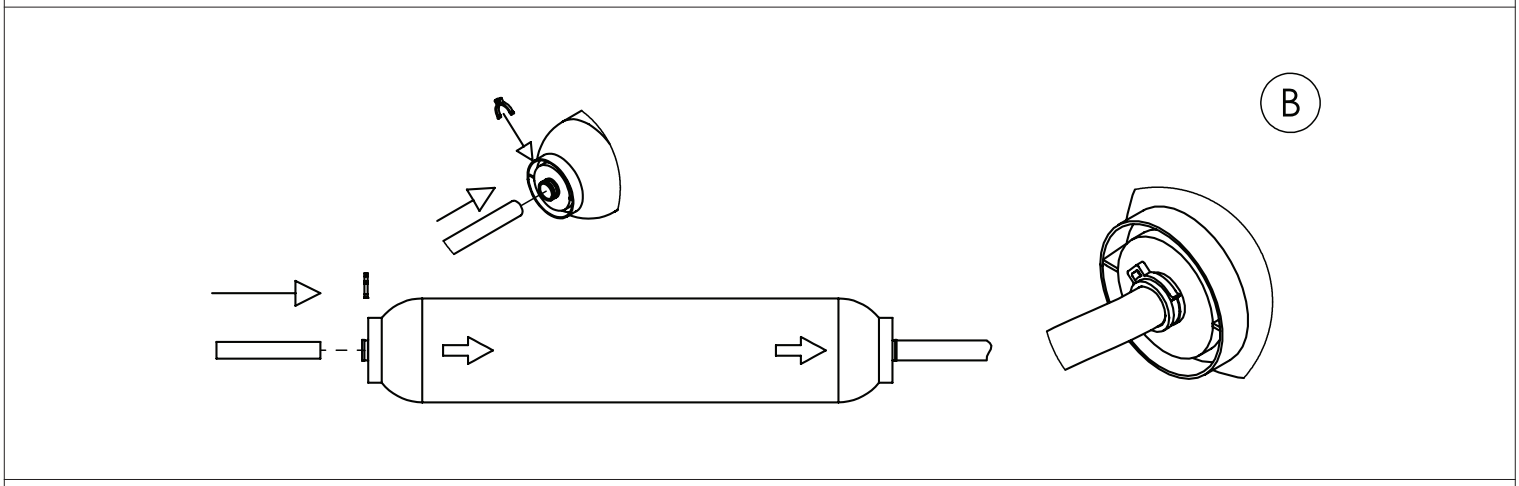

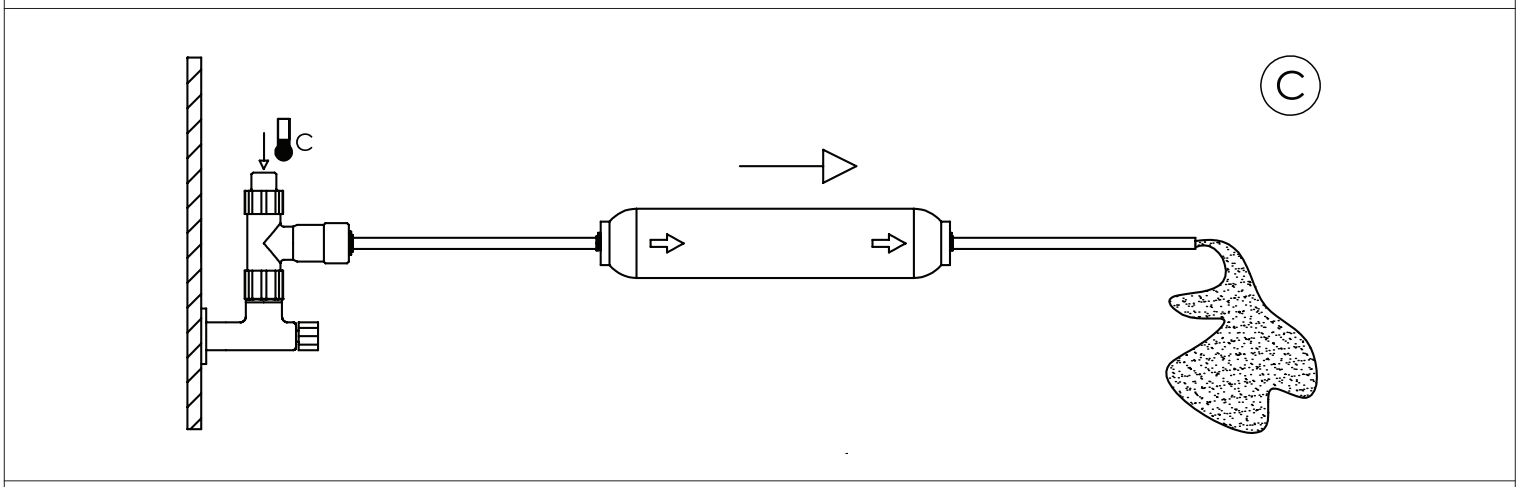

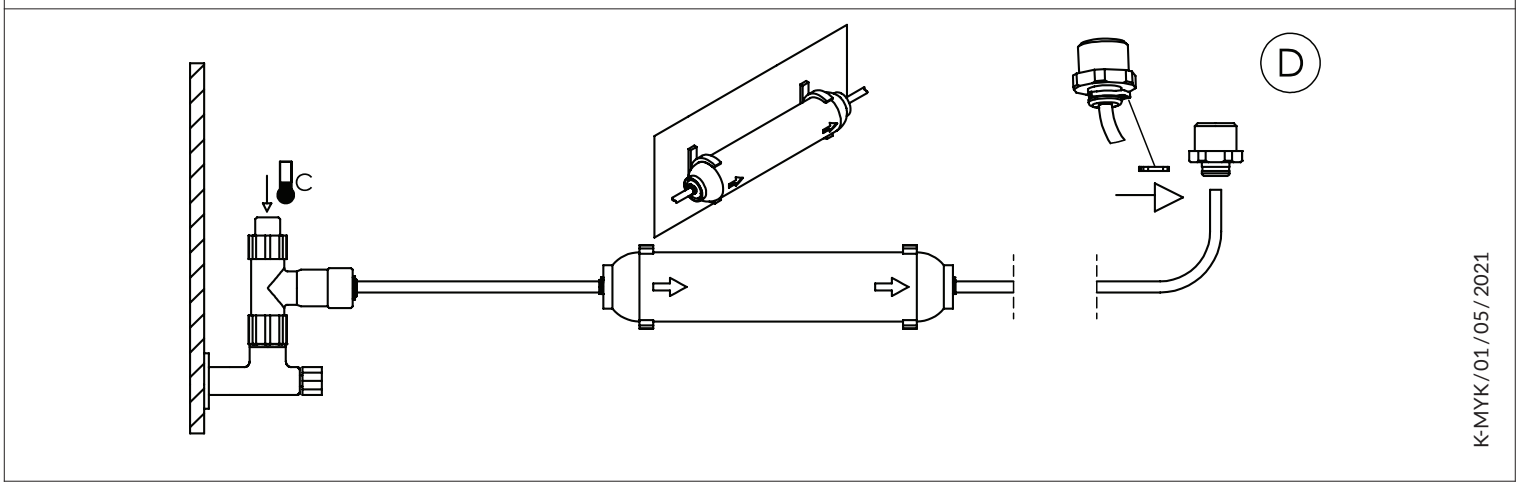

K-MYK/01/05/2021

Data naprawy / Date of repair / Дата ремонта
Opis usterki / Description of defect / Описание неисправности

Pieczątka serwisu
Stamp of service
Печать сервис

Index

PL INSTRUKCJA MONTAŻU FILTRA

INFORMACJA GWARANCYJNA.

Montaż linii wodnej filtra nie jest objęty gwarancją producenta baterii. Aby zminimalizować ryzyko kosztownej awarii sugerujemy kontakt z hydraulikiem lub autoryzowanym instalatorem. Podłączając filtr do baterii postępuj ściśle według instrukcji.

OSTRZEŻENIE!

Filtr musi być podłączony do źródła zimnej wody, jeśli zostanie podłączony do wody gorącej może to spowodować uszkodzenie filtra co nie będzie respektowane w ramach warunków gwarancyjnych.

A. Dołączony do zestawu wężyk przyłączeniowy, przetnij na dwa kawałki o wymaganej długości (jeden dopływu wody do filtra, drugi przepływu wody z filtra do baterii). Wężyk przetnij ostrym narzędziem pod kątem 90 st., aby nie dopuścić do zmiażdżenia jego końcówki (np. poprzez tnięcie nożyczkami).

B. Podłącz oba wężyki do filtra wciskając je. Jeśli pociągając za wężyki, stawiają one opór, oznacza to, że zostały założone prawidłowo. Wsuń zabezpieczenia w kształcę litery „omega" do szybko złączek filtra z obu stron. Wyłącznie tak zablokowane połączenia, zabezpieczają przed mimowolnym wysunięciem wężyka, a w konsekwencji przed zalaniem. Aby wymienić filtr, zablokuj dopływ wody, wyciągnij blokady, naciśnij ruchomy element szybko złączki i pociągnij za wężyk.

C. Podłącz jeden z wężyków do źródła wody, korzystając np. z trójnika 3/8'' x 3/8'' x 1/4'', dostępnego w ofercie KFA (indeks 242-000-10). Zwróć uwagę na strzałki przepływu wody przez filtr. Następnie dopuść wodę do filtra i przepłukaj go przed podłączeniem do baterii, odlewając do naczynia lub zlewu ok. 3 litrów wody. Początkowe ciemne zabarwienie wody jest zjawiskiem naturalnym i ustępuje po procesie płukania. Płukanie przeprowadzaj każdorazowo podczas wymiany filtra. Zamknij ponownie dopływ wody.

D. Zamocuj filtr w pozycji poziomej lub pionowej za pomocą dostarczonych uchwytów, np. w szafce pod zlewozmywakiem. Upewnij się, że wężyki nie są nadmiernie napięte, zagięte lub nie zostaną przyciśnięte, np. szufladą szafki. Podłącz wężyk wychodzący z filtra do szybko złączki zamocowanej na jednym z przyłączy baterii. Połączenie zablokuj analogicznym zabezpieczeniem o którym mowa w punkcie B. Zwróć uwagę na prawidłowe podłączenie przyłączy (woda zimna / woda ciepła / woda filtrowana). Otwórz dopływ wody do filtra, a następnie przepływ wody filtrowanej, używając przycisku na froncie wylewki baterii. Nowo zainstalowany wkład filtra wodnego może przez krótką chwilę powodować rozpryskiwanie się wody, spowodowane pęcherzykami powietrza.

Dołączony do zestawu filtr HYDRO+ przeznaczony jest do uzdatniania wody przeznaczonej do picia. 1-mikronowy blok węglowy usuwa z wody zanieczyszczenia mechaniczne oraz metale ciężkie, redukuje smak i zapach chloru, pozostawiając potrzebne dla organizmu człowiek minerały. Zastosowany inhibitor twardości redukuje powstawanie osadów kamiennych, wydłużając żywotność samej baterii jak i urządzeń korzystających z filtrowanej wody (np. czajnika). Maksymalne ciśnienie robocze filtra – 8 Bar, zalecane 3 Bar. Żywotność filtra – 6 miesięcy lub 6000 litrów.

EN FILTER INSTALLATION MANUAL

WARRANTY INFORMATION.

The installation of the water line of the filter is not covered by the mixer manufacturer's warranty. To reduce the risk of costly failure, we suggest contacting a plumber or an authorised installer. When connecting the filter to the mixer, follow the instructions closely.

WARNING!

The filter must be connected to the cold water supply. Connecting the filter to hot water may cause some filter damage not covered by the warranty conditions.

A. Cut the connection hose included in the set into two pieces of the required lengths (one for water inlet to the filter, the other for water flow from the filter to the mixer). Cut the hose with a sharp tool at an angle of 90 degrees to prevent its end from being crushed (e.g. by using scissors).

B. Connect both hoses to the filter by pressing them into it. If you feel some resistance when you pull the hoses, this means they have been connected correctly. Put the omega-shaped protective elements into the quick release couplings of the filter on both sides. Only connections protected in this way prevent the hose from slipping out of the filter and, consequently, your kitchen from being flooded. In order to replace the filter, close the water supply, remove the protective elements, press the movable part of the quick release coupling and pull the hose.

C. Connect one of the hoses to the water supply, using e.g. a 3/8'' x 3/8'' x 1/4'' T-connector, available in KFA offer (index 242-000-10). Pay attention to the arrows showing the water flow through the filter. Open the water supply and rinse the filter out before connecting it to the mixer, pouring out about 3 litres of water into a pot or sink. The initial dark colour of the water is a natural phenomenon and disappears after the rinsing process. Rinse the filter out every time you change it. Close the water supply again.

D. Fix the filter horizontally or vertically using the brackets included in the set, e.g. in a cupboard under the sink. Make sure that the hoses are not stretched too much, bent or that they will not be pressed, e.g. by a drawer. Connect the hose coming out of the filter to the quick release coupling on one of the mixer connectors. Protect the connection in the same way as described in point B. Pay attention to the correct connection of the connectors (cold water / hot water / filtered water). Open the water supply to the filter and then open the filtered water flow using the button on the front of the mixer spout. A newly installed filter may briefly cause water splashes due to air bubbles.

The HYDRO+ filter included in the set is intended for treating drinking water. The 1-micron carbon block removes mechanical impurities and heavy metals from water, reduces the taste and smell of chlorine, leaving the minerals necessary for the human body. The applied water hardness inhibitor reduces the formation of limescale, extending the lifetime of the mixer itself and the devices having contact with filtered water (e.g. a kettle). Maximum operating pressure of the filter – 8 bar, recommended – 3 bar. Lifetime of the filter – 6 months or 6,000 litres.

RU ИНСТРУКЦИЯ ПО УСТАНОВКЕ ФИЛЬТРА

ИНФОРМАЦИЯ О ГАРАНТИИ.

Гарантия производителя смесителя не распространяется на установку водной линии фильтра. Желая минимизировать риск очень дорогостоящей аварии, настоятельно рекомендуем связаться с сантехником или авторизированным специалистом. Подключая фильтр к смесителю, строго следуйте инструкциям.

ПРЕДУПРЕЖДЕНИЕ!

Фильтр должен быть подключен к источнику холодной воды, если он будет подключен к горячей воде, это может привести к повреждению фильтра, на которое не распространяется гарантия.

А. Разрежьте находящийся в наборе шланг на две части нужной длины – одна для подачи воды в фильтр, а другая для подачи воды из фильтра в смеситель. Шланг нужно перерезать очень острым инструментом под прямым углом 90 градусов, чтобы его концы не были раздавлены, что может случиться при использовании, например, ножниц.

В. Подключите оба шланга к фильтру, вдавливая их. Если при натяжении шлангов возникает сопротивление, значит, они подключены правильно. С обеих сторон вставьте крепления в форме буквы «омега» в быстроразъемные соединения фильтра. Только таким образом заблокированные соединения защищают от непроизвольного выпадения шланга и, следовательно, от затопления помещения. Желая заменить фильтр перекройте подачу воды, вытащите крепления, нажмите подвижный элемент быстроразъемного соединения и потяните за шланг.

С. Подсоедините один из шлангов к водопроводу, используя, например, тройник 3/8 x 3/8 x 1/4, доступный в ассортименте КФА (артикул 242-000-10). Обратите внимание на стрелки, указывающие на направление подачи воды в фильтр. Затем откройте воду и промойте фильтр перед его подключением к смесителю, наливая около 3 литров воды в емкость или раковину. Первоначальный темный цвет воды является естественным явлением и исчезает после процесса промывки. Процедуру промывки нужно проводить после каждой замены фильтра. Снова перекройте подачу воды.

D. С помощью прилагаемых креплений закрепите фильтр горизонтально или вертикально, например, в шкафчике под раковиной. Убедитесь, что шланги не слишком натянуты, не согнуты и не защемлены, например, ящиком шкафчика. Подсоедините шланг, выходящий из фильтра, к быстроразъемному соединению на одном из разъемов смесителя. Зафиксируйте соединение также, как указано в пункте В. Обратите внимание на правильное подключение соединений (холодная вода / горячая вода / фильтрованная вода). Откройте подачу воды в фильтр, а затем фильтрованную воду, используя кнопку на передней части излива смесителя. После установки нового фильтра вода какое-то время может брызгать, это связано с пузырьками воздуха.

Входящий в комплект фильтр HYDRO+ предназначен для очистки питьевой воды. 1-микронный угольный блок удаляет из воды механические примеси и тяжелые металлы, уменьшает вкус и запах хлора, оставляя минералы, необходимые человеческому организму. Применяемый ингибитор жесткости снижает образование известкового налета (накипи), продлевая срок службы самого смесителя и устройств, в которых используется фильтрованная вода (например, чайника). Максимальное рабочее давление фильтра – 8 бар, рекомендуемое – 3 бар. Срок службы фильтра – 6 месяцев или 6 000 литров.

Data naprawy / Date of repair / Дата ремонта
Opis usterki / Description of defect /Описание неисправности

Pieczątka serwisu
Stamp of service
Печать сервис

Pieczątka punktu sprzedaży / Stamp of the seller / Печать пункта продаж
Data sprzedaży / Date of sales / Дата продажи
Podpis / Signature / Подпись

UA ІНСТРУКЦІЯ З МОНТАЖУ ФІЛЬТРА

А ІНФОРМАЦІЯ ПРО ГАРАНТІЮ.

Гарантія виробника змішувача не поширюється на монтаж водопровідної лінії фільтра. Щоб мінімізувати ризик серйозної аварії, радимо звернутися до сантехніка або авторизованого монтажника. Строго дотримуйтесь інструкцій, підключаючи фільтр до змішувача.

ПОПЕРЕДЖЕННЯ!

Фільтр повинен бути підключений до холодного водопостачання. Підключення до гарячого водопостачання може пошкодити фільтр, що призведе до втрати прав на гарантійний ремонт.

А. Розріжте з'єднувальний шланг, що входить у комплект, на дві частини необхідної довжини (одна – для подачі води у фільтр, інша – для подачі води з фільтра на змішувач). Переріжте шланг гострим інструментом під кутом 90 градусів, щоб запобігти пошкодженню його наконечника (наприклад, під час розрізання ножицями).

Б. Підключіть обидва шланги до фільтра, надіваючи їх. Якщо, коли потягнути за шланги, вони чинять опір, значить вони підключені правильно. Вставте фіксатори у вигляді літери „омега" у швидкознімні роз'єми фільтра з обох сторін. Тільки зафіксовані таким чином з'єднання убезпечують від мимовільного випадіння шланга і, отже, від затоплення. Щоб замінити фільтр, перекрийте подачу води, зніміть фіксатори, натисніть рухомий елемент швидкознімного роз'єму і потягніть за шланг.

В. Підключіть один із шлангів до водопостачання, використовуючи, наприклад, трійник 3/8" x 3/8'' x 1/4'', наявний в асортименті КФА (індекс 242-000-10). Зверніть увагу на стрілки, що вказують напрям потоку води через фільтр. Потім подайте воду на фільтр і промийте його, перш ніж підключати до змішувача, зливаючи приблизно 3 літри води в посудину або раковину. Початковий темний колір води є природним явищем і зникає після промивання. Промивайте фільтр щоразу, коли замінюєте його. Знову перекрийте подачу води.

Г. Закріпіть фільтр у горизонтальному або вертикальному положенні за допомогою кронштейнів, що додаються, наприклад, у шафці під мийкою. Переконайтесь, що шланги не натягнуті надмірно, не загнуті та не будуть затиснуті, наприклад, шухлядою шафки. Підключіть шланг, що виходить з фільтра, до швидкознімного роз'єму на одному з під'єднань до змішувача. Зафіксуйте з'єднання тим же фіксатором, що і в пункті Б. Зверніть увагу на правильне підключення патрубків (холодна вода / гаряча вода / фільтрована вода). Відкрийте подачу води до фільтра, а потім потік фільтрованої води, за допомогою кнопки на передній частині виливу змішувача. Щойно встановлений фільтроелемент може ненадовго спричинити розбризкування води, викликане бульбашками повітря.

Фільтр HYDRO+, що входить у комплект, призначений для очищення питної води. Вугільний 1-мікронний блок видаляє з води механічні домішки та важкі метали, зменшує смак та запах хлору, залишаючи мінерали, необхідні для людського організму. Застосований інгібітор жорсткості зменшує утворення накипу, продовжуючи строк служби як самого змішувача, так обладнання, що використовує фільтровану воду (наприклад, чайника). Максимальний робочий тиск фільтра – 8 бар, рекомендований 3 бари. Строк служби фільтра – 6 місяців або 6000 літрів.

SLO NAVODILA ZA NAMESTITEV FILTRA

INFORMACIJE O GARANCIJI

Proizvajalčeva garancija za baterijo ne velja za namestitev filtra. Za omejitev tveganja drage okvare priporočamo, da namestitev prepustite kleparju ali pooblaščenemu inštalaterju. Ob priklopu filtra ukrepajte strogo po navodilih.

OPOZORILO!

Filter mora biti priključen na vir hladne vode. Priključitev na toplo vodo lahko privede do poškodovanja filtra in onemogoči uveljavljanje garancijskih zahtevkov.

A. Razrežite priloženo cevko na dva dela potrebne dolžne (eden del za dotok vode v filter, drugi - za pretok vode iz filtra v baterijo). Cevko režite z ostrim orodjem pod kotom 90 stopinj, da se prepreči drobljenje njenega konca (npr. ob rezanju s škarjami).

B. Obe cevki vtaknite v filter. Povlecite za cevke. Če zaznate upor, to pomeni, da sta cevki pravilno nameščeni. Namestite zaščitne elemente v obliki črke omega v hitrim sponkama na obeh straneh filtra. Le tovrstna zaščita priključkov preprečuje nenaden izpad cevke in zalivanje. Za menjavo filtra: zaprite doto vode, odstranite zaščitne elemente, pritisnite premični element hitre sponke in izvlecite cevko.

C. Priklopite eno cevko na vir vode. Uporabite npr. T-kos 3/8'' x 3/8'' x 1/4'', ki je na voljo v ponudbi KFA (indeks 242-000-10). Pazite na puščice, ki kažejo smer pretoka vode skozi filter. Nato odprite dotok vode v filter in ga operite pred priklopom na baterijo. V posodo ali korito izlijte primerno 3 litre vode. Začetna temna barva vode je naraven pojav, ki izgine med izpiranjem. Operite z vodo ob vsaki menjavi filtra. Ponovno zaprite dotok vode.

D. Filter namestite v vodoravno ali navpično, npr. v omarici pod koritom. Uporabite priložena držala. Prepričajte se, da cevke niso preveč napete ali upognjene ter da jih ne ovirajo npr. predali. Priklopite cevko, ki izhaja iz filtra, na hitro sklopko na enem izmed priključkov baterije. Povezavo opremite z enako zaščito kot v B. točki. Pazite na pravilno priključitev priključkov (hladna voda / topla voda / filtrirana voda). Z gumbom v sprednjem delu iztoka vode odprite dotok vode v filter, nato pa še pretok filtrirane vode. Zaradi zračnih mehurčkov lahko sveže nameščen vodni filter nekaj časa povzroča brizganje vode.

Priložen filter HYDRO+ je namenjen obdelavi pitne vode. 1-mikronska ogljikova plast zajema mehanska onesnažila in težke kovine, zmanjša okus in vonj po kloru, pusti pa za človekov organizem potrebne minerale. Inhibitor trdote omejuje nastajanje vodnega kamna in s te podaljša življenjsko dobo baterije same ter naprav, za katere se uporablja filtrirana voda (npr. čajnik). Maksimalni delovni tlak filtra - 8 barov, priporočeni - 3 bari. Življenjska doba filtra - 6 mesecev oziroma 6000 litrov.

HR UPUTE ZA MONTAŽU FILTRA

INFORMACIJE O JAMSTVU.

Montaža vodovodne instalacije filtra nije pokrivena jamstvom proizvođača miješalica za vodu. Da biste minimalizirali rizik od skupog kvara, predlažemo da kontaktirate ovlaštenog vodoinstalatera ili ovlaštenog instalatera. Pažljivo treba slijediti upute tijekom spajanja filtra na miješalicu vode.

UPOZORENJE!

Filter mora biti priključen na opskrbu hladnom vodom, ako je priključen na toplu vodu, može oštetiti filtar pa će se smatrati ne poštivanjem uvjeta jamstva.

A. Uključeno priključno crijevo, izrežite na dva dijela potrebne duljine (jedan ulaz vode u filtar, drugi podvod vode iz filtra u miješalicu). Izrežite crijevo oštrim alatom pod kutom od 90 stupnjeva kako biste spriječili da mu se vrh zgnječi (na primjer ako se reže škarama).

B. Spojite oba crijeva na filtar i stegnite ih. Ako postoji otpor prilikom povlačenja crijeva, to znači da su pravilno spojena. Gurnite osiguranje u obliku omege u priključke filtra za brzo otpuštanje s obje strane. Samo takvi blokirani spojevi štite od nehotičnog izbacivanja crijeva i, prema tome, od poplave. Da biste zamijenili filtar, blokirajte dovod vode, uklonite blokade, brzo pritisnite pokretni element na spojnici i povucite crijevo.

C. Spojite jedno od crijeva na izvor vode, na primjer pomoću kutnog ventila 3/8'' x 3/8'' x 1/4", dostupnog u ponudi KFA (indeks 242-000-10). Obratite pažnju na strelice smjera protoka vode kroz filter. Zatim pustite vodu u filter i isperite ga prije spajanja na slavinu, ulijevajući približno 3 litre vode u posudu ili sudoper. Početna tamna boja vode prirodna je pojava i nestaje nakon postupka ispiranja. Isperite svaki put kad promijenite filtar. Ponovo zatvorite dovod vode.

D. Učvrstite filtar vodoravno ili okomito pomoću priloženih nosača, na primjer u ormariću ispod sudopera. Pazite da crijeva nisu prenapregnuta, savijena ili pritisnuta ladicom ormarića. Spojite cijev koja dolazi iz filtra na priključak za brzo spajanje na jednom od priključaka miješalice. Blokirajte spoj na isti način kako je spomenuto u točki B. Obratite pažnju na pravilan spoj priključaka (hladna voda/topla voda/filtrirana voda). Otvorite dovod vode do filtra, a zatim filtrirani protok vode pomoću gumba na prednjoj strani izljeva slavine. Novopostavljeni element filtra za vodu može nakratko uzrokovati prskanja vode zbog mjehurića zraka.

Filtar HYDRO + koji je uključen u set namijenjen je obradi pitke vode. Blok ugljika od 1 mikrona uklanja mehaničke nečistoće i teške metale iz vode, smanjuje okus i miris klora, ostavljajući minerale potrebne za ljudsko tijelo. Primijenjeni inhibitor tvrdoće smanjuje stvaranje naslaga kamenca, produžujući vijek trajanja same miješalice i uređaja koji koriste filtriranu vodu kao što je električni čajnik. Maksimalni radni tlak filtra - 8 bara, preporučeno 3 bara. Životni vijek filtra - 6 mjeseci ili 6000 litara.