Manual Edition 1.0, March 2021
IB-220-R2000D-00

@Edifierglobal @Edifier_Global @Edifier_Global

Model: EDF100021

Edifier International Limited
P.O. Box 6264
General Post Office
Hong Kong

Tel: +852 2522 6989
Fax: +852 2522 1989
www.edifier.com
© 2021 Edifier International Limited. All rights reserved.
Printed in China

NOTICE:
For the need of technical improvement and system upgrade, information contained herein may be subject to change from time to time without prior notice.
Products of EDIFIER will be customized for different applications. Pictures and illustrations shown on this manual may be slightly different from actual product. If any difference is found, the actual product prevails.

EDIFIER®

R2000DB
Multimedia Speaker

Instrukcja obsługi | Návod k obsluze | Používateľská príručka

名　　　称	R2000DB 21版(波兰捷克斯洛伐克文)说明书	东莞市漫步者科技有限公司	
材　　　质：	80克书纸	版面设计：	
尺　　　寸：	127×127（MM）	校　　对：	
版本号及料号：	V1.0/IB-220-R2000D-00	批　　准：	

IB-220-R2000D-00 说明书R2000DB/波兰捷克斯洛伐克文/V1.0

Ważna instrukcja bezpieczeństwa

1. Proszę uważnie przeczytać instrukcje. Przechowywać ją w bezpiecznym miejscu do wykorzystania w przyszłości.
2. Używaj tylko akcesoriów zatwierdzonych przez producenta.
3. Zainstalować prawidłowo urządzenie zgodnie z instrukcjami podanymi w rozdziale - Podłączanie urządzenia.
4. Zaleca się użytkowanie produktu w środowisku o temperaturze 0-35℃.
5. Aby zmniejszyć ryzyko pożaru i porażenia prądem elektrycznym, nie należy narażać produktu na działanie deszczu lub wilgoci.
6. Nie należy używać tego produktu w pobliżu wody. Nie należy zanurzać tego produktu w żadnych cieczach lub narażać go na kontakt z kapiącą lub pryskającą wodą.
7. Nie instalować ani nie używać tego produktu w pobliżu źródeł ciepła (np. radiatora chłodnicy, grzejnika, kuchenki/pieca lub innych urządzeń, które generują ciepło).
8. Nie należy umieszczać żadnych obiektów napełnianych cieczą, takich jak wazony, na tym produkcie; jak również poddawać go działaniu dowolnego otwartego ognia, takiego jak zapalone świece, które były by umieszczone na tym produkcie.
9. Nie należy blokować jakichkolwiek otworów wentylacyjnych. Nie należy wkładać żadnych przedmiotów w otwory lub gniazda wentylacyjne. Może to spowodować pożar lub porażenie prądem.
10. Należy zachować wystarczającą wolną przestrzeń wokół produktu tak, aby utrzymać dobrą wentylację (zaleca się co najmniej 5cm).
11. Nie należy forsować i wpychać na siłę wtyczkę do gniazda. Przed wykonaniem podłączenia sprawdź, czy nie występuje blokada w gniazdach i czy wtyczka pasuje do gniazda i jest zorientowana w dobrym kierunku.
12. Należy zachować przewidziane akcesoria i części (np. śrubki) z dala od dzieci, aby zapobiec połknięciu ich przez pomyłkę.
13. Nie należy otwierać i nie zdejmować obudowy samodzielnie. Grozi to narażeniem na niebezpieczne napięcie lub inne niebezpieczne zagrożenia. Niezależnie od przyczyny uszkodzeń (takich jak uszkodzony przewód lub wtyczka, narażenie na rozchlapany płyn lub wpadnięcie do środka jakiegoś obcego obiektu, narażenie produktu na deszcz lub wilgoć, produkt nie działa bo został silnie rzucony, itp.), naprawy muszą być wykonywane przez autoryzowany, profesjonalny serwis, natychmiast.
14. Przed przystąpieniem do czyszczenia produktu suchą ściereczką, zawsze najpierw wyłącz urządzenie i odłącz wtyczkę zasilania.
15. Nigdy nie używaj mocnych kwasów, czyszczących środków alkalicznych, benzyny, alkoholu lub innych rozpuszczalników chemicznych do czyszczenia powierzchni produktu. Do czyszczenia należy stosować tylko neutralnych rozpuszczalników lub czystej wody.

Zbyt głośna muzyka może prowadzić do utraty słuchu. Proszę utrzymać siłę i natężenie dźwięku w zakresie bezpiecznym dla słuchu.

Właściwa utylizacja tego produktu. To oznakowanie wskazuje, że tego produktu nie należy usuwać wraz z odpadami domowymi, wszędzie w krajach UE. Aby uniknąć szkodliwego wpływu na środowisko lub zdrowie ludzkie, poprzez niekontrolowane procesy unieszkodliwiania odpadów, należy wykonywać ich recykling odpowiedzialnie i zgodnie z promowaniem zrównoważonym procesem ponownego wykorzystania zasobów materialnych. Aby pozbyć się zużytego już urządzenia, proszę używać systemów zbiórki lub skontaktować się ze sprzedawcą, tam gdzie produkt został zakupiony. Oni mogą przyjmować ten produkt do recyklingu bezpiecznego dla środowiska.

Należy korzystać wyłącznie z wózka, stojaka/podstawki, statywu, wspornika lub stołu, określonego przez producenta, lub sprzedawanego wraz z aparatem. Gdy jest używany wózek, należy zachować ostrożność przy przemieszczaniu kombinacji wózka i/lub aparatu tak, aby uniknąć niebezpieczeństwa potknięcia się i zranienia.

Ważna instrukcja bezpieczeństwa

Ostrzeżenie odnośnie pobierania energii elektrycznej:
1. Dla łatwości korzystania umieść ten produkt w pobliżu gniazdka zasilającego.
2. Przed użyciem należy upewnić się, że napięcie robocze jest takie same, jak od twojego dostawcy energii. Odpowiednie napięcie robocze można znaleźć na płytce znamionowej produktu.
3. Dla celów bezpieczeństwa należy odłączyć produkt podczas burzy lub gdy jest on nieużywany przez dłuższy czas.
4. W normalnych warunkach zasilacz może się silnie nagrzać. Proszę zapewnić dobrą wentylację w obszarze użytkowania i zachować ostrożność.
5. Etykiety ostrzegawcze o niebezpieczeństwie umieszczone na obudowie lub u dołu produktu lub na adaptorze zasilania sieciowego.

Ten symbol jest stosowany w celu powiadomienia użytkownika o obecności nieizolowanego, dostatecznie wysokiego, niebezpiecznego napięcia elektrycznego wewnątrz obudowy produktu, które może być przyczyną porażenia prądem elektrycznym.

Ten symbol jest stosowany dla ostrzeżenia użytkownika aby nie demontował obudowy produktu i o tym, że wewnątrz nie ma tam części wymienianych przez użytkownika. Oddaj ten produkt do autoryzowanego centrum serwisowego, do naprawy.

Ten symbol wskazuje, że ten produkt jest przeznaczony tylko do użytku w pomieszczeniach wewnętrznych.

Ten symbol wskazuje, że ten produkt jest KLASY II lub podwójnie izolowanym urządzeniem elektrycznym, bez wymogu posiadania uziemienia.

Wtyczka sieciowa lub gniazdo sieciowe w urządzeniu pełnią funkcję wyłącznika i muszą być łatwo dostępne.

Dla produktu bezprzewodowego:
1. Produkt bezprzewodowy może generować krótkofalowe częstotliwości radiowe i zakłócać poprzez interferencję normalne korzystanie z innych urządzeń elektronicznych lub sprzętu medycznego.
2. Wyłącz urządzenie, gdy jest to niedopuszczalne. Nie należy używać tego produktu w urządzeniach medycznych, w samolotach, na stacjach benzynowych, w pobliżu bramek automatycznych, w systemach automatycznej sygnalizacji pożaru lub innych zautomatyzowanych urządzeniach.
3. Nie wolno używać produktu w pobliżu rozrusznika serca w zakresie odległości 20 cm. Fale radiowe mogą wpływać na normalne funkcjonowanie stymulatora serca lub innych urządzeń medycznych.

Důležité bezpečnostní pokyny

Upozornění pro práci s elektrickým proudem:
1. Pro snadné použití umístěte výrobek do blízkosti síťové zásuvky.
2. Před použitím se ujistěte, že provozní napětí odpovídá napětí ve Vaší místní síti. Správné provozní napětí naleznete na výrobním štítku.
3. Z bezpečnostních důvodů přístroj při bouřce, nebo pokud není delší dobu používán, odpojte ze sítě.
4. Za běžných okolností se zdroj může přehřívat. Dbejte proto na dobré odvětrání a zvýšenou opatrnost.
5. Na krytu přístroje nebo spodní části jeho adaptéru se nachází bezpečnostní štítky.

Tento symbol uživatele varuje před neizolovaným nebezpečným napětím uvnitř přístroje, u kterého hrozí nebezpečí úrazu elektrickým proudem.

Tento symbol uživatele varuje, aby nerozebíral kryt přístroje, a informuje, že se uvnitř přístroje nenachází žádné uživatelem vyměnitelné části. Za účelem opravy navštivte autorizovaný servis.

Tento symbol znamená, že tento přístroj není určen k venkovnímu použití.

Tento symbol znamená, že přístroj se jedná o elektrické zařízení zařízení s dvojitou izolací nebo třídy II a nevyžaduje uzemnění.

Když je použita elektrická zástrčka jako odpojovací zařízení, musí toto odpojovací zařízení zůstat pohotově použitelné.

Pro bezdrátové přístroje:
1. Bezdrátová zařízení mohou generovat krátkovlnné radiové frekvence a rušit tak běžný provoz ostatních elektronických zařízení nebo zdravotních přístrojů.
2. Pokud není použití přístroje povoleno, vypněte jej. Přístroj nepoužívejte ve zdravotnických zařízeních, bv letadlech, u benzinových pump, v blízkosti automatických bran, automatických protipožárních systémů ani jiných automatických zařízení.
3. Přístroj nepoužívejte ve vzdálenosti do 20 cm od kardiostimulátoru. Radiové vlny mohou ovlivňovat běžnou funkci kardiostimulátorů nebo jiných lékařských přístrojů.

Rozbalte krabici

📖 **Obsah balení**

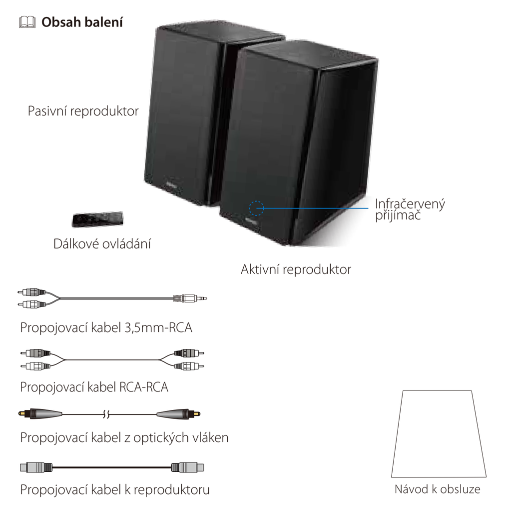

Poznámka: Obrázky jsou jen pro ilustraci a mohou se lišit od skutečného výrobku.

Rozbalenie škatule

📖 **Škatuľa obsahuje**

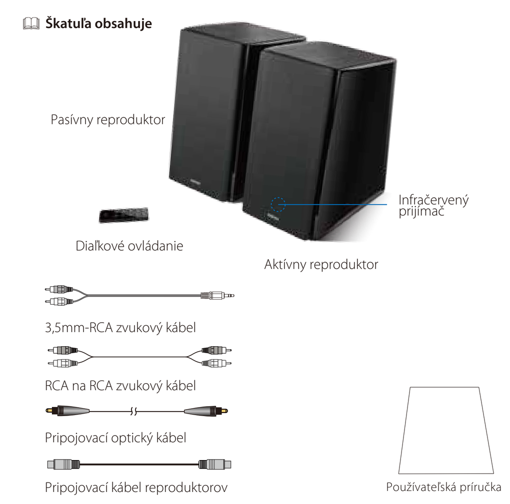

Poznámka: Obrázky sú len na porovnanie a môžu sa líšiť od skutočného výrobku.

Obrázky

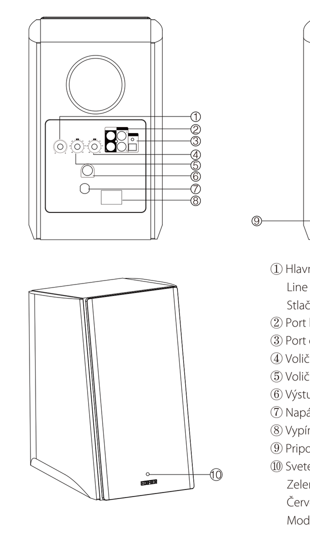

① Hlavný volič hlasitosti
Line in 1/Line in 2/Optical/Bluetooth: Stlačte raz
② Port konektora pre audio vstup
③ Port optického vstupu
④ Volič výšok
⑤ Volič basov
⑥ Výstup reproduktora
⑦ Napájací kábel
⑧ Vypínač
⑨ Pripojiť k aktívnemu reproduktoru
⑩ Svetelný indikátor
Zelená: Line In 1/Line In 2
Červená: Optical
Modrá: Bluetooth

Rozpakuj pudełko

📖 **Zawartość pudełka:**

Uwaga: Rysunki służą tylko dla celów ilustracyjnych i mogą różnić się od rzeczywistego produktu.

Ilustracje

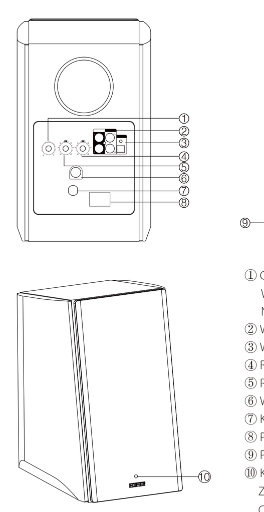

① Główne pokrętło głośności
Wejścia Line in 1/Line in 2/Optical/Bluetooth: Naciśnij raz
② Wejście audio
③ Wejście optyczne
④ Regulacja wysokich tonów
⑤ Regulacja niskich tonów
⑥ Wyjście głośnikowe
⑦ Kabel zasilania
⑧ Przełącznik zasilania
⑨ Podłączenie aktywnego głośnika
⑩ Kontrolka
Zielona: Line In 1/Line In 2
Czerwona: Optyczne
Niebieska: Bluetooth

Zobrazení

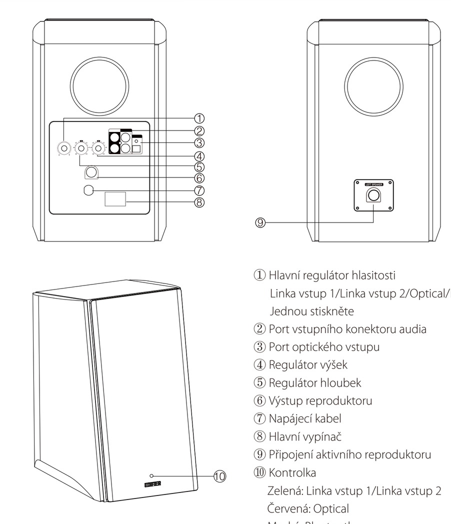

① Hlavní regulátor hlasitosti
Linka vstup 1/Linka vstup 2/Optical/Bluetooth: Jednou stiskněte
② Port vstupního konektoru audia
③ Port optického vstupu
④ Regulátor výšek
⑤ Regulátor hloubek
⑥ Výstup reproduktoru
⑦ Napájecí kabel
⑧ Hlavní vypínač
⑨ Připojení aktivního reproduktoru
⑩ Kontrolka
Zelená: Linka vstup 1/Linka vstup 2
Červená: Optical
Modrá: Bluetooth

Odstraňování závad

Dálkové ovládání

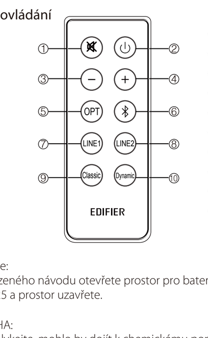

① Tlačítko úplného ztlumení zvuku
② Pohotovostní režim/zapnuto
③ Snížení hlasitosti
④ Zvýšení hlasitosti
⑤ Optický vstup
⑥ Vstup Bluetooth
⑦ Linka vstup 1
⑧ Linka vstup 2
⑨ Klasický režim
⑩ Dynamický režim

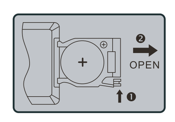

Vložení baterie:
Podle vyobrazeného návodu otevřete prostor pro baterii, vložte baterii CR 2025 a prostor uzavřete.

VÝSTRAHA:
1. Baterii nepolykejte, mohlo by dojít k chemickému popálení.
2. Přístroj obsahuje knoflíkovou baterii. Spolknutí baterie může způsobit vážné zdravotní problémy, v některých případech smrt do 2 hodin. Výměnu baterie neprovádějte na místě, kde by se k ní mohly dostat děti.
3. Přístroj nepoužívejte, pokud kryt baterie není zavřený a dávejte pozor, aby se dálkové ovládání nedostalo do rukou dětem.
4. Pokud někdo baterii spolkne nebo se mu jinak dostane do těl, je nutné okamžitě vyhledat lékařskou pomoc.

Poznámka:
1. Dálkové ovládání neodkládejte na místa s vysokou teplotou nebo vlhkostí.
2. Baterie nedobíjejte.
3. Pokud dálkové ovládání dlouho nepoužíváte, vyjměte z něj baterie.
4. Baterie by neměla být vystavena nadměrnému teplu, např. na přímém slunci, ohni, atd.
5. V případě nesprávné instalace baterie hrozí riziko její exploze. K výměně používejte pouze stejný nebo ekvivalentní typ baterie.

Riešenie problémov

Diaľkové ovládanie

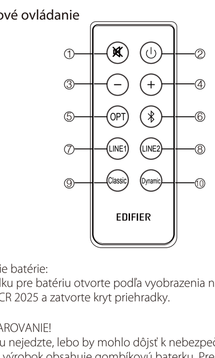

① Tlačidlo stlmenia zvuku
② Pohotovostný režim/zapnúť
③ Zníženie hlasitosti
④ Zvýšenie hlasitosti
⑤ Optický vstup
⑥ Bluetooth vstup
⑦ Line In 1
⑧ Line In 2
⑨ Classic mód
⑩ Dynamic mód

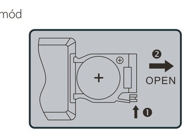

Vkladanie batérie:
Priehradku pre batériu otvorte podľa vyobrazenia na obrázku, vložte batériu CR 2025 a zatvorte kryt priehradky.

VAROVANIE!
1. Batériu nejedzte, lebo by mohlo dôjsť k nebezpečenstvu chemického popálenia.
2. Tento výrobok obsahuje gombíkovú baterku. Prehltnutie tejto batérie môže viesť k poraneniu alebo k smrti. Prosím nepokladajte novú alebo starú batériu na miesto dostupné deťom.
3. Tento výrobok nepoužívajte ak kryt batérie nie je uzavretý, a uistite sa že deti nemajú prístup k diaľkovému ovládaniu.
4. Prosím okamžite choďte do nemocnice ak bola batéria zjedená.

Poznámka:
1. Diaľkové ovládanie nepokladajte na miesta ktoré sú horúce alebo vlhké.
2. Batérie nenabíjajte.
3. Ak sa výrobok nepoužíva po dlhšiu dobu, prosím vyberte baterky.
4. Batéria by nemala byť vystavená nadmernému teplu ako je slnečné žiarenie, oheň alebo podobne.
5. Ak je batéria vložená nesprávne hrozí nebezpečenstvo výbuchu. Vymeňte len za rovnaký alebo podobný typ.

Pripojenie

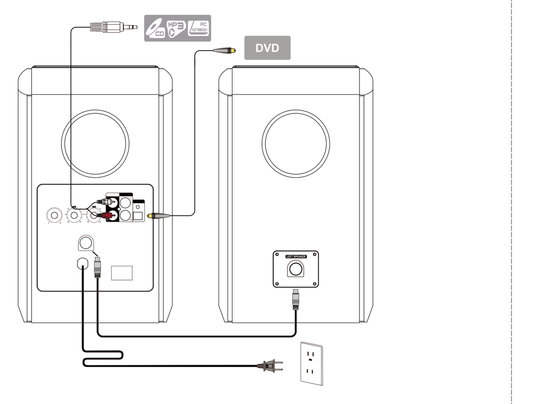

Poznámka:

Iba štandardné audio signály PCM vzorkovacích hodín (44,1/48/96KHz) sú prispôsobiteľné v optickom móde.

Rozwiązywanie problemów

Pilot zdalnego sterowania

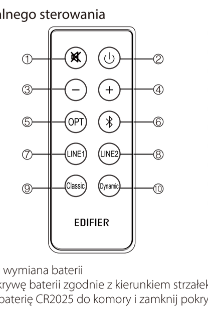

① Przycisk wyciszania
② Tryb gotowości/włączanie
③ Zmniejszanie głośności
④ Zwiększanie głośności
⑤ Wejście optyczne
⑥ Wejście Bluetooth
⑦ Line In 1
⑧ Line In 2
⑨ Tryb klasyczny
⑩ Tryb dynamiczny

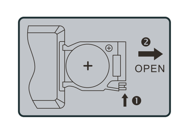

Instalacja i wymiana baterii
Obróć pokrywę baterii zgodnie z kierunkiem strzałek i usuń pokrywę, zainstaluj baterię CR2025 do komory i zamknij pokrywę.

OSTRZEŻENIE!
1. Nie połykaj baterii; zagrożenie chemicznego skażenia organizmu.
2. Ten produkt zawiera baterię w postaci tabletki lub paluszka. Połknięcie baterii może prowadzić do obrażeń ciała lub śmierci. Nie należy umieszczać nowych lub starych baterii w miejscu, do którego dzieci mogą się dostać.
3. Nie należy używać tego produktu, jeśli brakuje pokrywki baterii lub nie jest ona zamknięta i trzymaj pilota zdalnego sterowania w miejscu niedostępnym dla dzieci.
4. Proszę udać się do szpitala natychmiast po połknięciu baterii.

Wskazówka:
1. Nie umieszczaj pilota w gorących i wilgotnych miejscach.
2. Nie doładowuj baterii.
3. Wyjmij i wymień baterie gdy są one nieużywane przez dłuższy czas.
4. Baterii nie wolno wystawiać na działanie źródeł ciepła takich jak promieniowanie słoneczne, ogień, itp.
5. Ryzyko wybuchu jeśli bateria zostanie niewłaściwie włożona. Baterie należy wymieniać na baterie tego samego lub równoważnego typu.

Połączenie

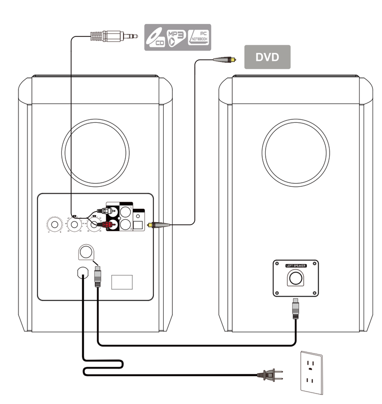

Uwaga:

Tylko standardowe sygnały audio PCM z próbkowaniem (44,1/48/96KHz) są dostosowane w trybie optycznym.

Připojení

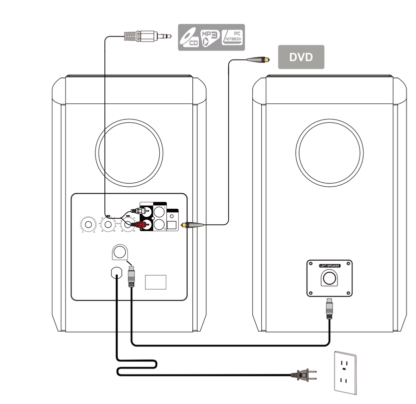

Poznámka:

Pouze standardní PCM audio signály vzorkovacího času (44.1/48/96KHz) se dají upravit v optickém režimu.

Návod k použití

① Vaše zařízení (mobilní telefon, tablet, přehrávač MP3/MP4 atd.) nastavte na vyhledávání a vyberte "EDIFIER R2000DB".
② Vaše zařízení spárujte s "EDIFIER R2000DB".
③ Audio přehrávejte na vašem zařízení a upravte hlasitost na požadovanou úroveň.
④ Připojení Bluetooth: Stiskněte s & přidržte .

Poznámka:
1. Konektivita a kompatibilita Bluetooth se může u různých přístrojů lišit v závislosti na verzích jejich softwaru.
2. Abyste mohli plně využít funkcí Bluetooth tohoto produktu, musí Váš mobilní přístroj podporovat profil A2DP.
3. PIN kód pro připojení je "0000", pro případ potřeby.

Prevádzková príručka

① Nastavte svoje zariadenie (mobilný telefón, tablet, MP3/MP4 prehrávač atď.) na vyhľadávanie a vyberte „EDIFIER R2000DB".
② Spárte svoje zariadenie s „EDIFIER R2000DB".
③ Na svojom zariadení prehrávajte hudbu a nastavte hlasitosť na požadovanú úroveň.
④ Pre odpojenie Bluetooth: Stlačte a podržte .

Poznámka:
1. Bluetooth pripojenie a kompatibilita sa môžu líšiť medzi rôznymi zdrojovými zariadeniami v závislosti od softvérovej verzie zdrojových zariadení.
2. Aby ste si mohli vychutnať všetky funkcie Bluetooth tohto produktu, prosím uistite sa že vaše mobilné zariadenie podporuje profily A2DP.
3. PIN kód na pripojenie je „0000" v prípade potreby.

Špecifikácie

Výkon el. napájania:	RMS 24W x 2 (výšky) + 36W x 2 (basy) (DRC ZAPNUTÉ)
Pomer signálu k šumu:	≥85dBA
Frekvenčná odozva:	50Hz~20KHz (+/-3dB)
Citlivosť vstupu:	Line In 1: 800mV ± 50mV Line In 2: 600mV ± 50mV Optický: 500mFFs ± 50mFFs
Typ vstupu:	Line In/Bluetooth/Optický
Ovládač basov:	5 palce (132mm)
Ovládač výšok:	Φ25 mm výškový reproduktor

Vyhlásenie pre EÚ
Frekvenčné pásmo: 2,402GHz~2,480GHz
RF výstup napájania: ≤20 dBm (EIRP)
Neexistujú žiadne obmedzenia používania.

Instrukcja obsługi

① Ustaw swoje urządzenie (telefon komórkowy, tablet, odtwarzacz MP3/MP4, itp.) na wyszukiwanie i wybierz „EDIFIER R2000DB".
② Sparuj swoje urządzenie z „EDIFIER R2000DB"
③ Włącz odtwarzanie na swoim urządzeniu i ustaw głośność na żądanym poziomie.
④ Aby odłączyć Bluetooth: naciśnij i przytrzymaj .

Uwaga:
1. Łączność Bluetooth i kompatybilność urządzeń źródłowych może się różnić w zależności od ich wersji oprogramowania.
2. Chcąc w pełni wykorzystać funkcje Bluetooth tego produktu należy się upewnić, że urządzenie mobilne obsługuje profil A2DP.
3. PIN do nawiązania połączenia to „0000", jeśli okaże się konieczny.

Dane techniczne

Moc wyjściowa:	RMS 24W x 2 (wysokie tony) + 36W x 2 (bas)(DRC ON)
Stosunek sygnału do szumu:	≥85dBA
Odpowiedź częstotliwości:	50Hz~20KHz (+/-3dB)
Czułość wejściowa:	Line In 1: 800mV ± 50mV Line In 2: 600mV ± 50mV Optyczne: 500mFFs ± 50mFFs
Typ wejścia:	Line In/Bluetooth/Optyczne
Sterownik basowy:	5 cali (132mm)
Sterownik wysokich tonów:	kopułkowy głośnik wysokotonowy Φ25mm

Deklaracja dla UE
Pasmo częstotliwości: 2.402GHz-2.480GHz
Moc wyjściowa RF: ≤20 dBm (EIRP)
Nie ma żadnych ograniczeń w stosowaniu.

Technické specifikace

Výkon:	RMS 24W x 2 (výšky) + 36W x 2 (hloubky) (ZAP DRC)
Šumový poměr signálu:	≥85dBA
Kmitočtová charakteristika:	50Hz~20KHz (+/-3dB)
Citlivost vstupu:	Linka vstup 1: 800mV ± 50mV Linka vstup 2: 600mV ± 50mV Optický: 500mFFs ± 50mFFs
Typ vstupu:	Line In/Bluetooth/Optický
Hloubkový měnič:	5 palce (132mm)
Výškový měnič:	Φ25 mm hedvábný kopulovitý výškový měnič

Prohlášení pro EU
Frekvenční pásmo: 2,402 GHz ~ 2,480 GHz
Radiofrekvenční výstupní výkon: ≤20 dBm (EIRP)
Použití není omezeno.

Odstraňování závad

Žádný zvuk
• Zkontrolujte, zda kontrolka napájení svítí.
• Zkuste zvýšit hlasitost pomocí hlavního ovladače nebo dálkového ovládání.
• Zkontrolujte, zda jsou audio kabely správně zapojeny a reproduktory mají správně nastavený vstup.
• Zkontrolujte audio výstup přehrávače.

Nelze se připojit přes Bluetooth
• Ujistěte se, že je reproduktor přepnutý na vstup Bluetooth. Pokud je v režimu jiných vstupů audia, tak se Bluetooth nepřipojí.
Stisknutím a přidržením v režimu Bluetooth jej odpojte jej od jakýchkoli jiných zařízení Bluetooth a potom to zkuste znovu.
• Efektivní přenosový dosah systému Bluetooth je 10 m; ujistěte se, že jsou oba přístroje v uvedeném dosahu.
• Zkuste připojit jiné zaízení Bluetooth.

Zařízení R2000DB se nechce zapnout.
• Zkontrolujte, zda je přístroj zapojen do sítě a zásuvka je pod je připojená.

Hluk přicházející z reproduktorů
• Reproduktory EDIFIER generují malý šum, zatímco šum některých zvukových zařízení je příliš vysoký. Odpojte audio kabely a zvyšte hlasitost, pokud není slyšet žádný zvuk ve vzdálenosti 1 metru od reproduktoru, pak není problém s tímto produktem.

Více informací o společnosti EDIFIER naleznete na stránkách www.edifier.com
Informace o záruce na produkty EDIFIER naleznete na příslušných mutačních stránkách na www.edifier.com a v kapitole Podmínky záruky.
USA a Kanada: service@edifier.ca
Jižní Amerika: Místní kontaktní informace naleznete na www.edifier.com (anglicky) nebo www.edifierla.com (španělsky/portugalsky).

Riešenie problémov

Žiadny zvuk
• Skontrolujte či je zapnutý svetelný indikátor napájania.
• Skúste zvýšiť hlasitosť pomocou hlavného ovládača hlasitosti alebo diaľkového ovládača.
• Uistite sa že audio káble sú pevne pripojené a vstupy na reproduktoroch sú správne pripojené.
• Skontrolujte či signál z audio zdroja vysiela.

Nie je možné pripojiť cez Bluetooth
• Uistite sa že reproduktor je prepnutý na Bluetooth vstup. Ak je prepnutý na iné módy audio vstupov, Bluetooth sa nepripojí.
Odpojte Bluetooth od akéhokoľvek zariadenia stlačením a podržaním ovládača hlasitosti v Bluetooth móde, potom to skúste znovu.
• Efektívny rozsah prenosu Bluetooth je 10 metrov; ubezpečte sa, že prevádzka je v dosahu.
• Pokúste sa pripojiť iné Bluetooth zariadenie.

R2000DB sa nezapla
• Skontrolujte či je zapojené napájanie, alebo či je zástrčka zapnutá.

Z reproduktorov sa ozýva šum
• Reproduktory EDIFIER vytvárajú slabý šum, avšak na niektorých zvukových zariadeniach je na pozadí veľmi vysoký šum. Odpojte zvukové káble a zvýšte hlasitosť, ak nie je počuť žiaden zvuk v 1 metrovej vzdialenosti od reproduktora, potom s týmto výrobkom nebude žiadny problém.

Viac informácií o EDIFIER, nájdete na www.edifier.com
Otázky týkajúce sa záruky EDIFIER nájdete na príslušnej stránke krajiny www.edifier.com a pozrite si časť nazvanú Podmienky záruky.
USA a Kanada: service@edifier.ca
Južná Amerika: Prosím navštívte www.edifier.com (anglicky) alebo www.edifierla.com (Španielsky/Portugalsky) pre miestne kontaktné údaje.

Wykrywanie i usuwanie usterek

Brak dźwięku
• Sprawdź, czy kontrolka zasilania się świeci.
• Spróbuj zwiększyć głośność korzystając z głównego regulatora głośności lub regulatora na pilocie zdalnego sterowania.
• Sprawdź, czy kable audio są mocno podłączone, a na zestawie głośnikowym właściwie ustawiono źródło sygnału.
• Sprawdź, czy z urządzenia źródłowego dochodzi sygnał audio.

Nie można nawiązać połączenia przez Bluetooth
• Sprawdź, czy głośnik przełączony jest na wejście Bluetooth. Jeśli jest w innym trybie audio, Bluetooth nie można połączyć.
Odłącz głośnik od wszelkich urządzeń Bluetooth naciskając i przytrzymując regulator głośności w trybie Bluetooth, po czym spróbuj ponownie.
• Efektywną łączność Bluetooth można zapewnić w odległości 10 metrów między urządzeniami, prosimy pamiętać, by odległość nie była większa.
• Celem sprawdzenia łączności prosimy użyć innego urządzenia Bluetooth.

R2000DB nie włącza się
• Sprawdź, czy urządzenie jest podłączone do zasilania i czy w gniazdku jest prąd.

Szum wychodzący z głośników
• Głośniki EDIFIER generują niewielkie szumy, natomiast szumy w tle niektórych urządzeń audio są za wysokiej. Odłącz przewody audio i podgłośnij; jeżeli w odległości 1 m od głośnika nie słychać żadnego dźwięku, wówczas nie ma problemu z produktem.

Więcej informacji na temat EDIFIER znajduje się na naszej stronie internetowej www.edifier.com
W przypadku pytań na temat gwarancji prosimy otworzyć właściwą zakładkę danego kraju na naszej stronie www.edifier.com i zapoznać się treścią Warunków Gwarancji.
USA i Kanada: service@edifier.ca
Ameryka Południowa: Odwiedź naszą stronę www.edifier.com (po angielsku) lub www.edifierla.com (po hiszpańsku/portugalsku) w celu uzyskania informacji lokalnych.

Důležité bezpečnostní pokyny

1. Důkladně se seznamte s těmito pokyny. Uložte je na bezpečné místo pro pozdější použití.
2. Používejte pouze příslušenství doporučené výrobcem.
3. Přístroj instalujte náležitě v souladu s pokyny uvedenými v kapitole o jeho připojení.
4. Přístroj doporučujeme používat v teplotním rozmezí 0-35℃.
5. Abyste snížili riziko požáru nebo úrazu elektrickým proudem, nevystavujte tento přístroj dešti nebo vlhkosti.
6. Nepoužívejte toto zařízení v blízkosti vody. Zařízení se nesmí ponořovat do vody ani jiných kapalin a nesmí na něj kapat.
7. Přístroj neinstalujte v blízkosti tepelných zdrojů (např. radiátorů, kamen, nebo jiných zařízení vytvářejících teplo, atd.).
8. Na přístroj nestavte žádné předměty naplněné tekutinou, např. vázy; také se na něj nesmí stavět žádné zdroje otevřeného ohně, např. zapálené svíčky.
9. Neblokujte ventilační otvory. Do ventilačních ani jiných otvorů nestrkejte žádné předměty. Mohlo by dojít ke vzniku požáru nebo úrazu elektrickým proudem.
10. S ohledem na dostatečnou ventilaci nechte okolo přístroje dostatečný prostor (doporučujeme minimálně 5 cm).
11. Konektor se nesnažte do zásuvky zatlačit násilím. Před připojením konektoru zkontrolujte, zda zástrčka není něčím ucpaná a zda konektor odpovídá zástrčce a je správně orientován.
12. Dodané příslušenství a díly (např. šroubky) uchovávejte mimo dosah dětí, aby je omylem nespolkly.
13. Sami kryt nedemontujte ani neotvírejte. Vystavujete se tak riziku úrazu elektrickým proudem a jiným nebezpečím. Bez ohledu na příčinu poškození (např. poškozený kabel nebo zástrčka, vystavení působení tekutin, vpadlé cizí předměty, vystavení dešti nebo vlhkosti, nesprávná funkce nebo pád přístroje, atd.) musí opravu okamžitě provést pouze oprávněný servisní technik.
14. Před čištěním produktu suchým hadříkem jej vždy nejprve vypněte a odpojte ze sítě.
15. K čištění povrchů přístroje nikdy nepoužívejte silné kyseliny, zásady, benzín, alkohol ani jiná chemická rozpouštědla. K čištění používejte pouze neutrální čisticí prostředky nebo čistou vodu.

Nadměrný poslech hlasité hudby může způsobit poškození sluchu. Udržujte nastavení hlasitosti v rozumném rozsahu.

Správná likvidace produktu. Tato značka znamená, že tento přístroj nelze v rámci EU likvidovat jako běžný domácí odpad. Abyste zabránili poškození životního prostředí nebo lidského zdraví v důsledku nekontrolované likvidace přístroje, zodpovědně jej zrecyklujte, čímž umožníte opětovné využití použitých materiálů. K navrácení použitého přístroje využijte sběrné systémy nebo kontaktujte prodejce, u kterého jste produkt zakoupili. Ten od Vás může přístroj převzít a zajistit jeho ekologickou recyklaci.

Používejte pouze s vozíkem, stojanem, trojnožkou, držákem nebo stolkem specifikovaným výrobcem nebo prodaných s přístrojem. Při používání vozíku dbejte opatrnosti při manipulaci s přístrojem a vozíkem, aby nedošlo k poranění v důsledku překlopení.

Dôležité bezpečnostné pokyny

1. Prosím inštrukcie si dôkladne prečítajte. Pre budúce použitie ich uchovajte na bezpečnom mieste.
2. Používajte iba príslušenstvo schválené výrobcom.
3. Namontujte prístroj správne podľa pokynov v časti pripojenia zariadenia.
4. Odporúča sa zariadenie používať v prostredí kde je 0-35℃.
5. Aby ste sa vyhli riziku požiaru a elektrického šoku, nevystavujte zariadenie dažďu alebo vlhkosti.
6. Nepoužívajte toto zariadenie v blízkosti vody. Neponárajte toto zariadenie do akejkoľvek tekutiny alebo ho nevystavujte kvapkaniu alebo špliechaniu.
7. Neinštalujte alebo nepoužívajte toto zariadenie v blízkosti zdrojov tepla (napr. radiátor, ohrievač, sporák, alebo iné zariadenia ktoré vytvárajú teplo).
8. Na zariadenie sa nemajú umiestňovať žiadne predmety naplnené tekutinami, ako sú vázy; tiež by zariadenie nemalo byť vystavené otvorenému ohňu, ako sú zapálené sviečky položené na zariadení.
9. Neblokujte ventilačné otvory. Do ventilačných otvorov alebo mriežok nevkladajte žiadne predmety. Toto môže viesť k požiaru alebo k úrazu elektrickým prúdom.
10. Okolo zariadenia udržujte dostatočný priestor z dôvodu dobrej ventilácie (odporúča sa minimálne 5 cm).
11. Nestrkajte nasilu zásuvku do zástrčky. Pred pripojením, skontrolujte či nie je zástrčka upchatá a či je zástrčka vhodná pre zásuvku a či je orientovaná správnym smerom.
12. Uchovávajte dodávané príslušenstvo a časti (ako napríklad skrutky) mimo dosahu detí, aby sa zabránilo ich zjedeniu omylom.
13. Neotvárajte alebo nevyberajte kryt sami. Môžete sa tak vystaviť nebezpečnému napätiu alebo iným rizikám. Bez ohľadu na príčinu poškodenia (ako je poškodený drôt alebo zástrčka, vystavenie kvapkajúcej kvapaline alebo spadajúcemu cudziemu predmetu, vystavenie dažďu alebo vlhkosti, nefungujúcemu výrobku alebo spadnutiu výrobku atď.), musí byť oprava okamžite vykonaná autorizovaným servisným profesionálom.
14. Pred čistením výrobku suchou handričkou, vždy výrobok vypnite a odpojte zo zásuvky.
15. Na čistenie povrchu výrobku nikdy nepoužívajte silnú kyselinu, žieraviny, benzín, alkohol, alebo iné chemické čističe. Na čistenie použitie iba neutrálny čistič alebo čistú vodu.

Nadmerne hlasná hudba môže viesť k strate sluchu. Prosím udržujte hlasitosť v bezpečnom rozsahu.

Správna likvidácia tohto výrobku. Toto označenie znamená, že tento výrobok by nemal byť likvidovaný spolu s iným odpadom z domácností v celej EÚ. Aby sa predišlo možnému poškodeniu životného prostredia alebo zdravia ľudí v dôsledku nekontrolovaného zneškodňovania odpadu, zodpovedne ho recyklujte na podporu udržateľného opätovného využitia materiálnych zdrojov. Ak chcete vrátiť použité zariadenie, použite systém vrátenia a zberu alebo kontaktujte predajcu, kde bol produkt zakúpený. Oni potom tento výrobok dajú na recykláciu bezpečnú pre prostredie.

Používajte len s vozíkom, stojanom, statívom, držiakom alebo stolom špecifikovaným výrobcom alebo predávanými s prístrojom. Ak používate vozík, pri pohybe kombinácie vozíka/prístroja postupujte opatrne, aby ste predišli poraneniu pri prevrátení.

Dôležité bezpečnostné pokyny

Varovanie pri napájaní:
1. Výrobok umiestnite do blízkosti elektrickej zásuvky.
2. Pred použitím, sa uistite že pracovné napätie je rovnaké ako vaša lokálna napájacia sieť. Správne pracovné napätie môžete nájsť na výrobnom štítku zariadenia.
3. Z bezpečnostných dôvodov odpojte výrobok od elektrickej siete počas búrok alebo pri dlhšom nepoužívaní.
4. Za normálnych okolností, môže byť napájanie horúce. V oblasti udržujte dobré vetranie a buďte opatrný.
5. Bezpečnostné varovné štítky sú na kryte alebo na spodku výrobku alebo napájacieho adaptéra.

Tento symbol je určený na výstrahu užívateľa pri prítomnosti neizolovaného nebezpečného napätia v kryte výrobku, ktoré môže byť predstavovať dostatočný stupeň pre riziko elektrického šoku osoby.

Tento symbol upozorňuje používateľa, aby nerozoberal kryt výrobku a nie je v ňom žiadna časť vymeniteľná používateľom. Pre opravu výrobok zoberte do autorizovaného opravného strediska.

Tento symbol naznačuje že zariadenie je len na používanie v interiéry.

Tento symbol naznačuje že zariadenie je II TRIEDY alebo dvoj izolované elektrické zariadenie bez požiadavky na uzemnenie.

Zástrčka napájacieho zdroja sa používa na odpojenie zariadenia, odpojené zariadenie má zostať pripravené na prevádzku.

Pre bezdrôtový výrobok:
1. Bezdrôtový výrobok môže vytvárať krátkovlnné rádio frekvencie a môže rušiť bežné používanie iných elektrických zariadení alebo zdravotného vybavenia.
2. Ak výrobok nie je povolený, vypnite ho Výrobok nepoužívajte v zdravotných zariadeniach, v lietadle, na pumpách, v blízkosti automatických brán, automatických požiarnych systémov alebo iných automatických zariadení.
3. Zariadenie nepoužívajte v blízkosti kardiostimulátora v rozsahu do 20 cm. Rádiové vlny môžu ovplyvniť bežnú operáciu kardiostimulátora alebo iných zdravotných zariadení.