Remarks:

- After each cycle, check for any debris in the filter to avoid future blockage.
- By unscrewing the coarse filter, you can remove the filter system. Remove any food remnants and clean the filters under running water.

NOTE: The entire filter assembly should be cleaned once a week.

Cleaning the Filter

To clean the coarse filter and the fine filter, use a cleaning brush. Reassemble the filter parts (see page 16) and reinsert them in the dishwasher, positioning them in their seat and pressing downwards.

WARNING! When cleaning the filters, do not knock them. Otherwise, the filters could be contorted and the performance of the dishwasher could be decreased.

Caring for the Dishwasher

The control panel can be cleaned by using a lightly dampened cloth.
After cleaning, make sure to dry it thoroughly.

For the exterior, use a good appliance polish wax.
Never use sharp objects, scouring pads or harsh cleaners on any part of the dishwasher.

Cleaning The Door

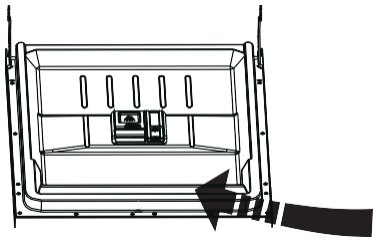

Do czyszczenia krawędzi wokół drzwi należy używać wyłącznie miękkiej, ciepłej, wilgotnej szmatki. Aby uniknąć przenikania wody do zamka drzwi i elementów elektrycznych, nie należy używać środków czyszczących w sprayu jakiegokolwiek rodzaju.

WARNING!

- Never use a spray cleaner to clean the door panel as it may damage the door lock and electrical components.
- Abrasive agents or some paper towels should not be used because of the risk of scratching or leaving spots on the stainless steel surface.

Winterizing

please take frost protection measures on the dishwasher in winter. Every time after washing cycles, please operate as follows:

1 .Cut off the electrical power to the dishwasher at the supply source.
2. Turn off the water supply and disconnect the water inlet pipe from the water valve.
3. Drain the water from the inlet pipe and water valve. (Use a pan to gather the water)
4. Reconnect the water inlet pipe to the water valve.
5. Remove the filter at the bottom of the tub and use a sponge to soak up water in the sump.

NOTE: *If your dishwasher cannot work because of the ice, please contact professional service persons.*

Cleaning the Spray Arms

It is necessary to clean the spray arms regularly for hard water chemicals will clog the spray arm jets and bearings.

To remove the upper spray arm, hold the nut, rotate the arm clockwise to remove it.

To remove the lower spray arm, pull out the spray arm upward.

Wash the arms in soapy and warm water and use a soft brush to clean the jets. Replace them after rinsing them thoroughly.

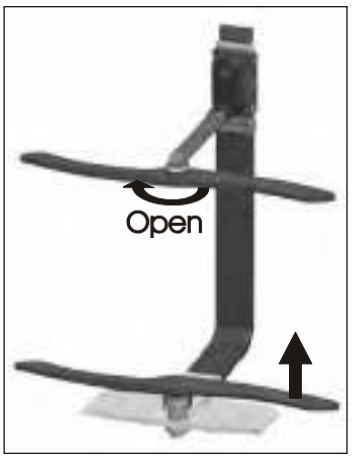

Jak utrzymać *zmywarkę w* dobrej *kondycji*

■ Po każdym praniu

Po każdym praniu należy zakręcić dopływ wody do urządzenia i pozostawić lekko otwarte drzwiczki, aby wilgoć i zapachy nie zostały uwięzione wewnątrz.

■ Wyjąć wtyczkę

Przed czyszczeniem lub wykonywaniem czynności konserwacyjnych należy zawsze wyjąć wtyczkę z gniazdka.

■ Bez rozpuszczalników i czyszczenia ściernego

Do czyszczenia zewnętrznych i gumowych części zmywarki nie należy używać rozpuszczalników ani ściernych środków czyszczących.
Używaj tylko ściereczki z ciepłą wodą z mydłem.
Aby usunąć plamy lub zabrudzenia z powierzchni wnętrza, należy użyć szmatki zwilżonej wodą z odrobiną octu lub środka czyszczącego przeznaczonego specjalnie do zmywarek.

■ Gdy nie jest używany przez dłuższy czas

Zaleca się przeprowadzenie cyklu mycia przy pustej zmywarce, a następnie wyjęcie wtyczki z gniazdka, zakręcenie dopływu wody i pozostawienie lekko otwartych drzwi urządzenia. Pomoże to drzwiom uszczelki, aby dłużej służyły i zapobiegały powstawaniu zapachów w urządzeniu.

■ Przenoszenie urządzenia

Jeśli urządzenie musi zostać przeniesione, staraj się utrzymać je w pozycji pionowej. Jeśli jest to absolutnie konieczne, może być ustawione na plecach.

■ Uszczelki

Jednym z czynników powodujących powstawanie nieprzyjemnych zapachów w zmywarce są resztki jedzenia spięte w uszczelkach. Okresowe czyszczenie wilgotną gąbką zapobiegnie temu zjawisku.

8.Instrukcja montażu

ention:

Instalacja rur i urządzeń
elektrycznych
powinny być wykonywane przez profesjonalistów.

£. *Ostrzeżenie*

Zagrożenie porażeniem prądem elektrycznym. Przed zainstalowaniem zmywarki należy odłączyć zasilanie elektryczne.

Nieprzestrzeganie tego zalecenia może spowodować śmierć lub porażenie prądem.

- Przygotowanie do instalacji

Miejsce montażu zmywarki powinno znajdować się w pobliżu istniejących węży dopływowych i spustowych oraz przewodu zasilającego. Należy wybrać jedną stronę zlewu szafki, aby ułatwić podłączenie węży spustowych zmywarki.

Uwaga: proszę sprawdzić dołączone akcesoria montażowe (haczyk do estetycznego panelu, śrubka)

Prosimy o dokładne zapoznanie się z instrukcją montażu.

- Ilustracje wymiarów szafy i pozycji montażowej zmywarki

Przed przeniesieniem zmywarki na miejsce montażu należy poczynić odpowiednie przygotowania. Wybierz miejsce w pobliżu zlewu, aby ułatwić montaż wężyków dopływowych i spustowych (patrz rys. 1).

Jeśli zmywarka jest zainstalowana w rogu szafki, po otwarciu drzwi powinno być trochę miejsca (ilustracja na rysunku 2).

[Rysunek1]

Wymiary korpusu Mniej niż 5mm pomiędzy górą zmywarki i szafki oraz drzwi zewnętrzne wyrównane do szafki.

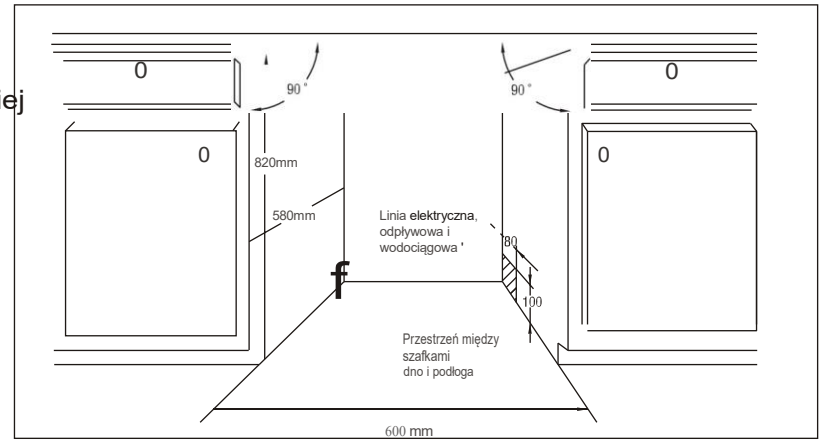

[Rysunek2]

Minimalna przestrzeń przy otwartych drzwiach

- Wymiary panelu estetycznego i montaż

1 Estetyczna płyta drewniana mogła być obrabiana zgodnie z rysunkiem 3.

[Rysunek3]

Panel estetyczny powinien być przetwarzany zgodnie z o przedstawionych wymiarach

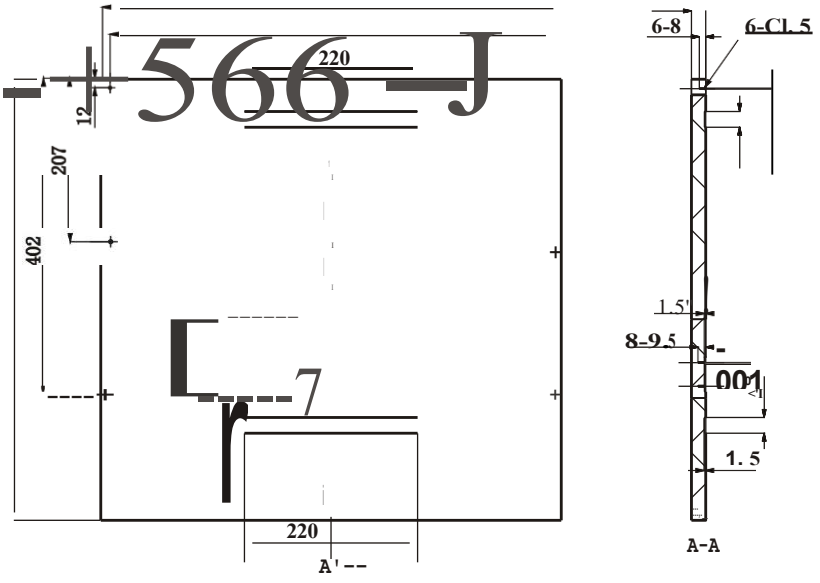

(Jednostka: mm)

2 magiczny paster łączy część drewnianą i część ze zmywarką, strona A przylega do drzwi drewnianych, strona B do zmywarki (patrz rysunek 4a). Po ustawieniu panelu, przymocuj go do drzwi zewnętrznych za pomocą śrub i wkrętów. (Patrz rysunek 4b)

[Rysunek4a]

Montaż panelu estetycznego

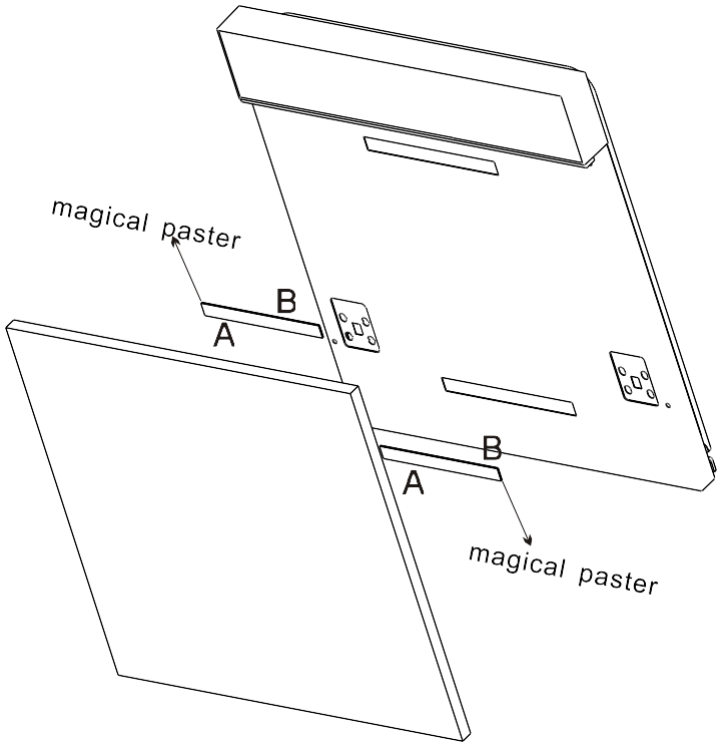

[Rysunek4b]

Montaż estetycznego panelu drewnianego

1. zdjąć cztery krótkie śruby
2. zamocować cztery długie śruby

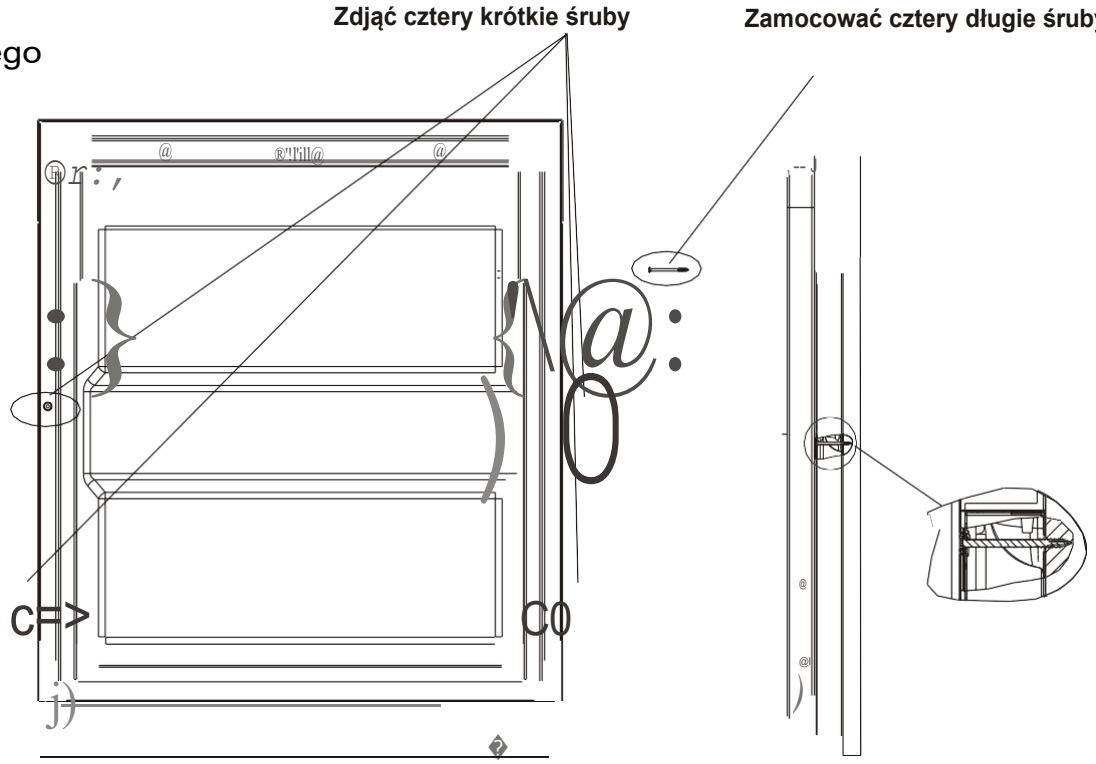

- Regulacja naprężenia sprężyny bramy

Sprężyny bramy są ustawione fabrycznie na odpowiednie napięcie dla bramy zewnętrznej. Jeśli zamontowane są estetyczne panele drewniane, trzeba będzie wyregulować napięcie sprężyny bramy.
Obracając śrubę regulacyjną napędzamy regulator w celu naprężenia lub rozluźnienia liny stalowej (patrz rys. 5).

Napięcie sprężyn bramy jest prawidłowe, gdy brama w pozycji całkowicie otwartej pozostaje w pozycji poziomej, a mimo to podnosi się
do zamknięcia z lekkim podniesieniem palca.

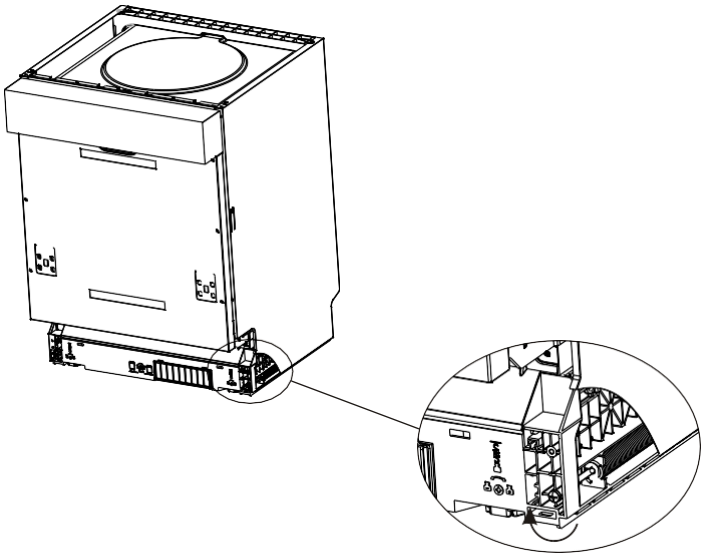

[Figury]

Regulacja naprężenia sprężyny bramy

- Podłączenie węży spustowych

Włóż wąż spustowy do rury spustowej o minimalnej średnicy 40mm lub pozwól mu spłynąć do zlewu, pamiętając, aby nie zginać i nie zaciskać go. Wysokość rury spustowej musi być mniejsza niż 1000mm.

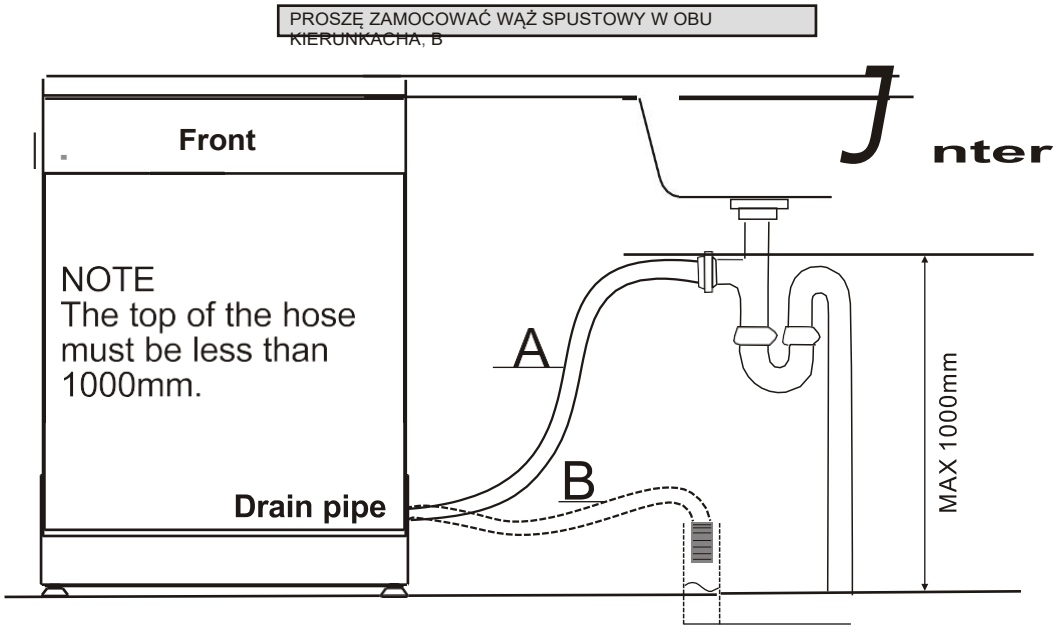

cp 40mm

- Etapy instalacji zmywarki

cl Zamontować drzwiczki meblowe do drzwi zewnętrznych zmywarki za pomocą dostarczonych wsporników. Odnieść się do szablonu w celu ustawienia wsporników.
2 Wyregulować napięcie sprężyn drzwiowych za pomocą klucza imbusowego obracając w kierunku zgodnym z ruchem wskazówek zegara, aby dokręcić lewą i prawą sprężynę drzwiową. Niewykonanie tej czynności może spowodować uszkodzenie zmywarki (ilustracja 2).
3 Podłączyć wąż dopływowy do źródła zimnej wody.
4 Podłącz wąż spustowy. Patrz schemat.(Rysunek 6)
5 Podłączyć przewód zasilający.
6 Zamocować listwę kondensacyjną pod powierzchnią roboczą szafy. Zwrócić uwagę, aby listwa kondensacyjna znajdowała się równo z krawędzią blatu roboczego.
Z Umieścić zmywarkę w odpowiednim miejscu. (Illustracja 4)
8 Wypoziomować zmywarkę. Tylne jedzenie można regulować od przodu zmywarki, obracając śrubę imbusową na środku podstawy zmywarki za pomocą klucza imbusowego (ilustracja 5A). Aby wyregulować
przednich nóżek, użyć płaskiego śrubokręta i obrócić przednie nóżki, aż zmywarka się wypoziomuje (Ilustracja 5B). 9 Zmywarkę należy zabezpieczyć na miejscu. Można to zrobić na dwa sposoby:
A. Normalna powierzchnia robocza: Włożyć hak montażowy w szczelinę płaszczyzny bocznej i zamocować go do powierzchni roboczej za pomocą wkrętów do drewna (Ilustracja 6).
B. Blat z marmuru lub granitu: Zamocować bok za pomocą śruby. (Ilustracja 7).

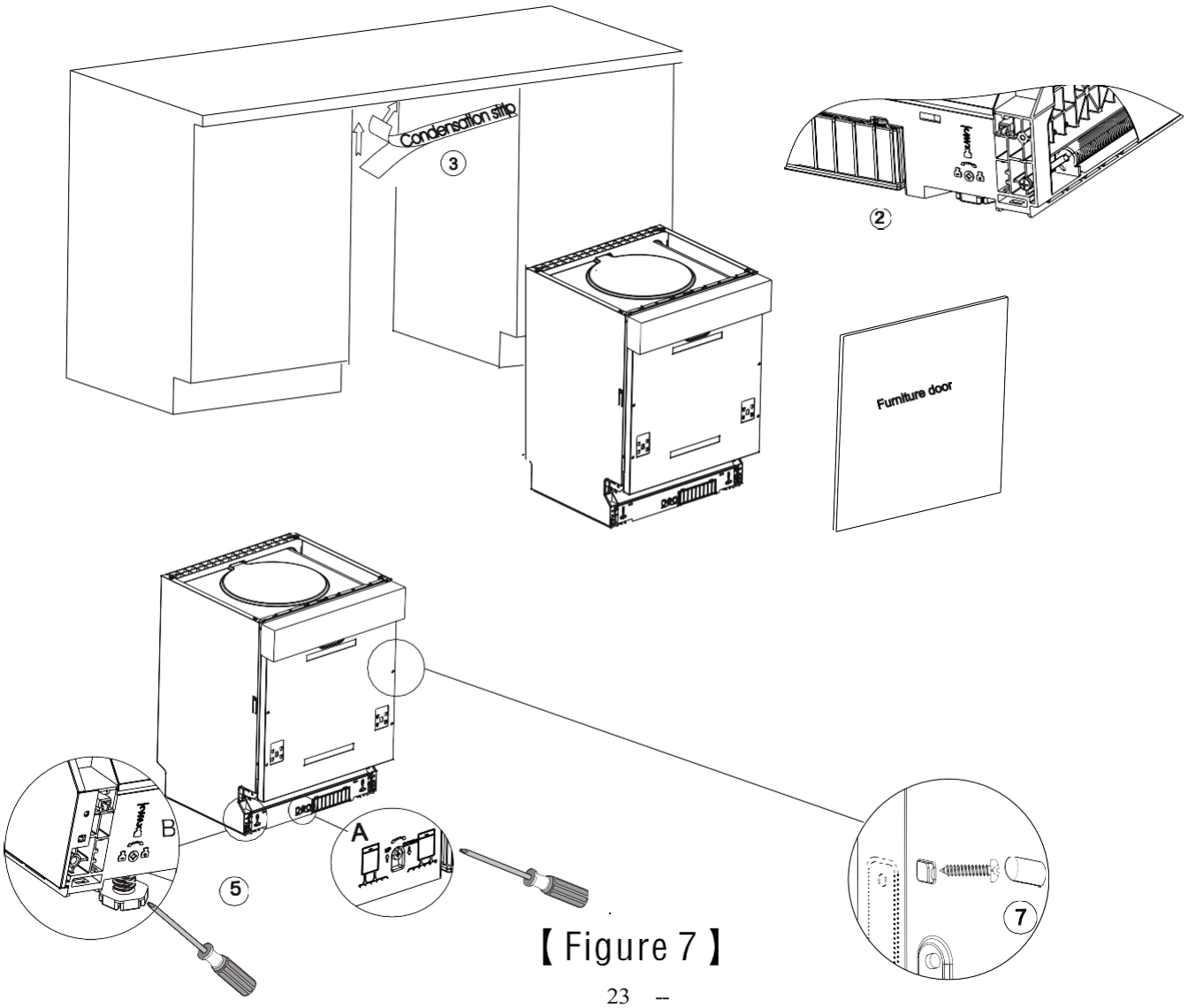

【 Figure 7 】

Zmywarka musi być wypoziomowana, aby zapewnić prawidłową pracę półek na naczynia i wydajność zmywania.

j Umieścić poziomicę na drzwiach i szynie stojaka wewnątrz wanny, jak pokazano na rysunku, aby sprawdzić, czy zmywarka jest wypoziomowana.

wypoziomować zmywarkę, regulując indywidualnie trzy nóżki poziomujące.

B Podczas poziomowania zmywarki należy zwrócić uwagę, aby nie dopuścić do przewrócenia się zmywarki.

[Rysunek 8].

Ilustracja regulacji stóp

UWAGA:
Maksymalna wysokość regulacji stopek wynosi 50 mm.

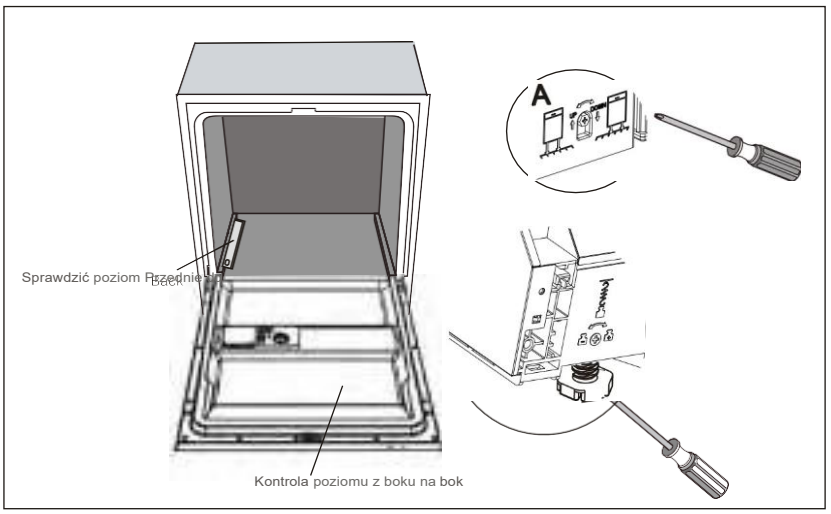

About Electricity Connecting
About Power Connection

WARNING!

Dla bezpieczeństwa osobistego:

- Nie należy używać przedłużacza ani wtyczki adapterowej z tym urządzeniem.
- W żadnym wypadku nie należy przecinać ani usuwać uziemienia.
- Podłączenie z przewodu zasilającego.

Wymagania elektryczne

Proszę spojrzeć na etykietę znamionową, aby poznać napięcie znamionowe i podłączyć zmywarkę do odpowiedniego źródła zasilania. Należy zastosować wymagany bezpiecznik 10 amperowy, bezpiecznik czasowy lub zalecany wyłącznik automatyczny i zapewnić oddzielny obwód służący tylko temu urządzeniu.

Podłączenie elektryczne

Przed użyciem należy upewnić się, że istnieje właściwe uziemienie.

Upewnij się, że napięcie i częstotliwość zasilania odpowiada podanych na tabliczce znamionowej. Wtyczkę należy wkładać wyłącznie do gniazdka elektrycznego, które jest odpowiednio uziemione. Jeśli gniazdo elektryczne, do którego należy podłączyć urządzenie, nie jest odpowiednie dla wtyczki, należy wymienić gniazdo, a nie używać adapterów lub podobnych urządzeń, ponieważ mogą one spowodować przegrzanie i poparzenia.

Cold Water Connection

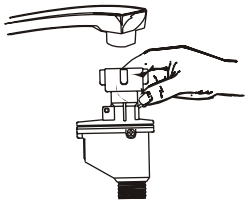

The appliance must be connected to the water mains using new hose-sets.
The old hose-sets should not be reused.

Water pressure must be between 0,04 MPa and 1 MPa. If the pressure is below the minimum consult our Service Department for advice.

1 Pull The safety supply hoses completely out from storage compartment located at rear of dishwasher.

2 Tighter the screws of the safety supply hose to the faucet with thread 3/4inch.

3 Turn water fully on before starting the dishwasher.

⚠ WARNING! Please close the hydrant after use

Positioning the Appliance

Position the appliance in the desired location. The back should rest against the wall behind it, and the sides, along the adjacent cabinets or walls. The dishwasher is equipped with water supply and drain hoses that can be positioned either to the right or the left sides to facilitate proper installation.

How to Drain Excess Water From Hoses

If the sink is 1000 higher from the floor, the excess water in hoses cannot be drained directly into the sink. It will be necessary to drain excess water from hoses into a bowl or suitable container that is held outside and lower than the sink.

Water Outlet

Connect the water drain hose. The drain hose must be correctly fitted to avoid water leaks.
Ensure that the water inlet hose is not kinked or squashed.

Extension Hose

If you need a drain hose extension, make sure to use a similar drain hose.
It must be no longer than 4 metres; otherwise the cleaning effect of the dishwasher could be reduced.

Syphon Connection

The distance between the drain connection and the bottom of the appliance must not be longer than 1000mm.
The water drain hose should be fixed.

Początek zmywarki do naczyń

Przed uruchomieniem zmywarki należy sprawdzić następujące rzeczy.

1 Zmywarka jest wypoziomowana i prawidłowo

2 zamocowana. Zawór wlotowy jest otwarty

3 Występuje nieszczelność na połączeniach przewodów

4 Przewody są szczelnie połączone

5 Zasilanie jest włączone

6 Węże dopływowe i spustowe są zawiązane.

7 Wszystkie materiały opakowaniowe i nadruki powinny być wyjęte ze zmywarki

⚠ Uwaga: Po instalacji należy pamiętać o zachowaniu niniejszej instrukcji.

Zawartość tej instrukcji jest bardzo pomocna dla użytkowników.

9.Wskazówki dotyczące rozwiązywania problemów

Przed wezwaniem serwisu

Przejrzenie wykresów na kolejnych stronach może uchronić Cię przed wezwaniem serwisu.

	Problem	Prawdopodobne przyczyny	Co robić
Problemy techniczne	*Zmywarka nie uruchamia się*	Przepalony bezpiecznik lub zadziałał wyłącznik automatyczny	Wymienić bezpiecznik lub zresetować wyłącznik automatyczny. Usunąć wszelkie inne urządzenia dzielące ten sam obwód ze zmywarką.
		Zasilacz nie jest włączony	Upewnij się, że zmywarka jest włączona i drzwi są bezpiecznie zamknięte. Upewnij się, że przewód zasilający jest prawidłowo podłączony do gniazda ściennego.
		Ciśnienie wody jest niskie	Sprawdź, czy dopływ wody jest prawidłowo podłączony i czy woda jest włączona.
		Drzwi zmywarki nie są prawidłowo zamknięte.	Upewnij się, że drzwi zostały prawidłowo zamknięte i zatrzaśnięte.
	woda nie jest wypompowywana ze zmywarki	Zagięcie w wężu spustowym Filtr zatkany	Sprawdzić wąż spustowy. Sprawdź, czy filtr jest gruby (patrz rozdział zatytułowany " Czyszczenie filtra ")
		Zlew kuchenny zatkany	Sprawdź zlew kuchenny, aby upewnić się, że dobrze odprowadza wodę. Jeżeli problem jest kuchenny zlew nie drenuje, ty możesz potrzebować hydraulika raczej niż serwisanta dla zmywarek.
	Sudy w wannie	Niewłaściwy detergent	Używaj tylko specjalnego detergentu do zmywarki, aby uniknąć powstawania osadów. Jeśli tak się stanie, otwórz zmywarkę i pozwól, aby piana wyparowała. Dodać do wanny 1 galon zimnej wody. Zamknij i zatrzaśnij zmywarkę, a następnie wybierz dowolny cykl. Otwórz drzwi po zatrzymaniu spuszczania wody i sprawdź, czy osad zniknął. W razie potrzeby powtórzyć.
		Rozlany płyn do płukania	Zawsze natychmiast wytrzeć rozlany płyn do płukania.
Problemy ogólne	*Zaplamione wnętrze wanny*	Detergent z użyto barwnika	Upewnij się, że detergent to ten bez barwnika.
	Biały film na wewnętrznej powierzchni	Minerały twardej wody	Do czyszczenia wnętrza należy użyć wilgotnej gąbki z płynem do mycia naczyń i założyć gumowe rękawice. Nigdy nie używaj innego środka czyszczącego niż płyn do mycia naczyń ze względu na ryzyko powstania piany lub piany.
	Na sztućcach są plamy z rdzy	Elementy, których dotyczy problem, nie są odporne na korozję.	
		Po dodaniu soli do zmywarki nie został uruchomiony program. Ślady soli mają dostał się do cyklu prania.	Zawsze uruchamiać program szybkiego mycia . bez naczyń w zmywarce i bez wybierania funkcji Turbo (jeśli jest obecna), po dodaniu soli do zmywarki.
Hałas		*Szumy grzechotania w szafce do mycia*	
		Odgłosy stukania w szafce do mycia	*Odgłosy stukania w rurach wodnych*

Pokrywa zmiękcza cza nie jest dobrze zamocowana.	Sprawdź pokrywę .Upewnij się, że mocowanie jest w porządku.
Ramię opryskiwacza uderza o przedmiot w koszu	Przerwanie programu i ponowne ułożenie przedmiotów, które przeszkadzają w pracy ramienia natryskowego.
Sztućce są luźno umieszczone w szafce na naczynia.	Przerwać program, i poukładać elementy zastawy stołowej.
Może to być spowodowane instalacją na miejscu lub przekrojem rurociągu.	Nie ma to wpływu na działanie zmywarki. w razie wątpliwości należy skontaktować się z odpowiednio wykwalifikowanym hydraulikiem.

Problem	*Prawdopodobne przyczyny*	*Co należy zrobić*
Naczynia nie są czyste	Naczynia nie zostały załadowane prawidłowo.	Patrz uwagi w " Ładowanie koszy do zmywarki ".
	Program nie miał wystarczającej mocy.	Wybierz bardziej intensywny program. Patrz" Tabela cykli prania ".
	Wydano za mało detergentu.	Użyj więcej detergentu lub zmień detergent. Zmień
	Pozycje blokują się droga broni rozpryskowej.	układ elementów, aby spray mógł się swobodnie obracać.
Unsatis - fabrycz ny wynik prania	Zespół filtrów w podstawie szafy myjącej nie jest czysty lub nie jest prawidłowo zamontowany.	Oczyścić i/lub prawidłowo zamontować kombinację filtrów. Wyczyść dysze ramion spryskiwaczy. Patrz "Czyszczenie ramion spryskujących".
Zmętnienie na szklanych naczyniach	Może to spowodować zablokowanie dysz ramienia spryskiwacza.	Użyj mniej detergentu, jeśli masz miękką wodę i wybierz krótszy cykl, aby umyć szklane naczynia i doprowadzić je do czystości.
Czarne lub szare ślady na naczyniach	Połączenie miękkiej wody i zbyt dużej ilości detergentu.	Użyj łagodnego środka czyszczącego, aby wyeliminować te ślady.
Detergent pozostawiony w kubkach dozownika	Aluminiowe przybory ocierały się o naczynia.	Ponowny załadunek naczyń w sposób prawidłowy.
Naczynia nie suszą się	Naczynia blokują kubki z detergentami.	Załadować zmywarkę zgodnie z instrukcją.
Unsatis - suszeni e fabrycz ne wynik	Niewłaściwy załadunek Zbyt mała ilość płynu do płukania	Zwiększyć ilość płynu do płukania/uzupełnić dozownik płynu do płukania.
	Naczynia są usuwane zbyt szybko	Nie należy opróżniać zmywarki bezpośrednio po umyciu. Otworzyć lekko drzwiczki, aby para mogła się wydostać. Rozpocząć rozładunek zmywarki dopiero wtedy, gdy naczynia są ledwie ciepłe w dotyku. Najpierw należy opróżnić górny kosz, aby zapobiec kapaniu wody do dolnego kosza.
	Wybrano niewłaściwy program	Przy programie krótkim temperatura mycia jest niższa, co zmniejsza wydajność czyszczenia. Wybierz program z długim czasem prania.
	Używanie sztućców z powłoka niskiej jakości	Odprowadzanie wody jest w przypadku tych przedmiotów trudniejsze. Sztućce lub naczynia tego typu nie nadają się do mycia w zmywarce.

Kody błędów

Gdy włączą się niektóre usterki, urządzenie wyświetli kody błędów, aby ostrzec użytkownika:

Kody	*Znaczenia*	*Możliwe przyczyny*
E1	Dłuższy czas wlotu.	Kran nie jest otwarty, lub pobór wody jest ograniczony, lub ciśnienie wody jest zbyt niskie.
E3	Nie osiąga wymaganej temperatury.	Nieprawidłowe działanie elementu grzejnego .
E4	Przelew.	Jakiś element zmywarki przecieka .

E8	Niepowodzenie w orientacji zastawki rozdzielczej.	Otwarty obwód lub przerwa w zaworze rozdzielczym.
E9	Naciskaj przycisk dłużej niż 30 sekund.	Woda lub coś na przycisk.
EC	Awaria systemu kontroli prania.	Awaria płytki drukowanej lub silnika.
Ed	Brak komunikacji pomiędzy główną płytką drukowaną a płytką wyświetlacza.	Otwarty obwód lub przerwane okablowanie dla komunikacji.

⚠ OSTRZEŻENIE!

W przypadku wystąpienia przepełnienia, przed wezwaniem serwisu należy wyłączyć główny dopływ wody. W przypadku przepełnienia miski dolnej:
- Zakręć główny dopływ wody przed wezwaniem serwisu
- Przed ponownym uruchomieniem zmywarki usunąć nadmiar wody.

Technical Information

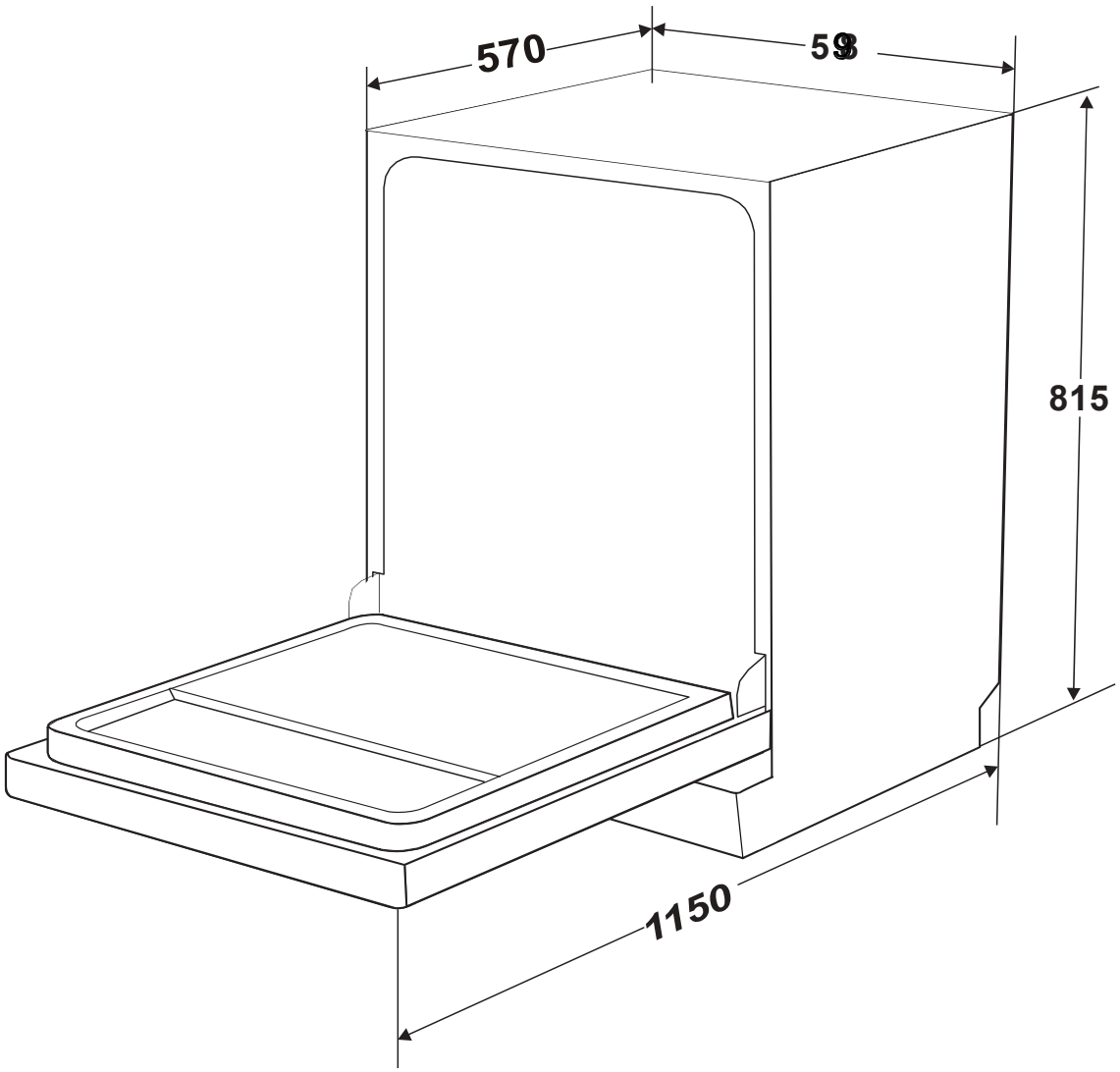

Wysokość :	815mm
Szerokość :	598 mm
Głębokość :	570mm(przy zamkniętych drzwiach)
Ciśnienie wody:	0,04-1,0MPa
Zasilanie:	patrz etykieta znamionowa
Pojemność:	Ustawienia 15 miejsc

ZAŁADUNEK KOSZY ZGODNIE Z NORMĄ EN50242:

1. Górny kosz:

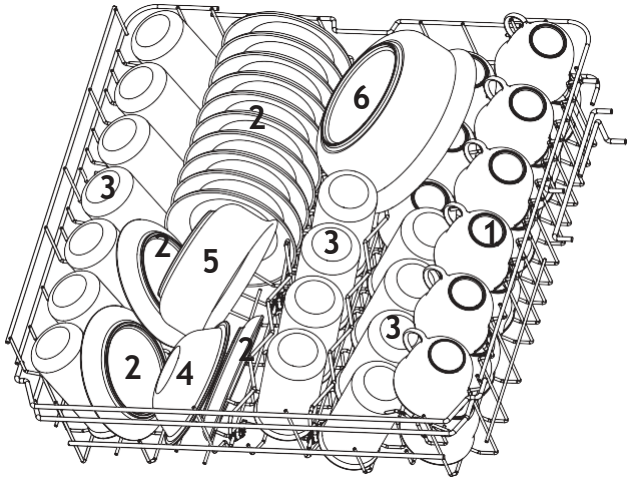

Numer	Pozycja
1	Filiżanki
2	Spodki
3	Okulary
4	Mała miska do serwowania
5	Średnia miska do serwowania
6	Duża miska do serwowania

2. Dolny kosz:

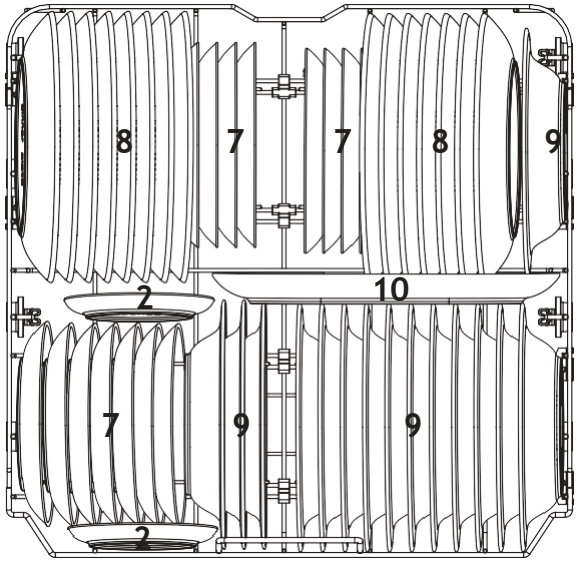

Numer	Pozycja
7	Talerze deserowe
8	Talerze obiadowe
9	Talerze do zupy
10	Półmisek owalny

OSTRZEŻENIE!
Nieprzestrzeganie załadunku może skutkować złą jakością mycia.

3. Stojak na sztućce:

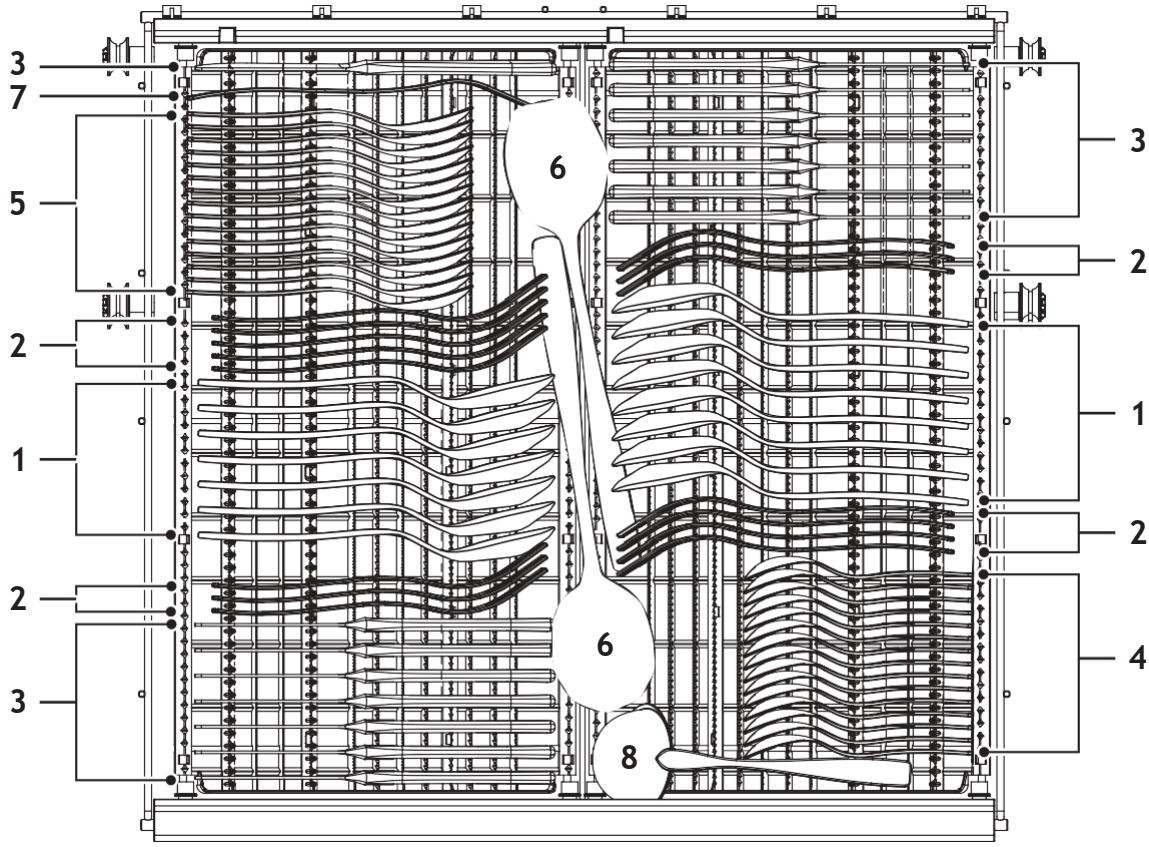

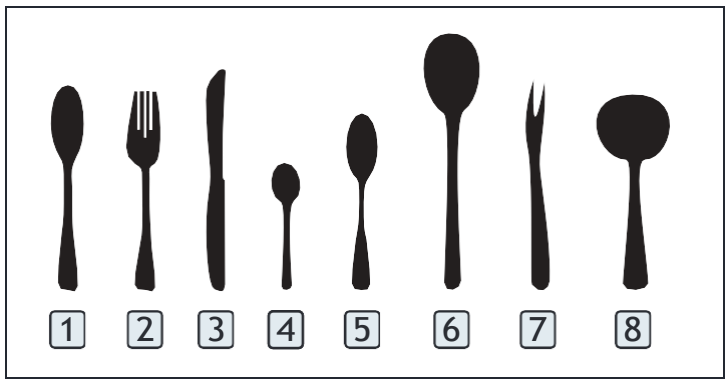

Numer	
1	Łyżki do zupy
3	Noże
2	Widelce
4	Łyżki do herbaty
5	
6	Łyżki do deserów
7	Widelec do serwowania
8	Chochla do sosów

Informacje dotyczące testów porównawczych zgodnie z normą EN50242 Pojemność: 15 miejsc siedzących
Pozycja górnego kosza: pozycja dolna Program: ECO
Ustawienie nabłyszczacza:
5 Ustawienie zmiękczacza:
H3

ZAŁADUNEK KOSZY ZGODNIE Z NORMĄ EN60436:

1. Górny kosz:

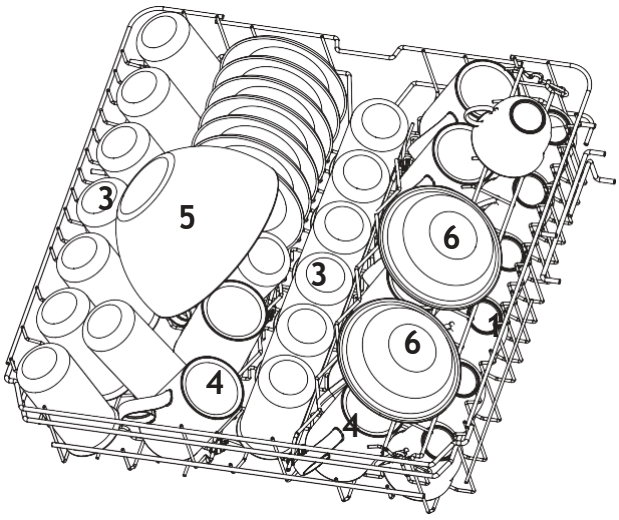

Numer	Pozycja
1	Filiżanki
2	Spodki
3	Okulary
4	Kubki
5	Szklana miska
6	Miseczki na desery

2. Dolny kosz:

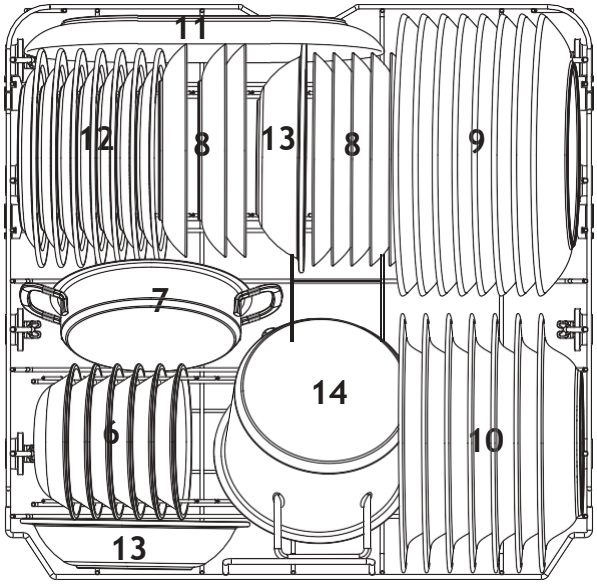

Numer	Pozycja
7	Garnek do pieca
8	Talerze deserowe
9	Talerze obiadowe
10	Talerze do zupy
11	Półmisek owalny
12	Talerzyki deserowe z melaminy
13	Miski z melaminy
14	Mała doniczka

OSTRZEŻENIE!
Nieprzestrzeganie załadunku może skutkować złą jakością mycia.

3. Stojak na sztućce:

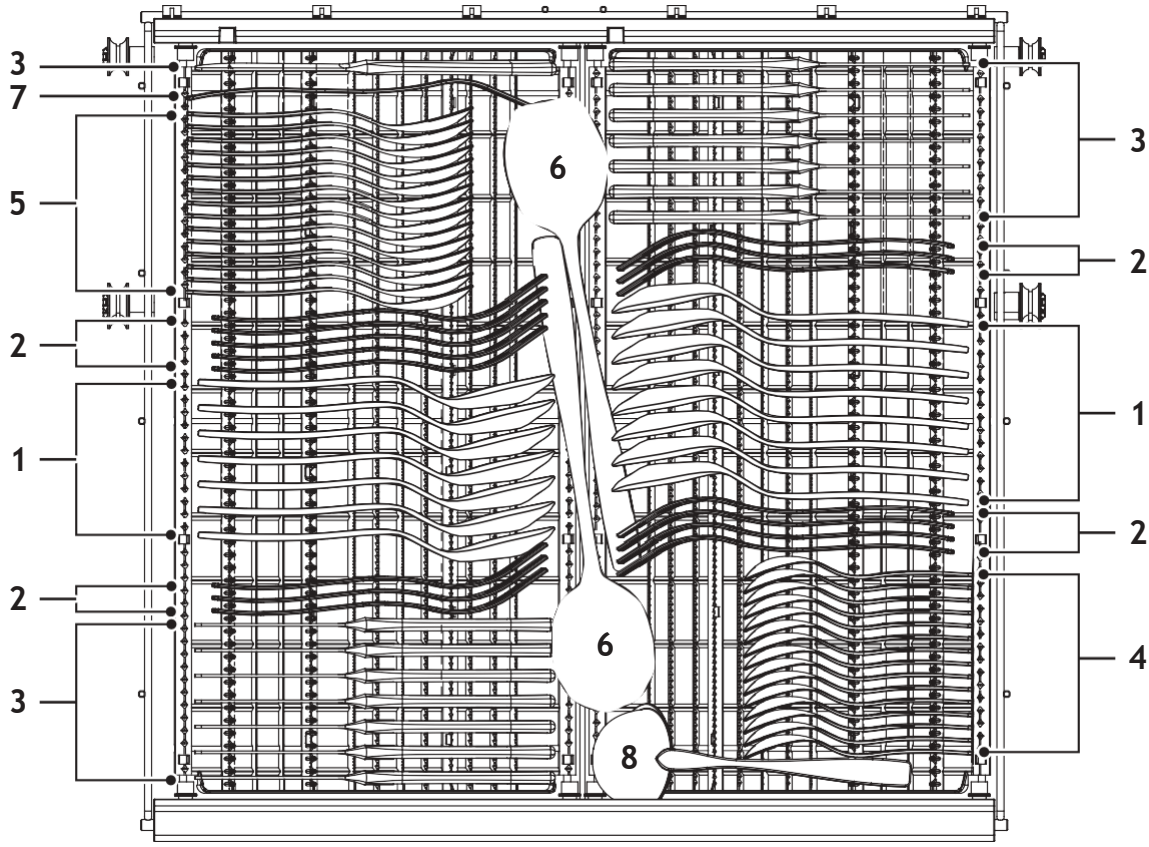

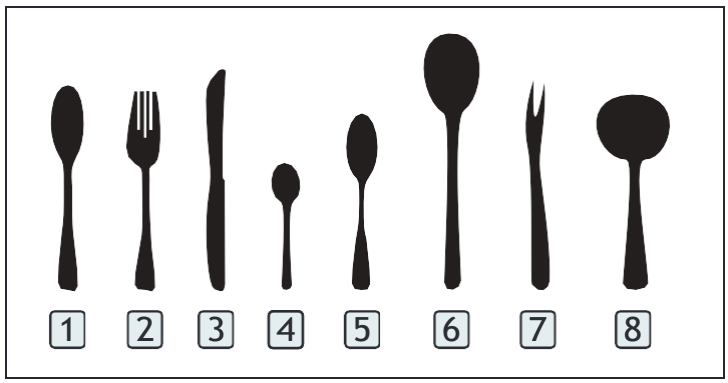

Numer	
1	Łyżki do zupy
3	Noże
2	Widelce
4	Łyżki do herbaty
5	
6	Łyżki do deserów
7	Widelec do serwowania
8	Chochla do sosów

Informacje dotyczące testów porównawczych zgodnie z normą EN60436 Pojemność: 15 miejsc siedzących
Pozycja górnego kosza: pozycja dolna Program: ECO
Ustawienie nabłyszczacza:
5 Ustawienie zmiękczacza:
H3

Stojak na sztućce używane Porady

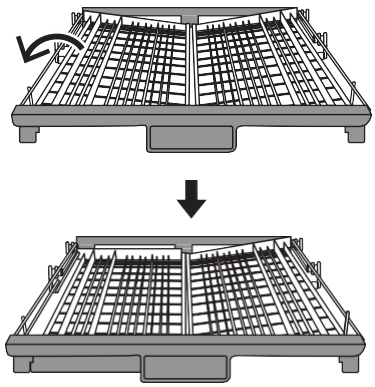

Podnieś lewy kosz do góry, ustaw go w dolnej pozycji, lewy kosz jest płaski, a prawy boczny.

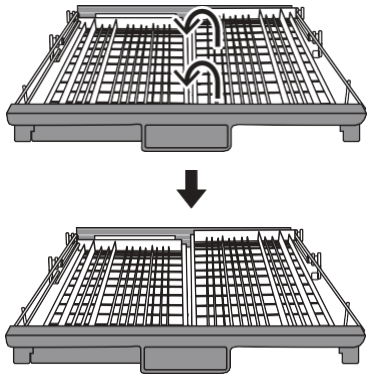

Podnieś prawy kosz do góry, zarówno lewy jak i prawy kosz są płaskie.

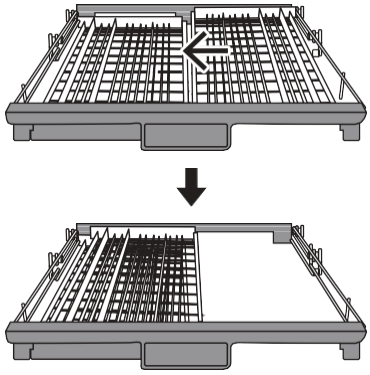

Przesuń prawy kosz z prawej strony na lewą, dwa kosze zachodzą na siebie.

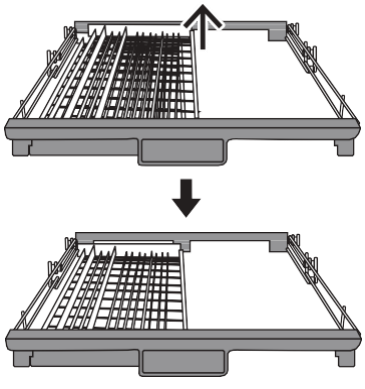

Usuń prawy kosz z tacy, ma tylko lewy kosz.

Łatwe wyjmowanie sztućców

Wykorzystując zasadę działania mechanizmu suwaka korbowego, sztućce są zawieszone. Wygodny palec wchodzi głęboko pod nóż i widelec, mieści kilka sztućców jednocześnie.

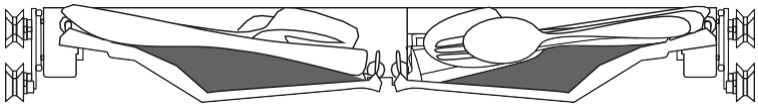

Wykorzystaj maksymalnie przestrzeń

Może pomieścić naczynia takie jak ubijaczki do jaj, kubki itp. i nie narusza górnego kosza.

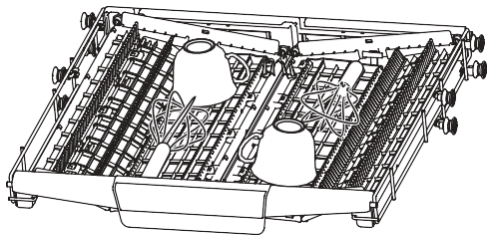

Regulacja wysokości stojaka

Poluzuj cztery przyciski na tacy i delikatnie naciśnij w dół.

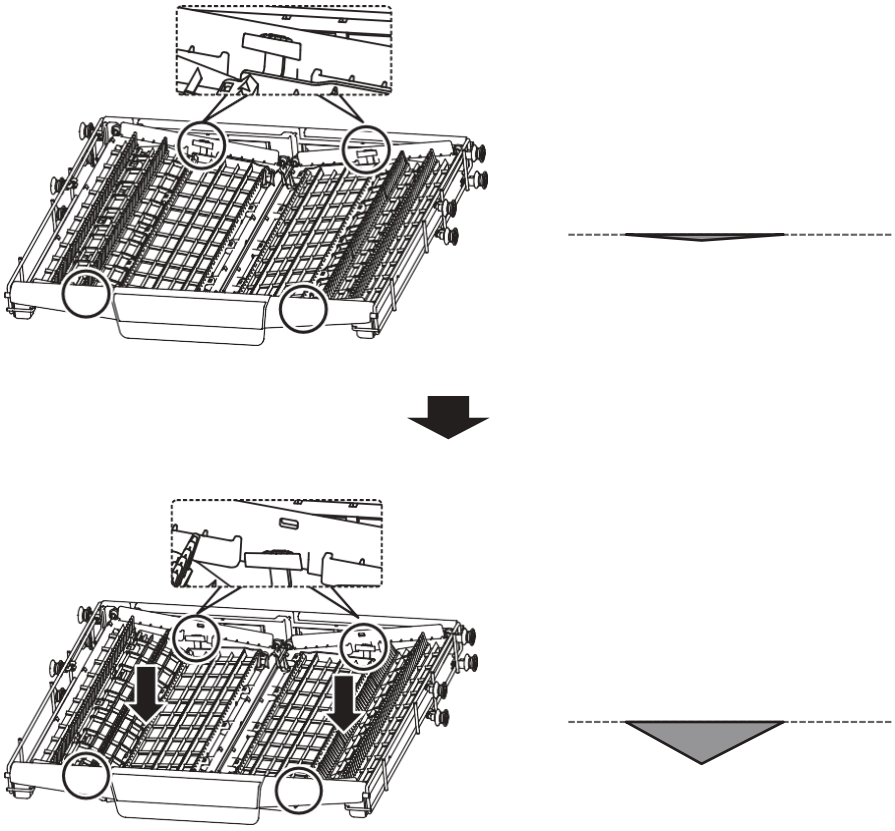

DOSTĘP DATABASE NOŚĆ

W celu uzyskania dostępu do informacji o Państwa modelu przechowywanym w bazie danych produktu, zgodnie z rozporządzeniem (UE) 2019/2017 i dotyczącym etykietowania energetycznego, prosimy o zalogowanie się na stronie internetowej: https://eprel.ec.europa.eu/

Szukaj referencji swojego produktu na stronie internetowej, umieszczając referencję serwisową, która jest podana na tabliczce znamionowej produktu.

EN After Sales Service:

Any maintenance on your equipment should be undertaken by:

-Either your dealer,

-Or another qualified mechanic who is an authorized agent for the brand appliances.

When making an appointment, state the full reference of your equipment (model, type and serial number). This information appears on the manufacturer's nameplate attached to your equipment.

INFORMACJE:

Minimalny okres dostępności części zamiennych wymienionych w rozporządzeniu europejskim 2019-2022-UE i dostępnych w szczególności dla użytkownika urządzenia, wynosi 10 lat na warunkach określonych w tym samym rozporządzeniu.