Nikon

with **WARRANTY**

NIKKOR

NIKKOR Z 85mm f/1.8 S

No Bruksanvisning (med garanti)
Sv Användarhandbok (med garantidokument)
Fi Käyttöohje (jossa takuu)
Dk Brugervejledning (med garantibevis)
Cz Návod k obsluze (včetně záručního listu)
Sk Užívateľská príručka (so záručným listom)
Pl Instrukcja obsługi (wraz z gwarancją)

Printed in Japan
CT0F02(7G)
7MMA257G-02

NIKON CORPORATION

Nikon Europe Service Warranty Card

Modellnavn/Modellnamn/ Mallin nimi/Modelnavn/ Název modelu/Názov modelu/ Nazwa modelu	NIKKOR Z 85mm f/1.8 S
Serienr./Serienummer/ Sarjanumero/Serienr./ Výrobní číslo/Výrobné číslo/ Nr seryjny	
Kjøpsdato/Inköpsdatum/ Ostopäivä/Købsdato/ Datum zakoupení/ Dátum zakúpenia/Data zakupu	

Kundens navn og adresse/Kundens namn och adress/Asiakkaan nimi ja osoite/Kundens navn og adresse/ Jméno a adresa zákazníka/Meno a adresa zákazníka/Nazwisko i adres klienta

Forhandler/Återförsäljare/Jälleenmyyjä/Forhandler/Prodejce/Predajca/Sprzedawca

Distributør/Distributör/Maahantuoja/Leverandør/Distributor/Distribútor/Dystrybutor

Nikon Europe B.V.
Tripolis 100, Burgerweeshuispad 101, 1076 ER Amsterdam,
The Netherlands

Produsent/Tillverkare/Valmistaja/Producent/Výrobce/Výrobca/Producent

NIKON CORPORATION
Shinagawa Intercity Tower C, 2-15-3, Konan, Minato-ku,
Tokyo 108-6290 Japan

No Garantibetingelser

Ditt Nikon-utstyr er garantert mot eventuelle produksjondefekter i ett helt år fra datoen for det opprinnelige kjøpet. Hvis produktet under denne garantiperioden viser seg å være defekt på grunn av feil materiale eller utførelse, vil vårt autoriserte serviceverksted innenfor Nikon Europe B.V.'s salgsområde reparere produktet under vilkårene og betingelsene oppgitt nedenfor uten kostnader for arbeid og deler. Nikon forbeholder seg retten (etter sitt eget forgodtbefinnende) til å erstatte eller reparere produktet.

1. Denne garanti gis kun ved fremleggelse av den utfylte garantiseddelen og originalfakturaen eller -kvitteringen som indikerer kjøpsdato, produkttype og forhandlernavn sammen med produktet.
   Nikon forbeholder seg retten til å nekte gratis garantiservice hvis de ovennevnte dokumentene ikke kan presenteres eller hvis informasjonen i dem er ufullstendig eller uleselig.
2. Denne garantiseddelen dekker ikke:
   - nødvendig vedlikehold og reparasjon eller utskifting av deler som resultat av normal slitasje.
   - endringer for å oppgradere produktet fra sin normale hensikt som beskrevet i bruksanvisningene uten forutgående skriftlig samtykke fra Nikon.
   - transportkostnader og all risiko for transport som er direkte eller indirekte knyttet til produktgarantien.
   - alle skader som skyldes endringer eller justeringer på produktet, uten forutgående skriftlig samtykke fra Nikon, for å være i samsvar med lokale eller nasjonale tekniske standarder som er i kraft i et annet land enn det som produktet opprinnelig ble utviklet og/ eller produsert for.
3. Garantien gjelder ikke i tilfelle av:
   - skade forårsaket av misbruk, inkludert, men ikke begrenset til unnlatelse av å bruke produktet for sin normale hensikt eller i henhold til bruksanvisningene for riktig bruk og vedlikehold og installasjon eller bruk av produktet som er uforenlig med gjeldene sikkerhetsstandarder i landet som produktet brukes i.
   - skade forårsaket av ulykker, inkludert, men ikke begrenset til lynnedslag, vann, brann, misbruk eller vanskjøtsel.
   - endring, vansiring, uleselighet eller fjerning av modell- eller serienummeret på produktet.
   - skader som er et resultat av reparasjoner eller justeringer utført av uautoriserte serviceorganisasjoner eller personer.
   - defekter i et system som produktet er inkorporert i eller brukes med.
4. Denne servicegaranti påvirker ikke forbrukerens lovmessige rettigheter under gjeldende nasjonale lover eller forbrukerens rettighet overfor forhandleren som oppstår som et resultat av salgs-/kjøpekontrakten.

Merknad: En oversikt over alle autoriserte Nikon-serviceverksteder kan finnes online ved å følge denne lenken
https://www.europe-nikon.com/service/

Sv Garantivillkor

Din Nikon-utrustning är garanterad mot tillverkningsfel i ett helt år efter det ursprungliga inköpsdatumet. Om produkten under denna garantiperiod visar sig vara felaktig p.g.a. material- eller tillverkningsfel reparerar vårt auktoriserade servicenätverk inom försäljningsområdet Nikon Europa B.V. produkten utan kostnad för arbete och delar, i enlighet med villkoren och bestämmelserna nedan. Nikon förbehåller sig rätten (efter eget godfinnande) att ersätta eller reparera produkten.

1. Denna garanti gäller endast vid uppvisande av det ifyllda garantikortet och originalfakturan eller inköpskvittot som anger inköpsdatum, produktinformation och återförsäljarens namn, tillsammans med produkten.
   Nikon förbehåller sig rätten att ej tillhandahålla avgiftsfri garantiservice om de ovanstående dokumenten inte kan presenteras, eller om informationen i dem är ofullständig eller oläsbar.
2. Denna garanti omfattar ej:
   - nödvändigt underhåll och reparationer eller byte av delar på grund av normalt slitage.
   - modifieringar för att uppgradera produkten från sitt normala användningsområde enligt beskrivningen i användarhandböckerna, utan föregående skriftligt medgivande från Nikon.
   - transportkostnader och alla transportrisker som direkt eller indirekt härrör till produkternas garanti.
   - skador som orsakats av modifikationer eller justeringar som gjorts på produkten, utan föregående skriftligt medgivande från Nikon, för att uppfylla lokala eller nationella tekniska standarder som gäller för andra länder än de som produkten ursprungligen konstruerades och/eller tillverkades för.
3. Garantin gäller därför inte:
   - för skador som orsakats av felaktig användning, inklusive, men inte begränsat till underlåtenhet att använda produkten för dess normala användningsområde eller i enlighet med användarinstruktionerna gällande korrekt användning och underhåll, eller montering eller användning av produkten som inte uppfyller de säkerhetsstandarder som gäller i användningslandet.
   - för skador som orsakats av olyckor, inklusive, men inte begränsat till åska, vatten, brand, felaktig användning eller försummelse.
   - om modellen eller serienumret på produkten ändrats, förstörts, gjorts oläsligt eller tagits bort.
   - för skador som orsakats av reparationer eller justeringar som har utförts av icke-auktoriserade serviceföretag eller personer.
   - för defekter i ett system som produkten infogats i eller som den används med.
4. Denna servicegaranti påverkar inte konsumentens lagstadgade rättigheter i enlighet med tillämpliga, gällande nationella lagar, och inte heller konsumentens rättigheter gentemot försäljaren som härrör från deras försäljnings-/köpekontrakt.

Anmärkning: En översikt över alla auktoriserade Nikon-serviceställen finns online och kan nås genom att följa denna länk
https://www.europe-nikon.com/service/

Fi Takuuehdot

Nikon-laitteellesi on myönnetty valmistusvikoja koskeva takuu, joka on voimassa yhden vuoden alkuperäisestä ostopäivästä lähtien. Jos tuotteessa ilmenee takuuaikana virheellisestä materiaalista tai työstä johtuvia vikoja, valtuutettu huoltotoimipaikkojen verkostomme Nikon Europe B.V.:n myyntialueella korjaa tuotteen laskuttamatta työstä tai osista alla esitettyjen ehtojen mukaisesti. Nikon varaa oikeuden (oman harkintansa mukaan) vaihtaa tai korjata tuotteen.

1. Tämä takuu on voimassa vain, jos tuotteen mukana toimitetaan täytetty takuukortti ja alkuperäinen ostotosite tai kuitti, josta käyvät ilmi ostopäivämäärä, tuotteen tyyppi ja jälleenmyyjän nimi.
   Nikon varaa oikeuden kieltäytyä ilmaisesta takuuhuollosta, jos yllä mainittuja asiakirjoja ei esitetä tai jos niissä olevat tiedot ovat puutteellisia tai lukukelvottomia.
2. Tämä takuu ei kata seuraavia:
   - Osien normaalista kulumisesta johtuva huolto ja korjaus tai vaihto.
   - Tuotteen muokkaaminen muuhun kuin käyttöoppaassa kuvattuun tarkoitukseen ilman Nikonin etukäteen myöntämää kirjallista lupaa.
   - Tuotetakuuseen suoraan tai epäsuorasti liittyvät kuljetuskustannukset ja kuljetusriski.
   - Tuotteeseen ilman Nikonin etukäteen myöntämää kirjallista lupaa tehdyistä sellaisista muokkauksista tai säädöistä aiheutuvat vahingot, joiden tarkoituksena on tehdä tuotteesta muun kuin alkuperäisen myynti- tai valmistusmaan paikallisten tai kansallisten teknisten määräysten mukainen.
3. Takuuta ei sovelleta, jos:
   - Vahinko johtuu virheellisestä käytöstä, mukaan lukien seuraavat tilanteet mutta ei rajoittuen niihin: tuotteen käyttö muuhun kuin tavanmukaiseen tarkoitukseen tai muuten kuin käyttöoppaan käyttö- ja huolto-ohjeiden mukaisesti sekä tuotteen asentaminen tai käyttö käyttömaassa voimassa olevien turvallisuusmääräysten vastaisesti.
   - Vahingon on aiheuttanut onnettomuus, esimerkiksi salamanisku, vesi, tulipalo, tai virheellinen käyttö tai huolimattomuus.
   - Tuotteen malli- tai sarjanumeroa on muutettu tai vääristelty tai se on poistettu tai turmeltu lukukelvottomaksi.
   - Vahinko johtuu valtuuttamattoman huoltoyrityksen tai henkilön tekemistä korjauksista tai säädöistä.
   - Järjestelmä, johon tuote on liitetty tai jonka kanssa sitä on käytetty, on viallinen.
4. Tämä huoltotakuu ei vaikuta kuluttajan voimassa olevien kansallisten lakien mukaisiin oikeuksiin eikä kuluttajan ja jälleenmyyjän väliseen osto- tai myyntisopimukseen liittyviin kuluttajan oikeuksiin.

Huomautus: Kaikkien valtuutettujen Nikon-huoltopisteiden tiedot ovat verkossa seuraavassa osoitteessa
https://www.europe-nikon.com/service/

Dk Garantivilkår

Dit Nikon-udstyr er garanteret mod fabrikationsfejl i et helt år gældende fra den oprindelige købsdato. Hvis produktet i denne garantiperiode viser tegn på defekt som følge af forkert materiale eller forkert håndværk, reparerer vores autoriserede servicenetværk inde for Nikon Europe B.V. produktet, omkostningsfrit for arbejdskraft og dele, i henhold til nedenstående vilkår og betingelser. Nikon forbeholder sig ret til (efter eget skøn) at erstatte eller reparere produktet.

1. Denne garanti ydes kun efter forevisning af det udfyldte garantikort samt af original faktura eller kvittering med angivelse af købsdato, produkttype og navn på forhandler sammen med produktet.
   Nikon forbeholder sig ret til at afvise gratis garantiservice, hvis ovenstående dokumenter ikke kan forevises, eller hvis de indeholdte oplysninger er ufuldstændige eller ulæselige.
2. Denne garanti dækker ikke:
   - Nødvendig vedligeholdelse og reparation eller udskiftning af dele på grund af normal slitage.
   - Ændringer for opgraderinger af produktet fra dets normale formål som beskrevet i brugervejledningerne uden forudgående skriftligt samtykke fra Nikon.
   - Transportomkostninger samt alle risici forbundet med transport, som direkte eller indirekte vedrører garantien for produkterne.
   - Skader, der opstår på grund af ændringer eller justeringer, som foretages på produktet uden forudgående skriftligt samtykke fra Nikon, så de overholder de gældende lokale eller nationale tekniske standarder i et hvilket som helst andet land end dem, produktet oprindeligt blev designet og/eller produceret til.
3. Garantien er ikke gældende i tilfælde af:
   - Skader forårsaget af misbrug, herunder men ikke begrænset til, manglende brug af produktet til dets normale formål, eller hvor anvendelse ikke foregår i henhold til brugerinstruktionerne i korrekt anvendelse og vedligeholdelse, samt hvor installation eller anvendelse af produktet er i uoverensstemmelse med gældende sikkerhedsstandarder i det land, hvor det anvendes.
   - Skader som følge af ulykker, herunder men ikke begrænset til, belysning, vand, brand, misbrug eller forsømmelse.
   - Ændring, utydelighed, ulæselighed eller fjernelse af model- eller serienummer på produktet.
   - Skader opstået som følge af reparationer og justeringer udført af uautoriserede serviceorganisationer eller personer.
   - Defekter i systemer, hvori produktet indgår, eller hvori det anvendes.
4. Denne servicegaranti har ikke indvirkning på forbrugerens juridiske rettigheder under gældende nationale love og ej heller på forbrugerens ret i forhold til forhandleren, der hidrører fra deres salgs-/købekontrakt.

Bemærkning: Du kan online finde en oversigt over alle autoriserede Nikon-servicestationer ved at følge dette link
https://www.europe-nikon.com/service/

Cz Záruční podmínky

Na vaše zařízení Nikon je poskytována záruka krytí veškeré výrobní vady po dobu jednoho roku od data původního zakoupení zařízení. Pokud se v průběhu této záruční lhůty projeví závada na výrobku způsobená použitím špatného materiálu nebo vadou při výrobě, provede naše síť autorizovaných servisů v rámci obchodního teritoria společnosti Nikon Europe B.V. opravu výrobku podle níže stanovených podmínek, aniž by byly účtovány poplatky za práci a použité náhradní díly. Společnost Nikon si vyhrazuje právo provést (na základě vlastního rozhodnutí) výměnu nebo opravu výrobku.

1. Tato záruka je poskytována pouze za předpokladu předložení výrobku včetně úplného záručního listu a původní faktury nebo účtenky obsahující datum zakoupení výrobku, označení typu výrobku a název prodejce.
   Pokud nelze předložit výše uvedené dokumenty nebo pokud jsou obsažené informace nekompletní nebo nečitelné, vyhrazuje si společnost Nikon právo odmítnout provedení zdarma poskytované záruční opravy.
2. Tato záruka nezahrnuje:
   - nutnou údržbu a opravu nebo výměnu součástí z důvodu jejich opotřebení normálním používáním výrobku.
   - úpravy nebo aktualizace výrobku oproti jeho normálnímu účelu, jak je popsán v návodech k obsluze, bez předchozího písemného souhlasu společnosti Nikon.
   - náklady na přepravu a veškerá rizika přepravy související přímo či nepřímo se zárukou na výrobky.
   - libovolné škody vyplývající z úprav nebo nastavení prováděných na výrobku bez předchozího písemného souhlasu společnosti Nikon z důvodu dosažení souladu s místními nebo národními technickými standardy platnými v jakékoli jiné zemi, pro kterou byl výrobek původně konstruován a/nebo vyroben.
3. Záruku nelze využít v případě:
   - poškození způsobeného nesprávným použitím výrobku včetně, ale nikoli výhradně, použití výrobku k jinému než určenému účelu nebo způsobem neuvedeným v pokynech ke správnému použití a údržbě, a instalace nebo použití výrobku v rozporu s bezpečnostními standardy platnými v zemi, kde se výrobek používá.
   - poškození způsobeného vyšší mocí včetně, ale nikoli výhradně, škod způsobených bleskem, vodou, požárem, nesprávným použitím nebo nedbalostí.
   - změn, poničení, nečitelnosti nebo odstranění modelového či sériového čísla výrobku.
   - poškození způsobeného opravami nebo nastaveními provedenými neautorizovaným servisem nebo osobou.
   - závad libovolného systému, ve kterém je výrobek zabudován nebo se kterým je používán.
4. Tato záruka neovlivňuje práva spotřebitele stanovená národními zákony ani práva spotřebitele vůči prodejci, která vyplývají z kupní smlouvy.

Poznámka: Přehled veškerých autorizovaných servisních středisek Nikon naleznete online prostřednictvím tohoto odkazu
https://www.europe-nikon.com/service/

Sk Záručné podmienky

Na vaše zariadenie Nikon sa vzťahuje záruka proti akýmkoľvek výrobným chybám s platnosťou na celý jeden rok od dátumu pôvodného zakúpenia. Ak sa počas tohto obdobia platnosti záruky prejaví na výrobku chyba v dôsledku nekvalitného materiálu alebo spracovania, naša sieť autorizovaných servisných stredísk v rámci oblasti predaja spoločnosti Nikon Europe B.V. opraví výrobok v súlade s nižšie uvedenými podmienkami bez účtovania nákladov za prácu a náhradné diely. Spoločnosť Nikon si vyhradzuje právo (podľa svojho vlastného uváženia) vymeniť alebo opraviť výrobok.

1. Táto záruka sa poskytuje len na základe predloženia vyplneného záručného listu a pôvodnej faktúry alebo dokladu o zakúpení s vyznačeným dátumom nákupu, typom výrobku a názvom predajcu spolu s výrobkom.
   Spoločnosť Nikon si vyhradzuje právo odmietnuť bezplatný záručný servis, ak nie je možné predložiť vyššie uvedené dokumenty alebo sú informácie, ktoré sú v nich uvedené, neúplné alebo nečitateľné.
2. Táto záruka sa nevzťahuje na:
   - nevyhnutnú údržbu alebo opravu, alebo výmenu dielov v dôsledku bežného opotrebovania.
   - úpravy s cieľom inovovať výrobok v rámci jeho bežného účelu tak, ako je to popísané v užívateľských príručkách, a to bez predchádzajúceho písomného súhlasu spoločnosti Nikon.
   - náklady a všetky riziká spojené s prepravou týkajúce sa priamo alebo nepriamo záruky na výrobky.
   - akúkoľvek škodu vyplývajúcu z úprav alebo nastavení, ktoré sa mohli vykonať na výrobku, a to bez predchádzajúceho písomného súhlasu spoločnosti Nikon, s cieľom dodržať platné miestne a štátne technické normy v akejkoľvek inej krajine ako v tých krajinách, pre ktoré bol daný výrobok pôvodne určený a/alebo vyrobený.
3. Táto záruka nebude platiť v prípade:
   - poškodenia spôsobeného nesprávnym použitím vrátane, ale nie s obmedzením na použitie výrobku na iný ako jeho normálny účel alebo inak ako v súlade s pokynmi pre používateľa týkajúcimi sa správneho používania a údržby, ako aj na inštaláciu či použitie výrobku s nedodržaním bezpečnostných noriem platných v krajine, v ktorej sa používa.
   - poškodenia spôsobeného nehodami vrátane, ale nie s obmedzením na pôsobenie blesku, vody, požiaru, na nesprávne použitie či nedbalosť.
   - obmeny, poškodenia, nečitateľnosti alebo odstránenia názvu modelu alebo výrobného čísla na výrobku.
   - poškodenia vyplývajúceho z opráv alebo nastavení, ktoré vykonali neautorizované servisné organizácie alebo osoby.
   - chýb v akomkoľvek systéme, do ktorého sa výrobok začlenil, alebo s ktorým sa používal.
4. Táto servisná záruka nemá vplyv na zákonné práva spotrebiteľa v rámci platnej štátnej legislatívy ani na právo spotrebiteľa voči predajcovi vyplývajúce z jeho kúpno-predajnej zmluvy.

Upozornenie: Prehľad všetkých autorizovaných servisných stredísk spoločnosti Nikon je možné nájsť online po kliknutí na tento odkaz na webovú stránku
https://www.europe-nikon.com/service/

Pl Warunki gwarancji

Państwa urządzenie firmy Nikon jest objęte gwarancją na wszelkie wady produkcyjne, obowiązującą przez jeden rok od daty pierwszego zakupu. Jeśli w tym okresie obowiązywania gwarancji produkt okaże się wadliwy w wyniku wady materiałowej lub wady wykonania, pracownicy naszej sieci autoryzowanych serwisów na terenie sprzedaży Nikon Europe B.V. przeprowadzą naprawę produktu na warunkach podanych poniżej, bez obciążania właściciela kosztami robocizny ani części. Firma Nikon zastrzega sobie prawo (według własnego uznania) do wymiany lub naprawy produktu.

1. Niniejsza gwarancja obowiązuje jedynie na podstawie przedłożenia wraz z produktem wypełnionej karty gwarancyjnej oraz oryginału faktury lub rachunku zawierającego datę zakupu, typ produktu oraz nazwę sprzedawcy.
   Firma Nikon zastrzega sobie prawo do odmowy przeprowadzenia bezpłatnej obsługi gwarancyjnej, jeśli przedłożenie wyżej wspomnianych dokumentów jest niemożliwe lub informacje w nich zawarte są niekompletne lub nieczytelne.
2. Niniejsza gwarancja nie obejmuje:
   - niezbędnej konserwacji oraz naprawy lub wymiany części w wyniku normalnego zużycia.
   - modyfikacji wykonanych w celu stosowania produktu do celów innych niż jego normalne przeznaczenie opisane w instrukcjach obsługi bez uprzedniej pisemnej zgody firmy Nikon.
   - kosztów transportu oraz wszelkiego ryzyka dotyczącego transportu w odniesieniu bezpośrednio lub pośrednio do gwarancji produktów.
   - żadnych uszkodzeń wynikających z modyfikacji lub regulacji produktu, jakie mogły zostać wykonane bez uprzedniej pisemnej zgody firmy Nikon w celu zapewnienia zgodności z lokalnymi lub krajowymi normami technicznymi obowiązującymi w dowolnym innym kraju niż kraje, dla których produkt został wyjściowo zaprojektowany i/lub wyprodukowany.
3. Gwarancja nie ma zastosowania w przypadku:
   - uszkodzeń spowodowanych przez błędne użytkowanie, w tym, w szczególności, niestosowanie produktu zgodnie z jego normalnym przeznaczeniem lub zgodnie z instrukcjami dla użytkownika w zakresie właściwego użytkowania i konserwacji, a także instalację lub użytkowanie produktu niezgodnie z normami bezpieczeństwa obowiązującymi w kraju użytkowania.
   - uszkodzeń spowodowanych przez wypadki, w tym, w szczególności, błyskawice, wodę, ogień, błędne użytkowanie lub zaniedbanie.
   - przerobienia, zamazania, nieczytelności lub usunięcia numeru modelu lub numeru seryjnego na produkcie.
   - uszkodzeń wynikających z napraw lub regulacji przeprowadzonych przez nieuprawnione organizacje serwisowe lub osoby.
   - wad w dowolnym systemie, w który produkt jest wbudowany lub w połączeniu z którym jest użytkowany.
4. Niniejsza gwarancja serwisowa nie ma wpływu na ustawowe prawa konsumenta wynikające z obowiązującego właściwego prawa krajowego ani na prawa konsumenta w stosunku do sprzedawcy wynikające z zawartej umowy sprzedaży/zakupu.

Uwaga: lista wszystkich autoryzowanych serwisów firmy Nikon znajduje się w Internecie pod następującym adresem
https://www.europe-nikon.com/service/

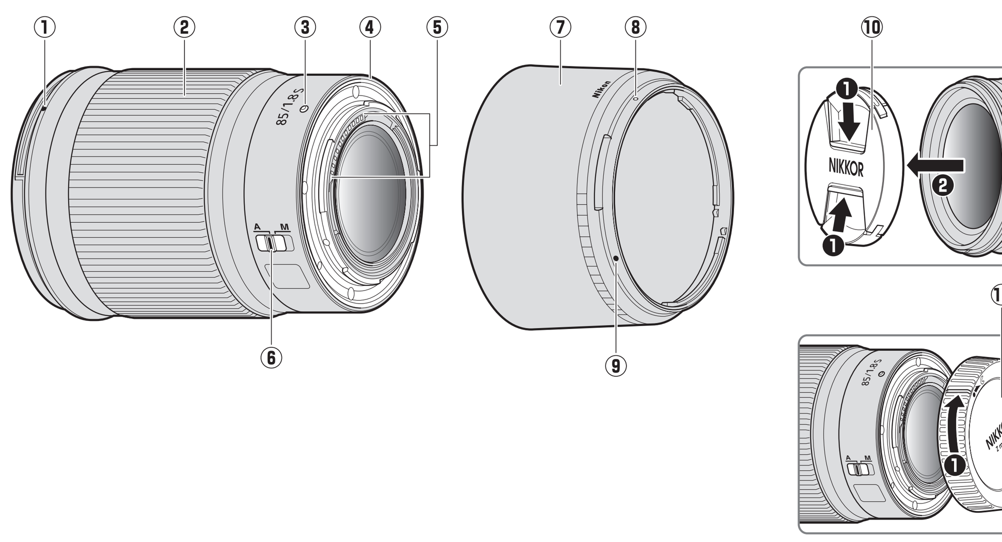

No Bruksanvisning (med garanti)

Før du bruker dette produktet, må du lese denne bruksanvisningen og kameraets bruksanvisning.

Merk: Dette objektivet er beregnet utelukkende til bruk med speilløse kameraer med Nikons Z-fatning.

For din sikkerhet

For å forhindre skade på eiendom eller personskade, enten på deg selv eller andre, må du lese "For din sikkerhet" i sin helhet før du bruker dette produktet.

Oppbevar disse sikkerhetsinstruksene der alle som bruker dette produktet kan lese dem.

⚠ **ADVARSEL:** Dersom du ikke overholder forholdsregler som er markert med dette ikonet, er det stor fare for død eller alvorlig personskade.

⚠ **FORSIKTIG:** Dersom du ikke overholder forholdsregler som er markert med dette ikonet, er det fare for personskade eller skade på eiendom.

⚠ ADVARSEL

- **Ikke demonter eller endre på dette produktet.**
  Ikke berør innvendige deler som blir eksponert etter et fall eller en annen ulykke.
  Dersom du ikke overholder disse forholdsreglene, er det fare for elektrisk støt eller andre personskader.
- **Skulle du oppdage avvik, som røyk, varme eller uvanlig lukt fra produktet, må du straks koble fra kameraets strømforsyning.**
  Hvis du fortsetter å bruke produktet, kan det oppstå brann, som kan medføre brannskader eller andre personskader.
- **Må holdes tørr.**
  Ikke håndter produktet med våte hender.
  Dersom du ikke overholder disse forholdsreglene, er det fare for brann eller elektrisk støt.
- **Ikke bruk dette produktet i nærheten av brannfarlig støv eller gass, som propan, bensin eller aerosoler.**
  Dersom du ikke overholder denne forholdsregelen, er det fare for eksplosjon eller brann.
- **Ikke se direkte på solen eller en annen sterk lyskilde gjennom objektivet.**
  Dersom du ikke overholder denne forholdsregelen, er det fare for synsskade.
- **Oppbevar dette produktet utilgjengelig for barn.**
  Dersom du ikke overholder denne forholdsregelen, er det fare for personskade eller funksjonsfeil i produktet. Vær også oppmerksom på at små deler medfører kvelningsfare. Dersom et barn svelger noe av dette produktet, må du øyeblikkelig kontakte lege.
- **Ikke håndter produktet med ubeskyttede hender på steder med svært høye eller lave temperaturer.**
  Dersom du ikke overholder denne forholdsregelen, er det fare for brannskader eller kuldeskader.

⚠ FORSIKTIG

- **Ikke la objektivet peke mot solen eller andre sterke lyskilder.**
  Lyset som blir fokusert av objektivet kan forårsake brann og skade produktets indre deler. Pass på at solen er et godt stykke utenfor bildet når du tar bilder av motiver i motlys. Sollyset som fokuseres i kameraet når solen er nær bildet kan forårsake brann.
- **Ikke la produktet ligge på et sted hvor det blir utsatt for svært høye temperaturer i lengre perioder, som i en stengt bil eller i direkte sollys.**
  Dersom du ikke overholder denne forholdsregelen, er det fare for brann eller funksjonsfeil i produktet.
- **Ikke transporter kameraer eller objektiver med stativer eller lignende tilbehør montert.**
  Dersom du ikke overholder denne forholdsregelen, er det fare for personskade eller funksjonsfeil i produktet.

Melding til forbrukere i Europa

Dette symbolet angir at elektrisk og elektronisk utstyr skal kasseres separat.

Det følgende gjelder bare for kunder i europeiske land:

- Dette produktet skal behandles som spesialavfall og kastes ved en miljøstasjon. Må ikke kasseres sammen med husholdningsavfall.
- Separat kassering og resirkulering hjelper til med å konservere naturlige ressurser og med å forhindre negative konsekvenser for menneskelig helse og miljøet, hvilket ukorrekt avhending kan resultere i.
- Hvis du vil ha mer informasjon, kontakter du forhandleren eller de lokale myndighetene som har ansvaret for avfallshåndtering.

Bruke objektivet

Deler på objektivet: Navn og funksjoner

Se diagrammet øverst til venstre på dette arket.

①	Påsettingsmerke for solblender	Bruk som referanse for å montere solblenderen.	Se B
②	Kontrollring	**Autofokusmodus valgt**: I autofokusmodus kan du dreie denne egendefinerbare ringen for å utføre en funksjon som er valgt med kameraet (se kameraets bruksanvisning for mer informasjon).	—
		Manuell fokusmodus valgt: Drei for å fokusere.	—
③	Påsettingsmerke for objektivet	Bruk som referanse når objektivet monteres på kameraet.	Se A
④	Gummipakning på objektivfatningen	—	—
⑤	CPU-kontakter	Overfører data til og fra kameraet.	—
⑥	Bryter for fokusfunksjon	Velg **A** for autofokus eller **M** for manuell fokusering. Merk at uavhengig av innstillingen som er valgt, så må fokus justeres manuelt når manuell fokusmodus er valgt ved hjelp av kamerakontrollene.	—
⑦	Solblender	Solblenderen blokkerer strølys som ellers ville forårsake lysflekker eller skyggebilder. Den beskytter også objektivet.	Se B
⑧	Låsemerke for solblender	Bruk som referanse for å montere solblenderen.	Se B
⑨	Påsettingsmerke for solblender		
⑩	Fremre objektivdeksel	—	—
⑪	Bakre objektivdeksel	—	—

A Festing og fjerning

Feste objektivet

1. Slå av kameraet, fjern kamerahusdekslet og ta av det bakre objektivdekslet.
2. Sett objektivet på kamerahuset mens du holder påsettingsmerket på objektivet innrettet med påsettingsmerket på kamerahuset, og roter deretter objektivet mot klokken til det klikker på plass.

Fjerne objektivet

1. Slå av kameraet.
2. Trykk på og hold nede utløserknappen for objektivet mens du vrir objektivet med klokken.

B Festing og fjerning av solblenderen

Rett inn påsettingsmerket for solblenderen (●) med objektivets påsettingsmerke for solblender (●) og drei deretter solblenderen (❷) til ●-merket peker mot låsemerket for solblenderen (○).

For å fjerne solblenderen, følger du trinnene ovenfor i motsatt rekkefølge.

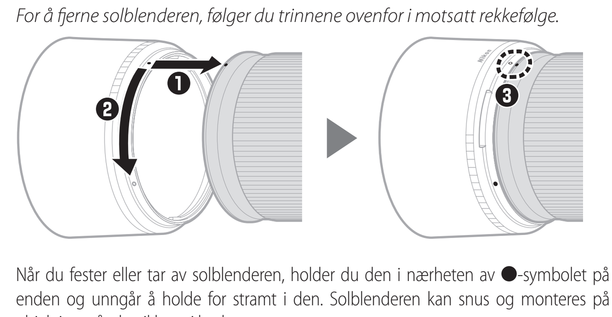

Når du fester eller tar av solblenderen, holder du den i nærheten av ●-symbolet på enden og unngår å holde for stramt i den. Solblenderen kan snus og monteres på objektivet når den ikke er i bruk.

Når objektivet er montert

Fokusposisjonen kan endres hvis du slår av kameraet og deretter slår det på igjen etter fokusering. Fokuser på nytt før du tar bildet. Hvis du har fokusert på et forhåndsvalgt sted mens du venter på at motivet ditt skal dukke opp, anbefaler vi at du ikke slår av kameraet før bildet er tatt.

Forholdsregler for bruk

- Du må ikke løfte eller holde objektivet eller kameraet ved å kun holde i solblenderen.
- Hold CPU-kontaktene rene.
- Dersom gummipakningen på objektivfatningen blir skadet, må du slutte å bruke objektivet umiddelbart og ta det med til et Nikon-autorisert servicesenter for reparasjon.
- Sett på fremre og bakre objektivdeksel igjen når objektivet ikke skal brukes.
- For å beskytte objektivets indre deler, skal det oppbevares et sted som beskytter det fra direkte sollys.
- Hold objektivet tørt. Rust på den innvendige mekanismen kan forårsake uopprettelig skade.
- Hvis objektivet legges på meget varme steder, kan objektivdelene av armert plast skades eller deformeres.
- Raske temperaturendringer kan føre til skadelig kondens på innsiden og utsiden av objektivet. Før du flytter objektivet fra varme til kalde omgivelser eller lignende, plasser objektivet i vesken eller en plastpose for å forlenge temperaturutligningen.
- Vi anbefaler at du plasserer objektivet i objektivvesken for å beskytte det mot riper under transport.

Objektivpleie

- Støvfjerning er vanligvis tilstrekkelig for å rengjøre objektivlinsenes glassflater.
- Smuss og fingeravtrykk kan fjernes fra objektivets overflate ved hjelp av en myk, ren bomullsklut eller en objektivrengjøringsklut som er lett fuktet med en liten mengde etanol eller objektivrengjøringsmiddel. Tørk forsiktig fra midten og utover med sirkulære bevegelser, og pass på at du ikke etterlater flekker eller berører linsen med fingrene.
- Bruk aldri organiske løsemidler som tynner eller benzen til å rengjøre objektivet.
- Fargenøytrale filtre (NC) (selges separat) og lignende kan brukes til å beskytte det fremre linseelementet.
- Hvis ikke objektivet skal brukes i en lengre periode, skal det oppbevares på et kjølig, tørt sted for å forhindre mugg og rust. Ikke oppbevar objektivet i direkte sollys eller med møllkuler av nafta eller kamfer.

Tilbehør

Tilbehør som følger med

- LC-67B 67 mm fremre objektivdeksel med trykklås
- LF-N1 Bakre objektivdeksel
- HB-91 Solblender med bajonettfatning
- CL-C1 Objektivveske

☑ Bruk av objektivvesken

- Vesken er ment for å beskytte objektivet mot riper, ikke mot fall eller andre fysiske støt.
- Vesken er ikke vanntett.
- Materialet som brukes i vesken kan falme, sverte av, krympe eller endre farge når det gnis eller fuktes.
- Fjern støv med en myk børste.
- Bruk en myk, tørr klut for å fjerne vann og flekker fra overflaten. Ikke bruk alkohol, benzen, tynner eller andre flyktige løsemidler eller vaskemidler.
- Må ikke oppbevares på steder som er utsatt for direkte sollys eller høye temperaturer eller luftfuktighet.
- Ikke bruk vesken til å rengjøre skjermen eller linseelementene.
- Pass på at objektivet ikke faller ut av vesken under transport.

Materiale: Polyester

Kompatibelt tilbehør

67 mm filtre med skrufatning

☑ Filtre
Bruk bare ett filter om gangen. Fjern solblenderen før du fester filtre eller roterer sirkulære polarisasjonsfiltre.

Spesifikasjoner

Fatning	Nikon Z-fatning
Brennvidde	85 mm
Største blenderåpning	f/1.8
Objektivkonstruksjon	12 elementer i 8 grupper (inkludert 2 ED-linseelementer og linseelementer med nanokrystallbelegg)
Bildevinkel	• FX-format: 28° 30′ • DX-format: 18° 50′
Fokuseringssystem	Fokusering på intern linsegruppe
Minste fokusavstand	0,8 m fra fokalplanet
Irisblenderblader	9 (avrundet blenderåpning)
Blenderåpningsområde	f/1.8 – 16
Filterfatning	67 mm (P = 0,75 mm)
Ytre mål	Ca. 75 mm maksimal diameter × 99 mm (avstand fra objektivets monteringsflens)
Vekt	Ca. 470 g

Nikon forbeholder seg retten til å endre utseende, spesifikasjoner og ytelsen til dette produktet når som helst og uten forvarsel.

Sv Användarhandbok (med garantidokument)

Innan du använder produkten, läs noggrant igenom både dessa instruktioner och kamerans handbok.

Obs!: Detta objektiv är endast avsett att användas med kameror utan spegel som har en Nikon Z-fattning.

För säkerhets skull

För att förhindra skador på dig själv eller andra, läs hela "För säkerhets skull" innan du använder denna produkt.

Förvara dessa säkerhetsinstruktioner där de som använder produkten kan läsa dem.

⚠ **VARNING:** Om de försiktighetsåtgärder som markeras med denna ikon inte följs kan det leda till dödsfall eller allvarliga skador.

⚠ **FÖRSIKTIGHET:** Om de försiktighetsåtgärder som markeras med denna ikon inte följs kan det leda till personskador eller skada på egendom.

⚠ VARNING

- **Demontera eller modifiera inte produkten.**
  Rör inte vid interna delar som exponeras på grund av ett fall eller annan olycka.
  Om dessa försiktighetsåtgärder inte följs kan det orsaka elstötar eller andra skador.
- **Om du upptäcker något onormalt, såsom att produkten avger, rök, värme eller ovanlig lukt, koppla omedelbart bort kamerans strömkälla.**
  Fortsatt användning kan orsaka brand, brännskador eller andra skador.
- **Håll torr.**
  Hantera inte med våta händer.
  Om dessa försiktighetsåtgärder inte följs kan det orsaka brand eller elstötar.
- **Använd inte produkten i närheten av lättantändligt damm eller gas såsom propan, bensin eller aerosoler.**
  Om denna försiktighetsåtgärd inte följs kan det orsaka explosion eller brand.
- **Titta inte direkt på solen eller andra starka ljuskällor genom objektivet.**
  Om denna försiktighetsåtgärd inte följs kan det orsaka synskador.
- **Förvara denna produkt utom räckhåll för barn.**
  Om denna försiktighetsåtgärd inte följs kan det orsaka skador eller fel på produkten. Notera dessutom att smådelar utgör en kvävningsrisk. Om ett barn sväljer någon del av denna produkt, kontakta omedelbart sjukvården.
- **Hantera inte med bara händerna på platser med extremt höga eller låga temperaturer.**
  Om denna försiktighetsåtgärd inte följs kan det orsaka brännskador eller köldskador.

⚠ FÖRSIKTIGHET

- **Lämna inte objektivet riktat mot solen eller andra starka ljuskällor.**
  Ljus som fokuseras av objektivet kan orsaka brand eller skador på produktens interna delar. När du fotograferar motiv i motljus, håll solen väl utanför bilden. Solljus som fokuseras in i kameran när solen är i närheten av bilden kan orsaka brand.
- **Lämna inte produkten på en plats där den utsätts för extremt höga temperaturer under en längre tid, såsom i ett stängt fordon eller i direkt solljus.**
  Om denna försiktighetsåtgärd inte följs kan det orsaka brand eller fel på produkten.
- **Transportera inte kameror eller objektiv med stativ eller liknande tillbehör monterade.**
  Om denna försiktighetsåtgärd inte följs kan det orsaka skador eller fel på produkten.

Meddelande till kunder i Europa

Denna symbol indikerar att elektrisk och elektronisk utrustning måste lämnas till separat insamling.

Följande gäller endast användare i europeiska länder:

- Den här produkten ska lämnas till separat insamling vid en särskild insamlingsplats. Släng inte produkten tillsammans med det vanliga hushållsavfallet.
- Separat insamling och återvinning hjälper till att spara på naturresurserna och förhindrar den negativa påverkan på människors hälsa och på miljön som kan inträffa vid felaktig kassering.
- Mer information får du från återförsäljaren eller av de lokala myndigheter som ansvarar för avfallshanteringen där du bor.

Använda objektivet

Objektivets delar: Namn och funktioner

Se diagrammet uppe till vänster på det här bladet.

①	Monteringsmarkering för motljusskydd	Använd när motljusskyddet monteras.	Se B
②	Inställningsring	**Autofokusläge valt**: I autofokusläge kan du rotera denna anpassningsbara ring för att utföra en funktion som valts med kameran (se kamerahandboken för mer information).	—
		Manuellt fokusläge valt: Rotera för att fokusera.	—
③	Objektivets monteringsmarkering	Använd när objektivet monteras på kameran.	Se A
④	Objektivets gummimonteringspackning	—	—
⑤	CPU-kontakter	Används för att överföra data till och från kameran.	—
⑥	Fokuslägesväljare	Välj **A** för autofokus, **M** för manuell fokusering. Notera att oavsett vilket alternativ som väljs så måste fokus justeras manuellt när manuellt fokuseringsläge väljs med kamerareglagen.	—
⑦	Motljusskydd	Motljusskydd blockerar ljusstrålar som annars skulle orsaka linsöverstrålning eller ghost-effekt. De skyddar också objektivet.	Se B
⑧	Låsmarkering för motljusskydd	Använd när motljusskyddet monteras.	Se B
⑨	Justeringsmarkering för motljusskydd		
⑩	Främre objektivlock	—	—
⑪	Bakre objektivlock	—	—

A Montering och borttagning

Montera objektivet

1. Stäng av kameran, ta bort kamerahuslocket och ta bort det bakre objektivlocket.
2. Placera objektivet på kamerahuset, håll monteringsmarkeringen på objektivet uppriktad mot monteringsmarkeringen på kamerahuset och vrid sedan objektivet moturs tills det klickar på plats.

Ta bort objektivet

1. Stäng av kameran.
2. Håll objektivlåsknappen intryckt samtidigt som du vrider objektivet medurs.

B Montera och ta bort motljusskyddet

Rikta upp monteringsmarkeringen för motljusskyddet (●) med justeringsmarkeringen för motljusskyddet (●) och vrid sedan skyddet (❷) tills ●-markeringen är uppriktad mot låsmarkeringen för motljusskyddet (○).

För att ta bort skyddet, utför ovanstående steg i omvänd ordning.

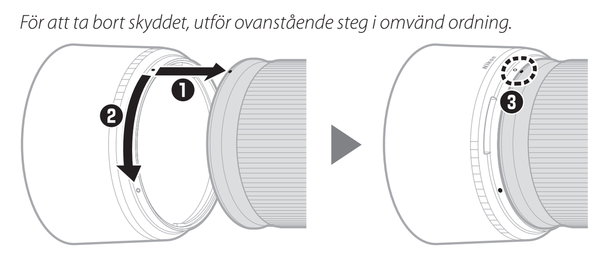

När du monterar eller tar bort skyddet, håll i det i närheten av ●-symbolen på basen och undvik att greppa det för hårt. Skyddet kan vändas och monteras på objektivet när det inte används.

När objektivet är monterat

Fokuspositionen kan ändras om du stänger av kameran och sedan slår på den igen efter fokuseringen. Fokusera om innan du fotograferar. Om du har fokuserat på en förvald plats medan du väntar på att ditt motiv ska dyka upp rekommenderar vi att du inte stänger av kameran tills bilden är tagen.

Försiktighetsåtgärder vid användning

- Lyft inte upp eller håll i objektivet eller kameran bara med hjälp av motljusskyddet.
- Håll CPU-kontakterna rena.
- Om objektivets gummimonteringspackning skulle skadas, sluta omedelbart använda utrustningen och ta med objektivet till en Nikon-auktoriserad serviceverkstad för reparation.
- Sätt tillbaka det främre och bakre objektivlocket när objektivet inte används.
- För att skydda objektivets inre delar, förvara det inte i direkt solljus.
- Håll objektivet torrt. Om den interna mekanismen rostar kan det leda till skador som inte kan repareras.
- Om objektivet lämnas på extremt varma platser kan detta skada eller förvrida delar gjorda av armerad plast.
- Snabba temperaturförändringar kan orsaka skadlig kondensation inuti och utanpå objektivet. Innan du flyttar objektivet från en varm till en kall omgivning eller tvärtom, placera det i väskan eller i en plastpåse för att minska temperaturförändringen.
- Vi rekommenderar att du placerar objektivet i sin väska för att skydda det mot repor under transport.

Objektivskötsel

- Att ta bort damm är normalt tillräckligt för att rengöra objektivets glasytor.
- Fläckar och fingeravtryck kan tas bort från objektivytan med en mjuk, ren bomullsduk eller objektivrengöringspapper lätt fuktat med en liten mängd etanol eller objektivrengöringsmedel. Torka försiktigt från mitten och utåt med en cirkelrörelse, försiktigt för att inte lämna fläckar, och rör inte objektivet med fingrarna.
- Använd aldrig organiska lösningsmedel som thinner eller bensen för att rengöra objektivet.
- Neutral color (NC)-filter (säljs separat) och liknande kan användas för att skydda det främre objektivelementet.
- Om objektivet inte ska användas under en längre tid, förvara det på en sval, torr plats för att förhindra mögel och rost. Förvara inte i direkt solljus eller med malkulor av nafta eller kamfer.

Tillbehör

Medföljande tillbehör

- LC-67B 67 mm främre objektivlock som knäpps på plats
- LF-N1 Bakre objektivlock
- HB-91 Motljusskydd med bajonettfattning
- CL-C1 Objektivväska

☑ Använda objektivväskan

- Väskan är avsedd för att skydda objektivet mot repor, inte från fall eller andra fysiska stötar.
- Väskan är inte vattentålig.
- Materialet som används i väskan kan blekna, blöda, krympa eller ändra färg när det gnids eller är blött.
- Ta bort damm med en mjuk borste.
- Vatten och fläckar kan tas bort från ytan med en mjuk, torr trasa. Använd inte alkohol, bensen, thinner eller andra flyktiga lösningsmedel eller rengöringsmedel.
- Förvara inte på platser som är utsatta för direkt solljus, hög temperatur eller hög luftfuktighet.
- Använd inte väskan för att rengöra monitorn eller objektivelement.
- Var försiktig så att objektivet inte faller ur väskan under transport.

Material: Polyester

Kompatibla tillbehör

67 mm skruvfilter

☑ Filter
Använd endast ett filter i taget. Ta bort motljusskyddet innan du monterar filter eller roterande cirkulära polariseringsfilter.

Specifikationer

Fattning	Nikon Z-fattning
Brännvidd	85 mm
Ljusstyrka	f/1.8
Objektivets konstruktion	12 element i 8 grupper (inklusive 2 ED-element och element med nanokristallbeläggning)
Bildvinkel	• FX-format: 28° 30′ • DX-format: 18° 50′
Fokuseringssystem	Inre fokuseringssystem
Minsta fokusavstånd	0,8 m från skärpeplanet
Diafragmablad	9 (rundad diafragmaöppning)
Bländarområde	f/1.8 – 16
Filterstorlek	67 mm (P = 0,75 mm)
Mått	Ca 75 mm maximal diameter × 99 mm (avstånd från kamerans objektivets monteringsfläns)
Vikt	Ca 470 g

Nikon förbehåller sig rätten att ändra utseende, specifikationer och prestanda för denna produkt när som helst och utan föregående meddelande.

Fi Käyttöohje (jossa takuu)

Ennen kuin käytät tuotetta, lue huolellisesti sekä nämä ohjeet että kameran käyttöopas.

Huomaa: Tämä objektiivi on tarkoitettu käytettäväksi ainoastaan peilittömissä kameroissa, joissa on Nikonin Z-bajonetti.

Turvallisuudesta

Lue "Turvallisuudesta" kokonaan ennen tuotteen käyttöä estääksesi omaisuusvahingot ja itsesi tai muiden loukkaantumisen.

Säilytä näitä turvallisuusohjeita paikassa, jossa ne ovat kaikkien tuotetta käyttävien luettavissa.

⚠ **VAROITUS:** Tällä kuvakkeella merkittyjen varotoimien noudattamatta jättäminen voi aiheuttaa kuoleman tai vakavan loukkaantumisen.

⚠ **HUOMAUTUS:** Tällä kuvakkeella merkittyjen varotoimien noudattamatta jättäminen voi aiheuttaa loukkaantumisen tai omaisuusvahinkoja.

⚠ VAROITUS

- **Älä pura tai muuntele tuotetta.**
  Älä koske sisäosiin, jotka paljastuvat putoamisen tai muun vahingon seurauksena.
  Näiden varotoimien noudattamatta jättäminen voi aiheuttaa sähköiskun tai muun loukkaantumisen.
- **Jos huomaat jotain poikkeavaa, kuten tuotteesta tulevaa savua, kuumuutta tai epätavallista hajua, irrota heti kameran virtalähde.**
  Käytön jatkaminen voi aiheuttaa tulipalon, palovammoja tai muun loukkaantumisen.
- **Pidä kuivana.**
  Älä käsittele märin käsin.
  Näiden varotoimien noudattamatta jättäminen voi aiheuttaa tulipalon tai sähköiskun.
- **Älä käytä tuotetta helposti syttyvän pölyn tai kaasun, kuten propaanin, bensiinin tai aerosolien, lähellä.**
  Tämän varotoimen noudattamatta jättäminen voi aiheuttaa räjähdyksen tai tulipalon.
- **Älä katso suoraan aurinkoon tai muuhun kirkkaaseen valonlähteeseen objektiivin läpi.**
  Tämän varotoimen noudattamatta jättäminen voi aiheuttaa näkövammoja.
- **Pidä tuote lasten ulottumattomissa.**
  Tämän varotoimen noudattamatta jättäminen voi aiheuttaa loukkaantumisen tai tuotteen toimintahäiriön. Huomaa myös, että pieniin osiin voi tukehtua. Jos lapsi nielee jonkin tuotteen osan, ota heti yhteyttä lääkäriin.
- **Älä käsittele paljain käsin paikoissa, joiden lämpötila voi olla erittäin korkea tai matala.**
  Tämän varotoimen noudattamatta jättäminen voi aiheuttaa palovammoja tai paleltumisen.

⚠ HUOMAUTUS

- **Älä jätä objektiivia suunnatuksi aurinkoon tai muuhun voimakkaaseen valonlähteeseen.**
  Objektiivin kokoama valo voi aiheuttaa tulipalon tai vahingoittaa tuotteen sisäosia. Kun kuvaat vastavalossa olevia kohteita, pidä aurinko riittävästi rajauksen ulkopuolella.
  Kun aurinko on rajauksen lähellä, kameraan keskittyvä auringonvalo voi aiheuttaa tulipalon.
- **Älä jätä tuotetta pitkäksi aikaa paikkoihin, joiden lämpötila on erittäin korkea, kuten suljettuun autoon tai suoraan auringonvaloon.**
  Tämän varotoimen noudattamatta jättäminen voi aiheuttaa tulipalon tai tuotteen toimintahäiriön.
- **Älä kuljeta kameroita tai objektiiveja kiinnitettyinä jalustoihin tai vastaaviin lisävarusteisiin.**
  Tämän varotoimen noudattamatta jättäminen voi aiheuttaa loukkaantumisen tai tuotteen toimintahäiriön.

Huomautus eurooppalaisille asiakkaille

Tämä merkintä osoittaa, että sähkö- ja elektroniikkalaitteet on kerättävä erillään muusta jätteestä.

Seuraavat ilmoitukset koskevat vain Euroopan maissa olevia käyttäjiä:

- Tämä tuote on tarkoitettu kerättäväksi erikseen asianmukaisessa keräyspisteessä. Älä hävitä sitä kotitalousjätteen mukana.
- Erilliskeräys ja kierrätys auttavat säästämään luonnonvaroja ja estämään haittoja, joita voi aiheutua ihmisten terveydelle ja ympäristölle, jos laitteita ei hävitetä asianmukaisesti.
- Lisätietoja saat myyjältä tai jätehuollosta vastaavilta paikallisilta viranomaisilta.

Objektiivin käyttö

Objektiivin osat: nimet ja toiminnot

Katso kaavio tämän sivun vasemmassa yläkulmassa.

①	Vastavalosuojan kiinnitysmerkki	Käytä kiinnittäessäsi vastavalosuojaa.	Katso B
②	Ohjausrengas	**Automaattitarkennustila valittu**: Automaattitarkennustilassa voit kiertää tätä mukautettavaa rengasta suorittaaksesi kameralla valitun toiminnon (katso lisätietoja kameran käyttöoppaasta).	—
		Käsitarkennustila valittu: Kierrä tarkentaaksesi.	—
③	Objektiivin kiinnitysmerkki	Käytä kiinnittäessäsi objektiivia kameraan.	Katso A
④	Objektiivin kumitiiviste	—	—
⑤	CPU-liitännät	Käytetään tietojen siirtämiseen kameraan ja kamerasta.	—
⑥	Tarkennustilan kytkin	Valitse **A** automaattitarkennukseen ja **M** käsitarkennukseen. Huomaa, että valitusta asetuksesta riippumatta tarkennusta on säädettävä käsisäätönä, kun käsisäätö on valittu kameran painikkeilla.	—
⑦	Vastavalosuoja	Vastavalosuojat estävät hajavaloa, joka voisi muuten aiheuttaa heijastuksia tai haamukuvia. Ne myös suojaavat objektiivia.	Katso B
⑧	Vastavalosuojan lukitusmerkki	Käytä kiinnittäessäsi vastavalosuojaa.	Katso B
⑨	Vastavalosuojan kohdistusmerkki		
⑩	Objektiivin etusuojus	—	—
⑪	Objektiivin takasuojus	—	—

A Kiinnittäminen ja irrottaminen

Objektiivin kiinnittäminen

1. Katkaise kamerasta virta, poista rungon suojus ja irrota objektiivin takasuojus.
2. Aseta objektiivi kameran runkoa vasten pitäen objektiivin kiinnitysmerkki kohdistettuna kameran rungon kiinnitysmerkin kanssa ja kierrä sitten objektiivia vastapäivään, kunnes se napsahtaa paikalleen.

Objektiivin irrottaminen

1. Katkaise kamerasta virta.
2. Paina objektiivin vapautuspainiketta ja pidä sitä painettuna samalla, kun kierrät objektiivia myötäpäivään.

B Vastavalosuojan kiinnittäminen ja poistaminen

Kohdista vastavalosuojan kiinnitysmerkki (●) vastavalosuojan kohdistusmerkin (●) kanssa ja kierrä sitten suojaa (❷), kunnes ●-merkki on kohdakkain vastavalosuojan lukitusmerkin (○) kanssa.

Poista vastavalosuoja suorittamalla yllä olevat vaiheet käänteisessä järjestyksessä.

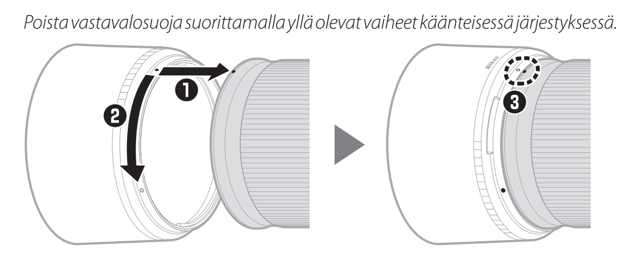

Kun kiinnität tai irrotat vastavalosuojaa, pidä siitä kiinni pohjassa olevan ●-merkin kohdalta ja vältä puristamasta suojaa liian tiukasti. Vastavalosuoja voidaan kääntää ja kiinnittää objektiiviin, kun sitä ei käytetä.

Objektiivin ollessa kiinnitettynä

Tarkennussijainti voi muuttua, jos sammutat kameran ja kytket sen uudelleen päälle tarkennuksen jälkeen. Tarkenna uudelleen ennen kuvausta. Jos olet tarkentanut ennalta valittuun sijaintiin odottaessasi, että kohteesi ilmestyy, suosittelemme, ettet sammuta kameraa ennen kuin kuva on otettu.

Käyttöön liittyvät varotoimet

- Älä nosta tai pidä objektiivia tai kameraa vain vastavalosuojan varassa.
- Pidä CPU-liitännät puhtaana.
- Jos objektiivin kumitiiviste vaurioituu, lopeta käyttö välittömästi ja vie objektiivi korjattavaksi valtuutettuun Nikon-huoltoon.
- Kiinnitä objektiivin etu- ja takasuojukset takaisin, kun objektiivi ei ole käytössä.
- Suojataksesi objektiivin sisäosia säilytä objektiivi suojassa suoralta auringonvalolta.
- Pidä objektiivi kuivana. Sisäosien ruostuminen voi aiheuttaa pysyviä vaurioita.
- Objektiivin jättäminen erittäin kuumiin paikkoihin voi vahingoittaa vahvistetusta muovista valmistettuja osia tai saada ne vääntymään.
- Nopeat lämpötilan muutokset saattavat aiheuttaa haitallista nesteen tiivistymistä objektiivin sisä- ja ulkopuolella. Sijoita objektiivi koteloonsa tai muovipussiin lämpötilan muutoksen hidastamiseksi ennen objektiivin tuomista lämpimästä ympäristöstä kylmään tai päinvastoin.
- Suosittelemme, että asetat objektiivin koteloonsa suojataksesi sitä naarmuuntumiselta kuljetuksen aikana.

Objektiivin hoito

- Normaalisti pölyn poistaminen riittää objektiivin lasipintojen puhdistamiseksi.
- Objektiivin pinnalla olevat tahrat ja sormenjäljet voidaan poistaa pehmeällä, puhtaalla puuvillakankaalla tai linssinpuhdistusliinalla, joka on kostutettu pienellä määrällä etanolia tai linssinpuhdistusainetta. Pyyhi kevyesti keskustasta ulospäin kiertävin liikkein varoen jättämästä tahroja tai koskemasta objektiivia sormillasi.
- Älä koskaan käytä objektiivin puhdistamiseen orgaanisia liuottimia, kuten maaliohennetta tai bentseeniä.
- Neutraalivärisuotimia (saatavilla erikseen) tai vastaavia voidaan käyttää objektiivin etuelementin suojaamiseen.
- Jos objektiivia ei ole tarkoitus käyttää pitkään aikaan, säilytä sitä viileässä, kuivassa paikassa estääksesi homeen ja ruosteen muodostumisen. Älä säilytä suorassa auringonvalossa tai naftaliini- tai kamferipohjaisen koimyrkyn kanssa.

Lisävarusteet

Mukana toimitettavat varusteet

- LC-67B 67 mm:n paikalleen napsautettava objektiivin etusuojus
- LF-N1 Objektiivin takasuojus
- HB-91 Vastavalosuoja
- CL-C1 Objektiivilaukku

☑ Objektiivilaukun käyttäminen

- Laukun tarkoitus on suojata objektiivia naarmuilta, ei putoamiselta tai muilta fyysisiltä iskuilta.
- Laukku ei ole vedenkestävä.
- Laukussa käytetty materiaali voi haalistua, päästää väriä, kutistua tai vaihtaa väriä, kun sitä hierotaan tai se on märkä.
- Poista pöly pehmeällä harjalla.
- Vesi ja tahrat voidaan poistaa pinnalta pehmeällä, kuivalla kankaalla. Älä käytä alkoholia, bensiiniä, tinneriä tai muita haihtuvia liuottimia tai pesuaineita.
- Älä säilytä paikoissa, jotka ovat alttiina suoralle auringonvalolle tai korkealle lämpötilalle tai kosteudelle.
- Älä käytä laukkua näytön tai linssielementtien puhdistamiseen.
- Varo, ettei objektiivi putoa laukusta kuljetuksen aikana.

Materiaali: polyesteri

Yhteensopivat lisävarusteet

67 mm:n kierrettävät suotimet

☑ Suotimet
Käytä vain yhtä suodinta kerrallaan. Irrota vastavalosuoja ennen suotimien tai pyöröpolarisaatiosuodattimien kiinnittämistä.

Tekniset tiedot

Kiinnitys	Nikonin Z-bajonetti
Polttoväli	85 mm
Suurin aukko	f/1.8
Objektiivin rakenne	12 elementtiä 8 ryhmässä (mukaan lukien 2 ED-elementtiä ja elementtejä, joissa on nanokidepinnoite)
Kuvakulma	• FX-muoto: 28° 30′ • DX-muoto: 18° 50′
Tarkennusjärjestelmä	Sisäinen tarkennusjärjestelmä
Lyhin tarkennusetäisyys	0,8 m polttotasosta
Himmentimen lamellit	9 (pyöristetty himmenninaukko)
Aukkoalue	f/1.8 – 16
Suodinkoko	67 mm (P = 0,75 mm)
Mitat	Noin 75 mm:n suurin halkaisija × 99 mm (etäisyys kameran objektiivin kiinnitysrenkaasta)
Paino	Noin 470 g

Nikon pidättää oikeuden muuttaa tämän tuotteen ulkonäköä, teknisiä tietoja ja suorituskykyä milloin tahansa ja ilman erillistä ilmoitusta.

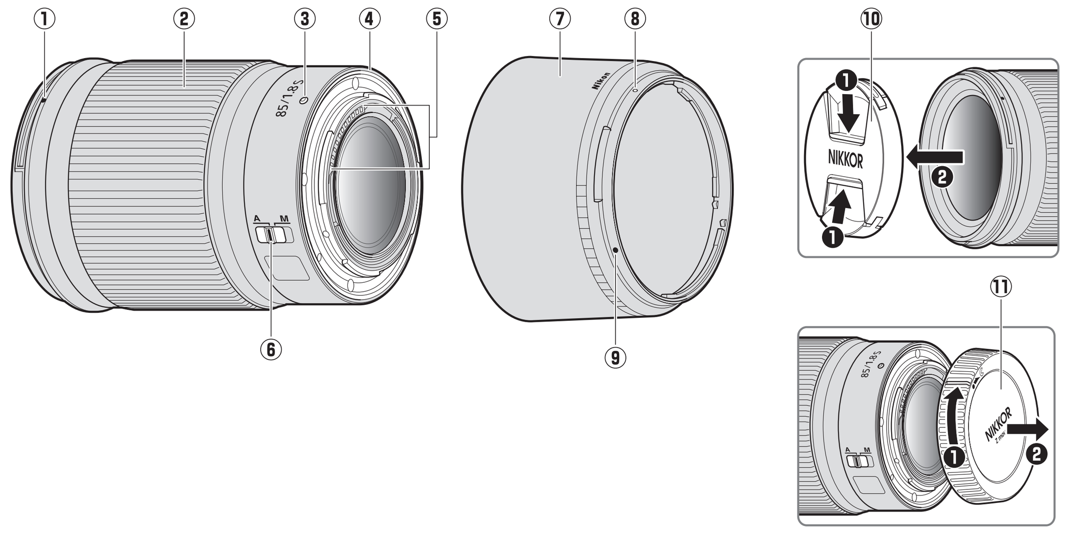

Dk Brugervejledning (med garantibevis)

Før anvendelse af dette produkt bedes du læse både denne vejledning og vejledningen til kameraet.

Bemærk: Dette objektiv er udelukkende beregnet til brug med spejlløse kameraer med Nikon Z-fatning.

For din sikkerheds skyld

For at undgå beskadigelse af ejendom eller tilskadekomst for dig selv og andre skal du læse "For din sikkerheds skyld" i sin helhed før anvendelse af dette produkt.

Opbevar disse sikkerhedsanvisninger på et sted, hvor alle, der anvender dette produkt, har adgang til dem.

⚠ **ADVARSEL:** Manglende overholdelse af anvisninger markeret med dette ikon kan medføre dødsfald eller alvorlig tilskadekomst.

⚠ **FORSIGTIG:** Manglende overholdelse af anvisninger markeret med dette ikon kan medføre tilskadekomst eller beskadigelse af ejendom.

⚠ ADVARSEL

- **Du må ikke skille dette produkt ad eller ændre det.**
  Rør ikke ved indvendige dele, der bliver synlige som følge af, at du taber produktet, eller der sker andre uheld.
  Manglende overholdelse af disse anvisninger kan medføre elektrisk stød eller anden tilskadekomst.
- **Hvis du observerer noget unormalt, som hvis det begynder at ryge fra produktet, det bliver varmt, eller der forekommer usædvanlige lugte, skal du omgående frakoble kameraets strømkilde.**
  Fortsat brug kan medføre brand, forbrændinger eller andre skader.
- **Skal holdes tørt.**
  Må ikke håndteres med våde hænder.
  Manglende overholdelse af disse anvisninger kan medføre brand eller elektrisk stød.
- **Anvend ikke dette produkt i nærheden af brændbart støv eller brændbar gas såsom propan, benzin eller aerosoler.**
  Manglende overholdelse af denne anvisning kan medføre eksplosion eller brand.
- **Kig ikke direkte på solen eller en anden stærk lyskilde gennem objektivet.**
  Manglende overholdelse af denne anvisning kan medføre nedsat syn.
- **Opbevar dette produkt utilgængeligt for børn.**
  Manglende overholdelse af denne anvisning kan medføre tilskadekomst eller funktionsfejl ved produktet. Desuden skal du være opmærksom på, at små dele udgør kvælningsfare. Hvis et barn sluger dele af dette produkt, skal du omgående søge lægehjælp.
- **Må ikke håndteres med de bare hænder på steder, der udsættes for meget høje eller meget lave temperaturer.**
  Manglende overholdelse af denne anvisning kan medføre forbrændinger eller forfrysninger.

⚠ FORSIGTIG

- **Efterlad ikke objektivet, mens det peger i retning af solen eller en anden stærk lyskilde.**
  Lys fokuseret af objektivet kan medføre brand i eller beskadigelse af produktets indvendige dele. Ved optagelse af motiver i modlys skal du sørge for, at solen ikke kommer ind i billedet.
  Sollys fokuseret i kameraet, når solen er tæt på billedet, kan medføre brand.
- **Efterlad ikke produktet på steder, hvor det udsættes for meget høje temperaturer i længere tid, såsom i et lukket køretøj eller i direkte sollys.**
  Manglende overholdelse af denne anvisning kan medføre brand eller funktionsfejl ved produktet.
- **Transportér ikke kameraer eller objektiver med stativer eller lignende tilbehør monteret.**
  Manglende overholdelse af denne anvisning kan medføre tilskadekomst eller funktionsfejl ved produktet.

Bemærkning til kunder i Europa

Dette symbol angiver, at elektrisk og elektronisk udstyr skal indleveres separat.

Følgende gælder kun for brugere i europæiske lande:
- Dette produkt er beregnet til separat indlevering hos et særligt anlæg for denne slags affald. Bortskaf ikke sammen med husholdningsaffald.
- Separat indlevering og genbrug hjælper med til at bevare naturlige ressourcer og forebygger negative konsekvenser for folkesundhed og miljø, der kan opstå som følge af forkert bortskaffelse.
- Hvis du ønsker yderligere oplysninger, kan du kontakte forhandleren eller de lokale myndigheder, som er ansvarlige for affaldshåndtering.

Anvendelse af objektivet

Objektivets dele: Navne og funktioner

Se diagrammet øverst til venstre på arket.

① Monteringsmærke for modlysblænde	Anvendes ved montering af modlysblænden.	*Se* B
② Indstillingsring	**Autofokusindstilling valgt**: I autofokusindstillingen kan du dreje denne ring til brugerdefinerede funktioner for at udføre en funktion valgt med kameraet (se kameraets brugervejledning for detaljer).	—
	Manuel fokusindstilling valgt: Drej for at fokusere.	—
③ Objektivmonteringsmærke	Anvendes ved montering af objektivet på kameraet.	*Se* A
④ Pakning til objektivfatning i gummi	—	—
⑤ CPU-kontakter	Overfører data til og fra kameraet.	—
⑥ Knap til fokusindstilling	Vælg **A** for autofokus eller **M** for manuelt fokus. Bemærk, at fokus skal justeres manuelt uanset den valgte indstilling, når du har valgt manuel fokusindstilling ved hjælp af kameraets knapper.	—
⑦ Modlysblænde	Modlysblænden blokerer falsk lys, der ellers ville medføre flare eller ghosting. Den beskytter også objektivet.	*Se* B
⑧ Låsemærke for modlysblænde	Anvendes ved montering af modlysblænden.	*Se* B
⑨ Justeringsmærke for modlysblænde	Anvendes ved montering af modlysblænden.	*Se* B
⑩ Fordækslet	—	—
⑪ Bagdæksel	—	—

A Montering og afmontering

Montering af objektivet

1. Sluk kameraet, fjern kamerahusdækslet, og fjern bagdækslet.
2. Sæt derefter objektivet på kamerahuset, mens du sørger for, at monteringsmærket på objektivet flugter med monteringsmærket på kamerahuset, og drej dernæst objektivet mod uret, indtil det klikker på plads.

Afmontering af objektivet

1. Sluk for kameraet.
2. Tryk på objektivudløserknappen, og hold den nede, mens du drejer objektivet med uret.

B Montering og fjernelse af modlysblænden

Få monteringsmærket for modlysblænden (●) til at flugte med kamerahusets justeringsmærke for modlysblænde (●), og drej derefter modlysblænden (❷), indtil mærket ● flugter med låsemærket for modlysblænden (○).

For at fjerne modlysblænden skal du udføre ovenstående trin i omvendt rækkefølge.

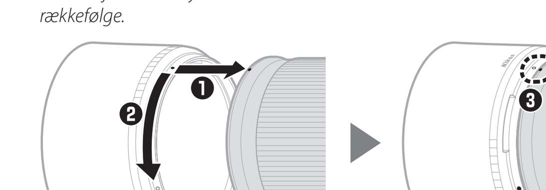

Ved montering eller fjernelse af modlysblænden, skal du holde fast i den i nærheden af symbolet ● ved bunden og undgå, at dit greb er for hårdt. Modlysblænden kan vendes om og monteres omvendt på objektivet, når den ikke skal bruges.

Når objektivet er monteret

Fokuspositionen kan ændre sig, hvis du slukker for kameraet og dernæst tænder det igen efter fokusering. Fokusér igen inden optagelse. Hvis du har fokuseret på et forhåndsvalgt sted, mens du venter på, at dit motiv skal vise sig, anbefaler vi, at du ikke slukker for kameraet, før billedet er taget.

Forholdsregler for anvendelse

- Saml ikke objektivet op, og hold ikke fast i det eller kameraet ved udelukkende at holde fast i modlysblænden.
- Sørg for, at CPU-kontakterne er rene.
- Skulle pakningen til objektivfatningen af gummi gå i stykker, skal du omgående indstille brugen og indlevere objektivet til reparation på et Nikon-autoriseret servicecenter.
- Sæt fordækslet og bagdækslet på igen, når objektivet ikke er i brug.
- For at beskytte objektivets indre skal du opbevare det væk fra direkte sollys.
- Hold objektivet tørt. Rust i de indvendige dele kan forårsage skader, der ikke kan udbedres.
- Efterlades objektivet i ekstremt varme omgivelser, kan det blive beskadiget eller få dele presset ud af form på grund af armeret plastic.
- Hurtige ændringer i temperaturen kan forårsage skadelig kondensering i og uden på objektivet. Før du bringer objektivet fra varme omgivelser til kolde omgivelser eller omvendt, skal du lægge det i etuiet eller i en plastikpose for at gøre temperaturovergangen mere lempelig.
- Vi anbefaler, at du anbringer objektivet i dets etui for at beskytte det mod ridser under transport.

Vedligeholdelse af objektiv

- Fjernelse af støv er normalt tilstrækkeligt til at rengøre objektivets glasoverflader.
- Snavs og fingeraftryk kan fjernes fra objektivets overflade med en blød, ren bomuldsklud eller objektivrenseserviet, der er let fugtet med en lille smule ethanol eller objektivrens. Tør forsigtigt skærmen af med cirkelbevægelser fra midten og udad, mens du passer på ikke at efterlade udtværinger eller at røre glasset med fingrene.
- Undgå at anvende organiske opløsningsmidler, fortynder eller benzol til at rense objektivet.
- Neutral color (NC)-filtre (forhandles separat) og lignende kan anvendes til at beskytte det forreste objektivelement.
- Opbevar objektivet på et tørt og køligt sted, hvis det ikke skal anvendes i længere tid for at undgå mug og rust. Opbevar det ikke i direkte sollys eller med naftalen eller kamfermølkugler.

Tilbehør

Medfølgende tilbehør

- LC-67B 67 mm snap-on-fordækslet
- LF-N1 Bagdæksel
- HB-91 Modlysblænde med bajonetfatning
- CL-C1 Objektivetui

☑ Brug af objektivetuiet
- Etuiet er beregnet til at beskytte objektivet mod ridser. Det beskytter ikke, hvis objektivet falder ned, eller mod andre fysiske stød.
- Etuiet er ikke vandtæt.
- Det materiale, som etuiet er lavet af, kan falme, smitte af, krympe eller ændre farve, når der gnides på det, eller det bliver vådt.
- Fjern støv med en blød børste.
- Vand og pletter kan fjernes fra overfladen med en blød, tør klud. Anvend ikke alkohol, benzen, fortynder eller andre flygtige opløsningsmidler eller rengøringsmidler.
- Må ikke opbevares på steder, der er udsat for direkte sollys, høje temperaturer eller høj luftfugtighed.
- Anvend ikke etuiet til at rengøre panelet eller objektivelementerne.
- Pas på, at objektivet ikke falder ud af etuiet under transport.

Materiale: Polyester

Kompatibelt tilbehør

67 mm screw-on filtre

☑ Filtre
Anvend kun ét filter ad gangen. Fjern modlysblænden, inden der monteres filtre, eller der drejes på cirkulære polariseringsfiltre.

Specifikationer

Fatning	Nikon Z-fatning
Brændvidde	85 mm
Maksimumblænde	f/1.8
Objektivets konstruktion	12 elementer i 8 grupper (herunder 2 ED-elementer og elementer med nanokrystalbelægning)
Billedvinkel	• FX-format: 28° 30′ • DX-format: 18° 50′
Fokuseringssystem	Internt fokuseringssystem
Tætteste fokusafstand	0,8 m fra fokusplanet
Blændeblade	9 (afrundet blændeåbning)
Blændeområde	f/1.8 – 16
Filterstørrelse	67 mm (P = 0,75 mm)
Mål	Ca. 75 mm i maksimal diameter × 99 mm (afstand fra kameraets objektivfatningsplan)
Vægt	Ca. 470 g

Nikon forbeholder sig ret til at ændre udseende, specifikationer og ydeevne for dette produkt til enhver tid og uden forudgående varsel.

Cz Návod k obsluze (včetně záručního listu)

Před použitím tohoto výrobku si pečlivě přečtěte tyto pokyny a návod k fotoaparátu.

Poznámka: Tento objektiv je určen výhradně pro použití s fotoaparáty mirrorless vybavenými bajonetem Nikon Z.

Pro vaši bezpečnost

Abyste zamezili škodám na majetku nebo zranění sebe či jiných osob, přečtěte si před použitím tohoto výrobku kompletně text „Pro vaši bezpečnost".

Tyto bezpečnostní pokyny uchovávejte na místě, kde si je budou moci přečíst všichni uživatelé výrobku.

⚠ **VAROVÁNÍ:** Zanedbání upozornění označených tímto symbolem může vést k úmrtí nebo vážnému zranění.

⚠ **UPOZORNĚNÍ:** Zanedbání upozornění označených tímto symbolem může vést ke zranění nebo škodám na majetku.

⚠ VAROVÁNÍ

- **Výrobek nerozebírejte ani neupravujte.**
  Nedotýkejte se vnitřních částí výrobku, k jejichž odhalení došlo v důsledku pádu výrobku nebo jiné nehody.
  Zanedbání těchto upozornění může vést k úrazu elektrickým proudem nebo jinému zranění.
- **Všimnete-li si jakékoli nestandardní situace, jako jsou například vznik kouře, vysoká teplota nebo neobvyklý zápach výrobku, ihned odpojte zdroj energie fotoaparátu.**
  Pokračující používání výrobku může vést k požáru, popálení nebo jinému zranění.
- **Výrobek uchovávejte v suchu.**
  S výrobkem nemanipulujte mokrýma rukama.
  Zanedbání těchto upozornění může vést k požáru nebo úrazu elektrickým proudem.
- **Nepoužívejte výrobek v přítomnosti vznětlivého prachu nebo plynů, jako je propan, benzín nebo aerosoly.**
  Zanedbání tohoto upozornění může vést k výbuchu nebo požáru.
- **Nedívejte se objektivem do slunce nebo jiného silného zdroje světla.**
  Zanedbání tohoto upozornění může vést k poškození zraku.
- **Výrobek uchovávejte mimo dosah dětí.**
  Zanedbání tohoto upozornění může vést ke zranění nebo k poruše výrobku. Rovněž mějte na paměti, že malé součásti představují riziko udušení. Dojde-li k polknutí libovolné součásti výrobku dítětem, ihned vyhledejte lékařskou pomoc.
- **Nemanipulujte holýma rukama s výrobkem na místech vystavených extrémně vysokým nebo nízkým teplotám.**
  Zanedbání tohoto upozornění může vést k popáleninám nebo omrzlinám.

⚠ UPOZORNĚNÍ

- **Neponechávejte objektiv namířený do slunce nebo jiného silného zdroje světla.**
  Světlo zaostřené objektivem by mohlo způsobit požár nebo poškození vnitřních součástí výrobku. Při fotografování objektů v protisvětle udržujte slunce mimo záběr. Sluneční světlo zaostřené uvnitř fotoaparátu v případě slunce v záběru by mohlo způsobit požár.
- **Neponechávejte delší dobu výrobek na místech vystavených extrémně vysokým teplotám, například v uzavřeném automobilu nebo na přímém slunečním světle.**
  Zanedbání tohoto upozornění může vést k požáru nebo poruše výrobku.
- **Nepřepravujte fotoaparáty nebo objektivy s nasazeným stativem nebo podobným příslušenstvím.**
  Zanedbání tohoto upozornění může vést ke zranění nebo k poruše výrobku.

Upozornění pro zákazníky v Evropě

Tento symbol značí, že elektrické a elektronické vybavení nepatří do komunálního odpadu.

Následující informace jsou určeny pouze uživatelům v evropských zemích:
- Likvidace tohoto výrobku se provádí v rámci tříděného odpadu na příslušném sběrném místě. Výrobek nedávejte do běžného komunálního odpadu.
- Třídění odpadu a recyklace napomáhají ochraně přírodních zdrojů a předcházejí negativním vlivům na lidské zdraví a životní prostředí, ve které by mohla vyústit nesprávná likvidace odpadu.
- Další informace ohledně nakládání s odpadními produkty Vám poskytne dodavatel nebo místní úřad.

Použití objektivu

Součásti objektivu: Názvy a funkce

Viz schéma na levém horním okraji tohoto listu.

① Montážní značka sluneční clony	Používá se při nasazování sluneční clony.	*Viz* B
② Příkazový kroužek	**Nastavené automatické zaostřování**: V režimu automatického zaostřování můžete otáčením tohoto přizpůsobitelného kroužku provádět funkci vybranou ve fotoaparátu (podrobnosti viz návod k fotoaparátu).	—
	Nastavené manuální zaostřování: Otáčením kroužku se zaostřuje.	—
③ Montažni znacka objektivu	Používá se při nasazování objektivu na fotoaparát.	*Viz* A
④ Gumove tesneni bajonetu	—	—
⑤ Kontakty CPU	Slouží k přenosu dat do a z fotoaparátu.	—
⑥ Volič zaostřovacích režimů	Polohu **A** vyberte pro automatické zaostřování, polohu **M** pro manuální zaostřování. Nezapomeňte, že bez ohledu na zvolené nastavení je třeba při volbě režimu manuálního zaostřování pomocí ovládacích prvků na fotoaparátu zaostřit manuálně.	—
⑦ Slunecni clona	Sluneční clony blokují parazitní světlo, které by jinak způsobovalo závoj nebo reflexy. Slouží také k ochraně objektivu.	*Viz* B
⑧ Znacka aretované polohy slunecní clony	Používá se při nasazování sluneční clony.	*Viz* B
⑨ Znacka pro nasazení slunecní clony	Používá se při nasazování sluneční clony.	*Viz* B
⑩ Přední krytka objektivu	—	—
⑪ Zadní krytka objektivu	—	—

A Nasazení a sejmutí

Nasazení objektivu

1. Vypněte fotoaparát, sejměte krytku těla a sejměte zadní krytku objektivu.
2. Umístěte objektiv na tělo fotoaparátu za současného zarovnání montážní značky objektivu se značkou pro upevnění objektivu na těle fotoaparátu a poté otočte objektivem tak daleko proti směru hodinových ručiček, až zaklapne do aretované polohy.

Sejmutí objektivu

1. Vypněte fotoaparát.
2. Stiskněte a držte tlačítko aretace bajonetu a současně otočte objektivem ve směru hodinových ručiček.

B Nasazení a sejmutí sluneční clony

Vyrovnejte montážní značku sluneční clony (●) se značkou pro nasazení sluneční clony (●) a potom otočte sluneční clonou (❷) tak daleko, až se značka ● vyrovná se značkou aretované polohy sluneční clony (○).

Chcete-li sejmout sluneční clonu, proveďte výše uvedené kroky v opačném pořadí.

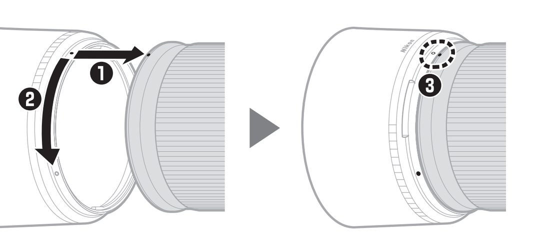

Při nasazování nebo snímání sluneční clony držte clonu v blízkosti symbolu ● na její základně a neuchopujte ji příliš silně. Když se objektiv nepoužívá, lze sluneční clonu otočit a nasadit na objektiv v obrácené poloze.

Při nasazeném objektivu

Pokud vypnete a znovu zapnete fotoaparát po zaostření, může se zaostření změnit. Před fotografováním proto znovu přeostřete. Pokud máte při čekání na objekt zaostřeno na určité místo, doporučujeme nevypínat fotoaparát před pořízením snímku.

Bezpečnostní opatření pro použití

- Nezvedejte ani nedržte objektiv nebo fotoaparát pouze za sluneční clonu.
- Kontakty CPU udržujte čisté.
- Pokud by se gumové těsnění bajonetu poškodilo, přestaňte přístroj používat a nechte objektiv opravit v autorizovaném servisu společnosti Nikon.
- Pokud objektiv nepoužíváte, nasaďte přední a zadní krytku objektivu.
- Pro ochranu vnitřních částí objektivu skladujte objektiv mimo dosah přímého slunečního světla.
- Udržujte objektiv suchý. Koroze vnitřních mechanismů může způsobit neopravitelné škody.
- Ponechání objektivu na místě s příliš vysokou teplotou by mohlo poškodit plastové části.
- Rychlé změny teploty mohou způsobit škodlivou kondenzaci vlhkosti na vnitřních i vnějších částech objektivu. Před přemístěním objektivu z teplého do chladného prostředí nebo naopak umístěte objektiv do plastového sáčku, abyste zpomalili změnu teploty.
- Doporučujeme vložit objektiv do jeho pouzdra, aby byl během transportu chráněn před poškrábáním.

Manipulace s objektivem

- Pro vyčištění optických ploch objektivu je obvykle dostačující odstranění prachu.
- Šmouhy a otisky prstů lze odstranit z povrchu čoček měkkým, čistým bavlněným hadříkem nebo utěrkou na čištění objektivů, které lehce navlhčíte malým množstvím lihu nebo kapaliny na čištění objektivů. Otírejte jemně kruhovým pohybem od středu k okrajům čočky a dávejte přitom pozor, abyste nezanechali šmouhy nebo se nedotkli čočky prsty.
- Pro čištění objektivu nepoužívejte organická rozpouštědla jako ředidlo nebo benzen.
- K ochraně předního optického členu objektivu lze použít neutrální filtry (NC) (dostupné samostatně) a podobné příslušenství.
- Pokud nebude objektiv po delší dobu používán, skladujte ho na chladném suchém místě, abyste zabránili vzniku plísně nebo koroze. Objektiv neponechávejte na přímém slunci nebo v blízkosti naftalínových či kafrových kuliček.

Příslušenství

Dodávané příslušenství

- Zaklapávací přední krytka objektivu LC-67B o průměru 67 mm
- Zadní krytka objektivu LF-N1
- Bajonetová sluneční clona HB-91
- Pouzdro na objektiv CL-C1

☑ Použití pouzdra na objektiv
- Pouzdro je určeno k ochraně objektivu před poškrábáním, nikoli pádem nebo jinými fyzickými rázy.
- Pouzdro není odolné proti vodě.
- Materiál použitý pro pouzdro může při otření nebo zvlhnutí vyblednout, pustit barvu, srazit se nebo změnit barvu.
- Prach odstraňte měkkým štětečkem.
- Vodu a skvrny lze odstranit z povrchu měkkým suchým hadříkem. Nepoužívejte líh, benzen, ředidla ani jiná těkavá rozpouštědla nebo čisticí prostředky.
- Výrobek neskladujte na místech vystavených přímému slunečnímu světlu či vysokým teplotám nebo vlhkosti.
- K čištění monitoru nebo součástí objektivu nepoužívejte pouzdro.
- Dávejte pozor, aby objektiv během transportu nevypadl z pouzdra.

Materiál: Polyester

Kompatibilní příslušenství

Šroubovací filtry o průměru 67 mm

☑ Filtry
Nepoužívejte více filtrů současně. Před nasazením filtrů nebo otočných kruhových polarizačních filtrů sejměte sluneční clonu.

Specifikace

Bajonet	Bajonet Nikon Z
Ohnisková vzdálenost	85 mm
Světelnost	f/1.8
Konstrukce objektivu	12 čoček / 8 členů (včetně 2 optických členů ze skla ED a optických členů s antireflexními vrstvami Nano Crystal Coat)
Obrazový úhel	• Formát FX: 28° 30′ • Formát DX: 18° 50′
Systém zaostřování	Vnitřní zaostřování
Nejkratší zaostřitelná vzdálenost	0,8 m od obrazové roviny
Počet lamel clony	9 (kruhový otvor clony)
Rozsah clon	f/1.8 – 16
Průměr filtrového závitu	67 mm (P = 0,75 mm)
Rozměry	Max. průměr cca 75 mm × 99 mm (vzdálenost od dosedací plochy bajonetu)
Hmotnost	Cca 470 g

Společnost Nikon si vyhrazuje právo kdykoli a bez předchozího upozornění změnit vzhled, specifikace a výkonnost tohoto výrobku.

Sk Užívateľská príručka (so záručným listom)

Pred použitím tohto výrobku si, prosím, pozorne prečítajte tento návod aj príručku fotoaparátu.

Poznámka: Tento objektív je určený výlučne na použitie s fotoaparátmi mirrorless vybavenými bajonetom Nikon Z.

Pre vašu bezpečnosť

Aby nedošlo k poškodeniu majetku alebo zraneniu vás či iných osôb, pred použitím tohto výrobku si prečítajte celú časť „Pre vašu bezpečnosť".

Tieto bezpečnostné pokyny uchovávajte tam, kde si ich budú môcť prečítať všetci používatelia tohto výrobku.

⚠ **VÝSTRAHA:** Nedodržanie pokynov označených touto ikonou by mohlo viesť k usmrteniu alebo vážnemu zraneniu.

⚠ **UPOZORNENIE:** Nedodržanie pokynov označených touto ikonou by mohlo viesť k zraneniu alebo poškodeniu majetku.

⚠ VÝSTRAHA

- **Nerozoberajte ani neupravujte tento výrobok.**
  Nedotýkajte sa vnútorných častí, k odhaleniu ktorých došlo v dôsledku pádu alebo inej nehody.
  Nedodržanie týchto pokynov by mohlo viesť k zasiahnutiu elektrickým prúdom alebo inému zraneniu.
- **V prípade, že si všimnete akékoľvek nezvyčajné javy, ako sú dym, teplo alebo nezvyčajné zápachy, ktoré sa uvoľňujú z výrobku, ihneď odpojte zdroj napájania fotoaparátu.**
  Pokračovanie v používaní by mohlo viesť k vzniku požiaru, popáleninám alebo inému zraneniu.
- **Uchovávajte v suchu.**
  So zariadením nemanipulujte s mokrými rukami.
  Nedodržanie týchto pokynov by mohlo viesť k vzniku požiaru alebo zasiahnutiu elektrickým prúdom.
- **Nepoužívajte tento výrobok v prítomnosti horľavého prachu alebo plynu, ako sú propán, benzín alebo aerosóly.**
  Nedodržanie tohto pokynu by mohlo viesť k výbuchu alebo vzniku požiaru.
- **Nepozerajte priamo na slnko ani na iný zdroj jasného svetla cez objektív.**
  Nedodržanie tohto pokynu by mohlo viesť k poškodeniu zraku.
- **Tento výrobok uchovávajte mimo dosahu detí.**
  Nedodržanie tohto pokynu by mohlo viesť k zraneniu alebo poruche výrobku. Navyše, vezmite do úvahy, že malé časti predstavujú riziko udusenia. V prípade, že dieťa prehltne akúkoľvek časť tohto výrobku, ihneď vyhľadajte lekársku pomoc.
- **So zariadením nemanipulujte s holými rukami na miestach vystavených pôsobeniu mimoriadne vysokých alebo nízkych teplôt.**
  Nedodržanie tohto pokynu by mohlo viesť k popáleninám alebo omrzlinám.

⚠ UPOZORNENIE

- **Nenechávajte objektív namierený na slnko alebo iné zdroje silného svetla.**
  Svetlo zaostrené objektívom by mohlo spôsobiť vznik požiaru alebo poškodenie vnútorných častí výrobku. Pri snímaní objektov v protisvetle zachovávajte slnko dostatočne mimo obrazového poľa.
  Slnečné svetlo sústredené do fotoaparátu, keď sa slnko nachádza blízko obrazového poľa, by mohlo spôsobiť vznik požiaru.
- **Nenechávajte výrobok tam, kde bude dlhodobo vystavený pôsobeniu mimoriadne vysokých teplôt, ako napríklad v uzavretom automobile alebo na priamom slnečnom svetle.**
  Nedodržanie tohto pokynu by mohlo viesť k vzniku požiaru alebo poruche výrobku.
- **Neprepravujte fotoaparáty ani objektívy s pripojenými statívmi alebo podobným príslušenstvom.**
  Nedodržanie tohto pokynu by mohlo viesť k zraneniu alebo poruche výrobku.

Poznámky pre užívateľov v Európe

Tento symbol znamená, že elektrické a elektronické zariadenia je potrebné odovzdať do separovaného odpadu.

Nasledujúce upozornenie platí len pre používateľov v európskych krajinách:
- Tento výrobok je určený na separovaný zber na vhodnom zbernom mieste. Nevyhadzujte ho do bežného domového odpadu.
- Separovaný zber a recyklácia pomáhajú zachovávať prírodné zdroje a predchádzať negatívnym dopadom na zdravie ľudí a životné prostredie, ktoré môžu vyplývať z nesprávnej likvidácie odpadu.
- Ďalšie informácie získate od predajcu alebo miestnych úradov zodpovedných za likvidáciu odpadov.

Používanie objektívu

Časti objektívu: Názvy a funkcie

Postupujte podľa diagramu v ľavom hornom rohu tohto listu.

① Upevňovacia značka slnečnej clony objektívu	Použite pri pripájaní slnečnej clony objektívu.	*Pozrite si* B
② Ovládací krúžok	**Zvolený režim automatického zaostrovania**: V režime automatického zaostrovania je možné otočením tohto prispôsobiteľného krúžku vykonať funkciu zvolenú prostredníctvom fotoaparátu (podrobnosti nájdete v príručke fotoaparátu).	—
	Zvolený režim manuálneho zaostrovania: Otočením zaostrite.	—
③ Upevňovacia značka objektívu	Použite pri upevnení objektívu na fotoaparát.	*Pozrite si* A
④ Gumené tesnenie bajonetu objektívu	—	—
⑤ Kontakty procesora	Používajú sa na prenos údajov do fotoaparátu a z fotoaparátu.	—
⑥ Volič režimov zaostrovania	Vyberte **A** pre automatické zaostrovanie, **M** pre manuálne zaostrovanie. Vezmite do úvahy, že bez ohľadu na vybrané nastavenie sa musí zaostrenie nastaviť manuálne, keď sa pomocou ovládacích prvkov fotoaparátu zvolí režim manuálneho zaostrovania.	—
⑦ Slnečná clona objektívu	Slnečné clony objektívu blokujú rozptýlené svetlo, ktoré by inak spôsobovalo závoj alebo reflexy. Slúžia aj na ochranu objektívu.	*Pozrite si* B
⑧ Značka aretovanej polohy slnečnej clony objektívu	Použite pri pripájaní slnečnej clony objektívu.	*Pozrite si* B
⑨ Značka pre nasadenie slnečnej clony objektívu	Použite pri pripájaní slnečnej clony objektívu.	*Pozrite si* B
⑩ Predný kryt objektívu	—	—
⑪ Zadný kryt objektívu	—	—

A Pripojenie a odpojenie

Pripojenie objektívu

1. Vypnite fotoaparát, odstráňte krytku tela a odpojte zadný kryt objektívu.
2. Umiestnite objektív na telo fotoaparátu, pričom udržiavajte upevňovaciu značku na objektíve zarovnanú s upevňovacou značkou na tele fotoaparátu a potom otočte objektív proti smeru hodinových ručičiek tak, aby zacvakol na miesto.

Odpojenie objektívu

1. Vypnite fotoaparát.
2. Stlačte a podržte tlačidlo aretácie bajonetu počas otáčania objektívu v smere hodinových ručičiek.

B Nasadenie a odstránenie slnečnej clony objektívu

Zarovnajte upevňovaciu značku slnečnej clony objektívu (●) so značkou pre nasadenie slnečnej clony objektívu (●) a potom otáčajte slnečnú clonu (❷) dovtedy, kým sa značka ● nezarovná so značkou aretovanej polohy slnečnej clony objektívu (○).

Ak chcete odstrániť slnečnú clonu, postupujte podľa vyššie uvedených krokov v opačnom poradí.

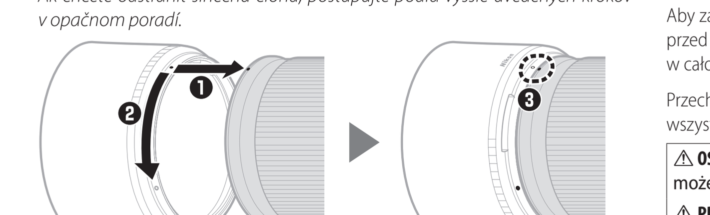

Pri nasadzovaní alebo odstraňovaní slnečnej clony držte slnečnú clonu blízko symbolu ● na jej základni a nezvierajte ju príliš pevne. Slnečná clona sa môže obrátiť a upevniť na objektív, keď sa nepoužíva.

Keď je objektív pripojený

Poloha zaostrenia sa môže zmeniť, ak po zaostrení fotoaparát vypnete a potom ho znova zapnete. Pred snímaním znova zaostrite. Ak ste zaostrili na vopred zvolené miesto počas čakania na to, kým sa objaví váš objekt, odporúčame, aby ste nevypínali fotoaparát až do zhotovenia snímky.

Bezpečnostné opatrenia pri používaní

- Nedvíhajte ani nedržte objektív či fotoaparát len za slnečnú clonu objektívu.
- Udržujte kontakty procesora čisté.
- Ak by sa gumené tesnenie bajonetu objektívu poškodilo, okamžite prestaňte objektív používať a nechajte ho opraviť v autorizovanom servise Nikon.
- Založte späť predný a zadný kryt objektívu, keď sa objektív nepoužíva.
- Aby sa chránilo vnútro objektívu, uložte ho mimo priameho slnečného svetla.
- Udržujte objektív suchý. Hrdzavenie vnútorného mechanizmu môže spôsobiť trvalé poškodenie.
- Ponechanie objektívu na miestach s mimoriadne vysokou teplotou by mohlo spôsobiť poškodenie alebo zošúverenie plastových častí.
- Prudké zmeny teploty môžu spôsobiť vznik škodlivej kondenzácie vo vnútorných a na vonkajších častiach objektívu. Pred tým, ako vezmete objektív z teplého do studeného prostredia alebo naopak, vložte ho do jeho puzdra alebo plastového vrecka, aby sa spomalila zmena teploty.
- Odporúčame vám umiestniť objektív do svojho puzdra, aby ste ho chránili pred poškriabaním počas prepravy.

Starostlivosť o objektív

- Pri čistení sklenených povrchov objektívu zvyčajne stačí odstránenie prachu.
- Škvrny a odtlačky prstov je možné odstrániť z povrchu objektívu pomocou mäkkej, čistej bavlnenej handričky alebo tkaniny na čistenie šošoviek mierne navlhčenej malým množstvom etanolu alebo čistiaceho prostriedku na šošovky. Povrch jemne utrite zo stredu smerom von kruhovým pohybom, pričom dbajte na to, aby ste nezanechali škvrny ani sa nedotkli objektívu prstami.
- Nikdy nepoužívajte na čistenie objektívu organické rozpúšťadlá, ako sú riedidlá na farby alebo benzén.
- Farebne neutrálne filtre (NC) (k dispozícii samostatne) a podobne sa môžu použiť na ochranu predného prvku objektívu.
- Ak sa objektív nebude používať dlhšiu dobu, skladujte ho na chladnom a suchom mieste, aby ste zabránili vytváraniu plesní a hrdze. Neskladujte ho na priamom slnečnom svetle ani spolu s naftalínovými alebo gáfrovými guľôčkami proti moliam.

Príslušenstvo

Dodané príslušenstvo

- LC-67B 67 mm zacvakávací predný kryt objektívu
- LF-N1 Zadný kryt objektívu
- HB-91 Bajonetové tienidlo
- CL-C1 Puzdro na objektív

☑ Používanie puzdra na objektív
- Puzdro je určené na ochranu objektívu pred poškriabaním, nie pred pádom či inými fyzickými otrasmi.
- Toto puzdro nie je odolné voči vode.
- Materiál použitý na puzdro môže vyblednúť, púšťať farbu, môže sa zraziť alebo zmeniť farbu, keď sa bude otierať alebo navlhne.
- Prach odstráňte mäkkou kefkou.
- Vodu a škvrny je možné odstrániť z povrchu mäkkou suchou handričkou. Nepoužívajte alkohol, benzén, riedidlo ani iné prchavé rozpúšťadlá či čistiace prostriedky.
- Neskladujte na miestach vystavených priamemu slnečnému žiareniu alebo vysokým teplotám či vlhkosti.
- Puzdro nepoužívajte na čistenie monitora alebo prvkov objektívu.
- Dbajte na to, aby objektív počas prepravy nevypadol z puzdra

Materiál: polyester

Kompatibilné príslušenstvo

67 mm závitové filtre

☑ Filtre
Naraz používajte len jeden filter. Pred pripojením filtrov alebo otočením kruhových polarizačných filtrov odstráňte slnečnú clonu objektívu.

Špecifikácie

Bajonet	Bajonet Nikon Z
Ohnisková vzdialenosť	85 mm
Svetelnosť objektívu	f/1.8
Konštrukcia objektívu	12 prvkov v 8 skupinách (vrátane 2 prvkov ED a prvkov s antireflexnou vrstvou Nano Crystal Coat)
Obrazový uhol	• Formát FX: 28° 30′ • Formát DX: 18° 50′
Systém zaostrovania	Zaostrovanie vnútorným členom
Najkratšia zaostriteľná vzdialenosť	0,8 m od roviny ostrosti
Clonové segmenty	9 (okrúhly otvor clony)
Clonový rozsah	f/1.8 – 16
Priemer filtrového závitu	67 mm (P = 0,75 mm)
Rozmery	Približne 75 mm maximálny priemer × 99 mm (vzdialenosť od príruby bajonetu objektívu fotoaparátu)
Hmotnosť	Približne 470 g

Spoločnosť Nikon si vyhradzuje právo na zmenu vzhľadu, technických parametrov a činnosti tohto výrobku kedykoľvek a bez predchádzajúceho upozornenia.

Pl Instrukcja obsługi (wraz z gwarancją)

Przed rozpoczęciem korzystania z produktu należy uważnie przeczytać niniejszą instrukcję oraz instrukcję obsługi aparatu.

Uwaga: ten obiektyw jest przeznaczony wyłącznie do użytku w połączeniu z aparatami bezlusterkowymi wyposażonymi w mocowanie Nikon Z.

Zasady bezpieczeństwa

Aby zapobiec uszkodzeniu mienia lub obrażeniom ciała użytkownika lub innych osób, przed rozpoczęciem korzystania z tego produktu przeczytaj „Zasady bezpieczeństwa" w całości.

Przechowuj te instrukcje dotyczące bezpieczeństwa w miejscu dostępnym dla wszystkich osób korzystających z tego produktu.

⚠ **OSTRZEŻENIE:** nieprzestrzeganie środków ostrożności oznaczonych tą ikoną może prowadzić do śmierci lub poważnych obrażeń ciała.

⚠ **PRZESTROGA:** nieprzestrzeganie środków ostrożności oznaczonych tą ikoną może prowadzić do obrażeń ciała lub uszkodzenia mienia.

⚠ OSTRZEŻENIE

- **Nie demontować ani nie modyfikować tego produktu.**
  Nie dotykać wewnętrznych części odsłoniętych w wyniku upadku lub innego wypadku.
  Nieprzestrzeganie tych środków ostrożności może prowadzić do porażenia prądem lub innych obrażeń ciała.
- **W razie zauważenia nietypowych objawów, jak wydostawanie się dymu z produktu, nagrzanie produktu lub nietypowe zapachy, niezwłocznie odłączyć źródło zasilania aparatu.**
  Dalsze użytkowanie może prowadzić do pożaru, poparzeń lub innych obrażeń ciała.
- **Chronić przed wodą i wilgocią.**
  Nie dotykać mokrymi rękami.
  Nieprzestrzeganie tych środków ostrożności może prowadzić do pożaru lub porażenia prądem.
- **Nie używać tego produktu w miejscach występowania łatwopalnych pyłów lub gazów, takich jak propan, opary benzyny lub aerozole.**
  Nieprzestrzeganie tego środka ostrożności może prowadzić do wybuchu lub pożaru.
- **Nie patrzeć bezpośrednio na słońce lub inne jasne źródło światła przez obiektyw.**
  Nieprzestrzeganie tego środka ostrożności może prowadzić do uszkodzenia wzroku.
- **Przechowywać ten produkt w miejscu niedostępnym dla dzieci.**
  Nieprzestrzeganie tego środka ostrożności może prowadzić do obrażeń ciała lub wadliwego działania produktu. Dodatkowo należy pamiętać, że małe części mogą być przyczyną zadławienia. W razie połknięcia jakiejkolwiek części tego produktu przez dziecko, niezwłocznie uzyskać pomoc lekarską.
- **Nie dotykać gołymi rękami miejsc narażonych na działanie skrajnie wysokich lub niskich temperatur.**
  Nieprzestrzeganie tego środka ostrożności może prowadzić do poparzeń lub odmrożeń.

⚠ PRZESTROGA

- **Nie pozostawiać obiektywu skierowanego na słońce lub inne źródła silnego światła.**
  Światło zogniskowane przez obiektyw może spowodować pożar lub uszkodzenie wewnętrznych części produktu. Podczas fotografowania obiektów pod światło utrzymywać słońce w znacznej odległości poza kadrem.
  Światło słoneczne zogniskowane wewnątrz aparatu, gdy słońce znajduje się blisko kadru, może spowodować pożar.
- **Nie pozostawiać produktu w miejscu, gdzie będzie on narażony na wpływ skrajnie wysokiej temperatury przez długi okres, np. w zamkniętym samochodzie lub w miejscu bezpośrednio nasłonecznionym.**
  Nieprzestrzeganie tego środka ostrożności może prowadzić do pożaru lub wadliwego działania produktu.
- **Nie transportować aparatów lub obiektywów z podłączonymi statywami lub podobnymi akcesoriami.**
  Nieprzestrzeganie tego środka ostrożności może prowadzić do obrażeń ciała lub wadliwego działania produktu.

Uwaga dla klientów w Europie

Ten symbol wskazuje, że urządzenia elektryczne i elektroniczne podlegają selektywnej zbiórce odpadów.

Poniższe informacje dotyczą tylko użytkowników w krajach europejskich:
- Ten produkt należy wyrzucać do śmieci osobno w odpowiednich punktach zbiórki odpadów. Nie należy go wyrzucać z odpadami z gospodarstw domowych.
- Selektywna zbiórka odpadów i recykling pomagają oszczędzać zasoby naturalne i zapobiegać negatywnym konsekwencjom dla ludzkiego zdrowia i środowiska naturalnego, które mogłyby być spowodowane nieodpowiednim usuwaniem odpadów.
- Więcej informacji można uzyskać u sprzedawcy lub w wydziale miejscowych władz zajmującym się utylizacją odpadów.

Korzystanie z obiektywu

Części obiektywu: nazwy i funkcje

Patrz schemat w lewym górnym rogu tego arkusza.

① Znacznik pozycji mocowania osłony przeciwsłonecznej	Używaj podczas podłączania osłony przeciwsłonecznej.	*Patrz* B
② Pierścień sterujący	**Gdy wybrany jest tryb autofokusa**: w trybie autofokusa można obracać ten konfigurowalny pierścień w celu użycia funkcji wybranej z poziomu aparatu (szczegółowe informacje zawiera instrukcja obsługi aparatu).	—
	Gdy wybrany jest tryb ręcznego ustawiania ostrości: obracaj pierścieniem, aby ustawić ostrość.	—
③ Znacznik pozycji mocowania obiektywu	Używaj podczas podłączania obiektywu do aparatu.	*Patrz* A
④ Gumowa uszczelka mocowania obiektywu	—	—
⑤ Styki procesora	Służą do przesyłania danych do i z aparatu.	—
⑥ Przełącznik trybu ustawiania ostrości	Ustaw na **A**, aby wybrać autofokus, lub ustaw na **M**, aby wybrać ręczne ustawianie ostrości. Zwróć uwagę, że niezależnie od wybranego ustawienia, ostrość musi zostać ustawiona ręcznie, gdy przy pomocy elementów sterujących aparatu wybrany jest tryb ręcznego ustawiania ostrości.	—
⑦ Osłona przeciwsłoneczna	Osłony przeciwsłoneczne zatrzymują niepożądane światło, które bez osłony powodowałoby efekt flary lub refleksy. Służą one również do ochrony obiektywu.	*Patrz* B
⑧ Znacznik blokady osłony przeciwsłonecznej	Używaj podczas podłączania osłony przeciwsłonecznej.	*Patrz* B
⑨ Znacznik orientacji osłony przeciwsłonecznej	Używaj podczas podłączania osłony przeciwsłonecznej.	*Patrz* B
⑩ Przednia pokrywka obiektywu	—	—
⑪ Tylna pokrywka obiektywu	—	—

A Podłączanie i odłączanie

Podłączanie obiektywu

1. Wyłącz aparat, zdejmij pokrywkę bagnetu korpusu i odłącz tylną pokrywkę obiektywu.
2. Umieść obiektyw na korpusie aparatu, utrzymując znacznik pozycji mocowania na obiektywie dopasowany do znacznika pozycji mocowania na korpusie aparatu, a następnie obracaj obiektyw w kierunku przeciwnym do ruchu wskazówek zegara, aż zablokuje się w poprawnym położeniu.

Odłączanie obiektywu

1. Wyłącz aparat.
2. Naciśnij i przytrzymaj przycisk zwalniania obiektywu, obracając jednocześnie obiektyw w kierunku zgodnym z ruchem wskazówek zegara.

B Zakładanie i zdejmowanie osłony przeciwsłonecznej

Dopasuj znacznik pozycji mocowania osłony przeciwsłonecznej (●) do znacznika orientacji osłony przeciwsłonecznej (●), a następnie obracaj osłoną (❷), aż znacznik ● będzie dopasowany do znacznika blokady osłony przeciwsłonecznej (○).

Aby zdjąć osłonę, wykonaj powyższe czynności w odwrotnej kolejności.

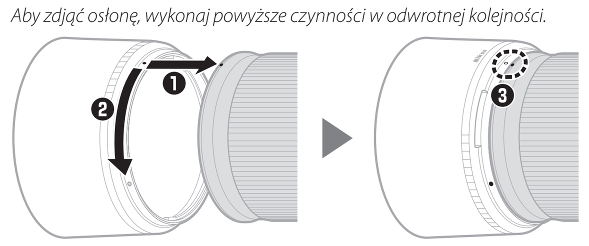

Podczas podłączania lub odłączania osłony przeciwsłonecznej trzymaj ją za miejsce obok symbolu ● na jej podstawie i nie ściskaj jej zbyt mocno. Osłonę można odwrócić i zamontować na obiektywie, kiedy nie jest używana.

Gdy obiektyw jest podłączony

Pozycja ostrości może ulec zmianie, jeśli po ustawieniu ostrości wyłączysz, a następnie ponownie włączysz aparat. Ustaw ostrość ponownie przed zrobieniem zdjęcia. Jeśli ustawiono ostrość na wcześniej wybrane miejsce w oczekiwaniu na pojawienie się obiektu do sfotografowania, zalecamy niewyłączanie aparatu do momentu zrobienia zdjęcia.

Środki ostrożności dotyczące użytkowania

- Nie podnoś ani nie trzymaj obiektywu lub aparatu tylko za osłonę przeciwsłoneczną.
- Utrzymuj styki procesora w czystości.
- W przypadku uszkodzenia gumowej uszczelki mocowania obiektywu niezwłocznie zaprzestań użytkowania i zanieś obiektyw do autoryzowanego serwisu firmy Nikon w celu naprawy.
- Zakładaj przednią i tylną pokrywkę obiektywu, kiedy obiektyw nie jest używany.
- Aby chronić wnętrze obiektywu, przechowuj go w miejscu chronionym przed bezpośrednim nasłonecznieniem.
- Chroń obiektyw przed wilgocią i wodą. Korozja wewnętrznych mechanizmów może spowodować nieodwracalne uszkodzenia.
- Pozostawienie obiektywu w bardzo gorącym miejscu może spowodować uszkodzenie lub odkształcenie części wykonanych ze wzmocnionych tworzyw sztucznych.
- Gwałtowne zmiany temperatury mogą powodować skraplanie pary wodnej wewnątrz i na zewnątrz obiektywu, co może powodować uszkodzenia. Przed przeniesieniem obiektywu z ciepłego do zimnego miejsca lub vice versa, umieść go w jego futerale lub w plastikowej torebce, aby spowolnić zmianę temperatury.
- Zalecamy umieszczenie obiektywu w jego futerale w celu ochrony przed porysowaniem podczas transportu.

Pielęgnacja obiektywu

- Aby oczyścić szklane powierzchnie obiektywu, zwykle wystarczy usunąć kurz.
- Smugi i odciski palców można usunąć z powierzchni obiektywu miękką i czystą bawełnianą ściereczką lub ściereczką do czyszczenia obiektywów lekko zwilżoną niewielką ilością etanolu lub środka do czyszczenia obiektywów. Wycieraj obiektyw delikatnie od środka na zewnątrz ruchami okrężnymi, uważając, by nie pozostawić smug ani nie dotykać obiektywu palcami.
- Nigdy nie czyść obiektywu przy użyciu rozpuszczalników organicznych, takich jak rozcieńczalnik do farb lub benzen.
- Filtrów neutralnych (NC) (dostępnych osobno) itp. można używać do ochrony przedniej soczewki obiektywu.
- Jeśli obiektyw nie będzie używany przez długi okres, przechowuj go w chłodnym i suchym miejscu, aby zapobiec powstawaniu pleśni i rdzy. Obiektywu nie należy przechowywać w miejscach nasłonecznionych lub w obecności środków przeciw molom zawierających naftalinę bądź kamforę.

Akcesoria

Dołączone akcesoria

- Wciskana przednia pokrywka obiektywu LC-67B o średnicy 67 mm
- Tylna pokrywka obiektywu LF-N1
- Bagnetowa osłona przeciwsłoneczna HB-91
- Futerał na obiektyw CL-C1

☑ Korzystanie z futerału na obiektyw
- Futerał jest przeznaczony do ochrony obiektywu przed zarysowaniami, a nie przed upadkami lub innymi wstrząsami albo uderzeniami.
- Futerał nie jest wodoodporny.
- Po potarciu lub zmoczeniu, materiał, z którego wykonany jest futerał, może wyblaknąć, skurczyć się lub zmienić barwę albo mogą się na nim pojawić zacieki.
- Usuwaj kurz miękką szczoteczką.
- Wodę i plamy można usuwać z powierzchni miękką i suchą ściereczką. Nie używaj alkoholu, benzenu, rozcieńczalnika ani innych lotnych rozpuszczalników lub detergentów.
- Nie przechowuj futerału w miejscach narażonych na bezpośrednie działanie promieni słonecznych lub na wysokiej temperatury albo wilgotności.
- Nie używaj futerału do czyszczenia monitora lub soczewek obiektywu.
- Zachowaj ostrożność, aby obiektyw nie wypadł z futerału podczas transportu.

Materiał: poliester

Zgodne akcesoria

Nakręcane filtry o średnicy 67 mm

☑ Filtry
Używaj tylko jednego filtra jednocześnie. Zdejmij osłonę przeciwsłoneczną przed podłączeniem filtra lub obrotowego kołowego filtra polaryzacyjnego.

Dane techniczne

Mocowanie	Mocowanie Nikon Z
Ogniskowa	85 mm
Maksymalny otwór względny	f/1.8
Konstrukcja obiektywu	12 soczewki w 8 grupach (w tym 2 soczewki ED oraz soczewki z powłoką nanokrystaliczną)
Kąt widzenia	• Format FX: 28° 30′ • Format DX: 18° 50′
Układ ustawiania ostrości	Wewnętrzny system ustawiania ostrości
Minimalna odległość zdjęciowa	0,8 m od płaszczyzny ogniskowej
Listki przysłony	9 (zaokrąglony otwór przysłony)
Zakres przysłony	f/1.8 – 16
Rozmiar filtra	67 mm (P = 0,75 mm)
Wymiary	Około 75 mm maksymalnej średnicy × 99 mm (odległość od kołnierza mocowania obiektywu aparatu)
Ciężar	Około 470 g

Firma Nikon zastrzega sobie prawo do zmiany wyglądu, danych technicznych i parametrów tego produktu w dowolnym momencie i bez wcześniejszego powiadomienia.

© 2019 Nikon Corporation