Register your product and get support at
www.philips.com/welcome

BHS674

EN User manual
BG Ръководство за потребителя
CS Příručka pro uživatele
ET Kasutusjuhend
HR Korisnički priručnik
HU Felhasználói kézikönyv
KK Қолданушының нұсқасы
LT Vartotojo vadovas

PHILIPS

1

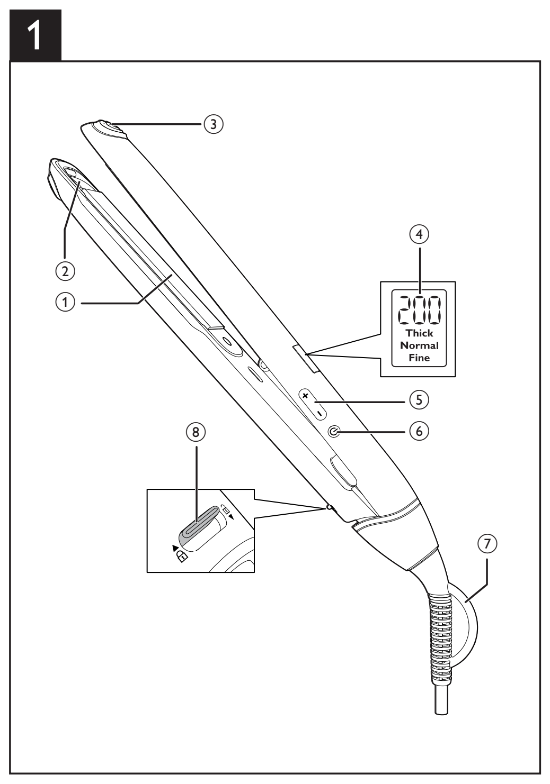

2

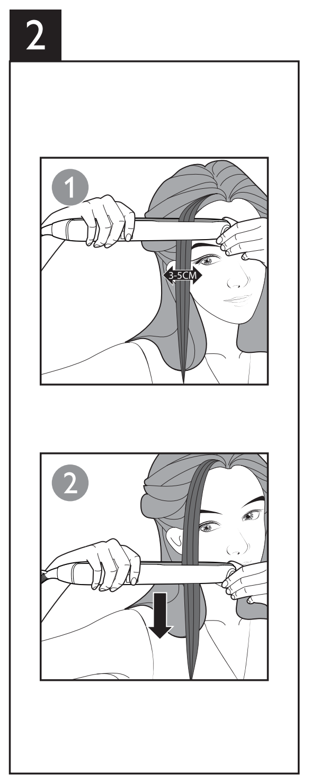

3

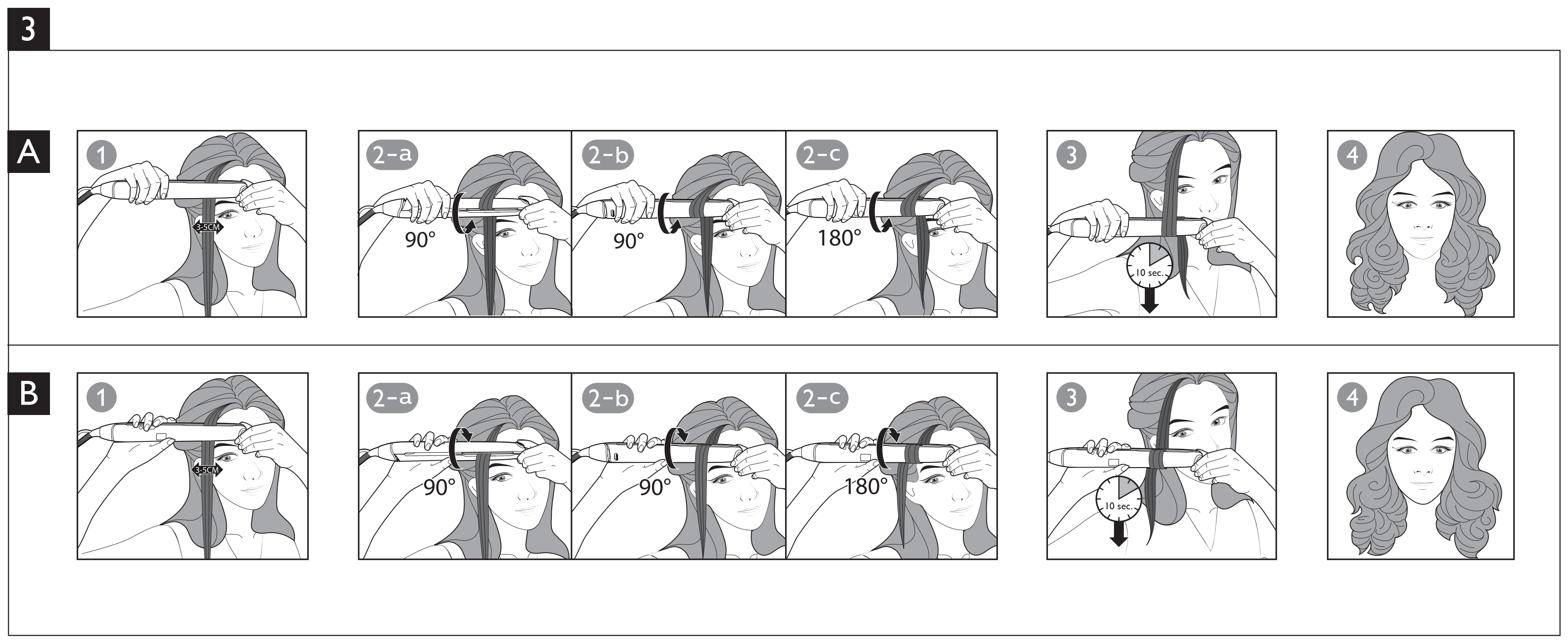

Specifications are subject to change without notice
© 2016 Koninklijke Philips N.V.
All rights reserved.

3140 035 41971

English

Congratulations on your purchase, and welcome to Philips! To fully benefit from the support that Philips offers, register your product at www.philips.com/welcome.

1 Important

Read this user manual carefully before you use the appliance and keep it for future reference.

- WARNING: Do not use this appliance near water.
- When the appliance is used in a bathroom, unplug it after use since the proximity of water presents a risk, even when the appliance is switched off.
- WARNING: Do not use this appliance near bathtubs, showers, basins or other vessels containing water.
- Always unplug the appliance after use.
- If the mains cord is damaged, you must have it replaced by Philips, a service centre authorised by Philips or similarly qualified persons in order to avoid a hazard.
- This appliance can be used by children aged from 8 years and above and persons with reduced physical, sensory or mental capabilities or lack of experience and knowledge if they have been given supervision or instruction concerning the use of the appliance in a safe way and understand the hazards involved. Children shall not play with the appliance. Cleaning and user maintenance shall not be made by children without supervision.
- Before you connect the appliance, ensure that the voltage indicated on the appliance corresponds to the local power voltage.
- Do not use the appliance for any other purpose than described in this manual.
- Do not use the appliance on artificial hair.
- When the appliance is connected to the power, never leave it unattended.
- Never use any accessories or parts from other manufacturers or that Philips does not specifically recommend. If you use such accessories or parts, your guarantee becomes invalid.
- Do not wind the mains cord round the appliance.
- Wait until the appliance has cooled down before you store it.
- Pay full attention when using the appliance since it could be extremely hot. Only hold the handle as other parts are hot and avoid contact with the skin.
- Always place the appliance with the stand on a heat-resistant, stable flat surface. The hot heating plates should never touch the surface or other flammable material.
- Avoid the mains cord from coming into contact with the hot parts of the appliance.
- Keep the appliance away from flammable objects and material when it is switched on.
- Never cover the appliance with anything (e.g. a towel or clothing) when it is hot.
- Only use the appliance on dry hair. Do not operate the appliance with wet hands.
- Keep the heating plates clean and free of dust and styling products such as mousse, spray and gel. Never use the appliance in combination with styling products.
- The heating plates has coating. This coating might slowly wear away over time. However, this does not affect the performance of the appliance.
- If the appliance is used on color-treated hair, the heating plates may be stained.
- Always return the appliance to a service centre authorized by Philips for examination or repair. Repair by unqualified people could result in an extremely hazardous situation for the user.
- Do not insert metal objects into openings to avoid electric shock.
- Do not pull on the power cord after using. Always unplug the appliance by holding the plug.

Electromagnetic fields (EMF)

This Philips appliance complies with all applicable standards and regulations regarding exposure to electromagnetic fields.

Environment

This symbol means that this product shall not be disposed of with normal household waste (2012/19/EU). Follow your country's rules for the separate collection of electrical and electronic products. Correct disposal helps prevent negative consequences for the environment and human health.

2 Introduction

Easily create perfect straight hair with our new Straightener. Ionic conditioning and ceramic coated plates ensure hair is protected, frizz-free and shiny with perfection. 220°C high heat allows to create beautiful results easily.

3 Preparation for use

- Wash hair with shampoo and conditioner and blow dry it.
- Use heat protection product and comb your hair with large-toothed comb.
- Use the straightener only when your hair is dry.
- Frequent users are recommended to use heat protection products when straightening.
- Ensure that you select a temperature setting that is suitable for your hair. Please refer to the Hair Type table below. Always select a lower setting when you use the straightener for the first time.

Hair Type	Temperature Setting
Thick	200 °C to 220 °C
Normal	170 °C to 190 °C
Fine	130 °C to 160 °C

4 Straighten your hair (Fig.2)

1. Connect the plug to a power supply socket.
2. Slide the closing lock (⑧) downwards to unlock the appliance.
3. Press and hold the ⏻ button (⑥) until the display screen lights up.
   - ↳ The default temperature setting 160°C (④) is displayed.
4. Press the + or − button (⑤) to select your desired temperature setting.
   - ↳ When the appliance is heating up, the temperature digits will blink. The digits stop blinking when the heating plates have reached the selected temperature.
   - ↳ The appliance will heat up in 30 seconds.
5. The ion function (②) is activated when the appliance is switched on, which provides additional shine and reduces frizz.
   - ↳ You may smell a special odor and hear a sizzling noise. It is common because they are caused by the ion generator.
6. Comb your hair and then start by clipping your blow dried hair into sections not wider than 5cm.

Note: For thicker hair, it is suggested to create more sections.

7. Place one section of hair in between the heating plates (①) and press the handles firmly together.
8. Slide the straightener down the length of the hair in a single motion (max. 5 sec) from root to end, without stopping to prevent overheating.
9. To straighten the rest of your hair, repeat steps 6 to 8 until you achieve the desired look.
10. To finish your hair styling, mist with a shine spray or flexible hold hair spray.

Tip: Do not brush your hair after straightening your hair.

5 Curl your hair (Fig.3)

To create inward/outward curls:

1. Take a hair strand and clip up the rest of hair.
2. Start near the hair roots. Place the strand of hair between the heating plates (①).
3. (**Fig.3-A**) Turn the straightener inwards toward your face and make a 360-degree turn.
(**Fig.3-B**) To create outward curls, turn the straightener away from your face and make a 360-degree turn.

Notes:

- Do not touch the surface above or below the heating plates as they are hot. If necessary, use cool tip only.
- The beginning section of your hair should be completely wrapped around the straightener before sliding the hair down.

4. Your hair strand is fully wrapped around both sides of the straightener. Make sure the hair tip is sticking out.
5. Pull the straightener downwards along the hair slowly. Ensure the strand of hair is not slipping off the plates.

Tips:

- You may use the cool tip (③) to assist in the 360-degree turn.
- Hold the straightener horizontally (parallel to the floor) so that the hair won't fall out.
- You may use the cool tip to fix your hair strand in place.
- Gently relax the grip on the handle as you rotate so that you can easily turn the straightener.

After use:

1. Switch off the appliance and unplug it.
2. Place it on a heat-resistant surface until it cools down.
3. Clean the appliance and heating plates by damp cloth.
4. Close the heating plates (①) and slide the closing lock (⑧) to lock the appliance.
5. Keep it in a safe and dry place, free of dust. You can also hang it with the hanging loop (⑦).

Note: The appliance has auto shut-off function. It switches off automatically after 60 minutes without clamping.

6 Guarantee and service

If you need information e.g. about replacement of an attachment or if you have a problem, please visit the Philips website at www.philips.com/support or contact the Philips Customer Care Centre in your country (you find its phone number in the worldwide guarantee leaflet). If there is no Consumer Care Centre in your country, go to your local Philips dealer.

Български

Поздравяваме ви за покупката и добре дошли във Philips! За да се възползвате изцяло от предлаганата от Philips поддръжка, регистрирайте продукта си на www.philips.com/welcome.

1 Важно

Преди да използвате уреда, прочетете внимателно това ръководство за потребителя и го запазете за справка в бъдеще.

- ПРЕДУПРЕЖДЕНИЕ: Не използвайте уреда близо до вода.
- Ако уредът се използва в банята, след употреба го изключвайте от контакта. Близостта до вода води до риск дори когато уредът не работи.
- ПРЕДУПРЕЖДЕНИЕ: Не използвайте уреда близо до вани, душове, мивки или други съдове с вода.
- След употреба винаги изключвайте уреда от контакта.
- С оглед предотвратяване на опасност, при повреда в захранващия кабел той трябва да бъде сменен от Philips, оторизиран от Philips сервиз или квалифициран техник.
- Този уред може да се използва от деца на възраст над 8 години и от хора с намалени физически възприятия или умствени недостатъци или без опит и познания, ако са инструктирани за безопасна употреба на уреда или са под наблюдение с цел гарантиране на безопасна употреба и ако са им разяснени евентуалните опасности. Не позволявайте на деца да си играят с уреда. Не позволявайте на деца да извършват почистване или поддръжка на уреда без надзор.
- Преди да включите уреда в контакта, проверете дали посоченото върху уреда напрежение отговаря на това на местната електрическа мрежа.
- Не използвайте уреда за цели, различни от указаното в това ръководство.
- Не използвайте уреда на изкуствена коса.
- Никога не оставяйте уреда без надзор, когато е включен в електрическата мрежа.
- Никога не използвайте аксесоари или части от други производители или такива, които не са специално препоръчвани от Philips. При използване на такива аксесоари или части вашата гаранция става невалидна.
- Не навивайте захранващия кабел около уреда.
- Изчакайте уреда да изстине, преди да го приберете.
- Уредът се нагорещява много, затова бъдете изключително внимателни при използването му. Хващайте уреда само за дръжката, тъй като другите части са горещи, и избягвайте контакт с кожата.
- Винаги поставяйте уреда с поставката върху топлоустойчива, стабилна и равна повърхност. Нагорещените пластини никога не бива да докосват повърхността или други запалими материали.
- Пазете захранващия кабел от допир с горещите части на уреда.
- Когато уредът е включен, го дръжте далече от лесно запалими предмети и материали.
- Не покривайте уреда с каквото и да било (напр. кърпа или дреха), докато е горещ.
- Използвайте уреда само на суха коса. Не използвайте уреда с мокри ръце.
- Поддържайте пластините чисти, без прах и стилизиращи продукти като пяна, лак или гел за коса. Никога не използвайте уреда в съчетание със стилизиращи продукти.
- Пластините имат покритие. С течение на времето покритието може постепенно да се износи. Това обаче не влияе на работата на уреда.
- Ако уредът се използва върху боядисана коса, пластините може да станат на петна.
- За проверка или ремонт носете уреда само в упълномощен от Philips сервиз. Ремонт, извършен от неквалифицирани лица, може да създаде изключително опасни ситуации за потребителя.
- За да избегнете токов удар, не пъхайте метални предмети в отворите.
- Не дърпайте захранващия кабел след използване. Винаги изключвайте уреда от контакта, като държите щепсела.

Електромагнитни полета (EMF)

Този уред на Philips е в съответствие с нормативната уредба и всички действащи стандарти, свързани с излагането на електромагнитни полета.

Околна среда

Този символ означава, че продуктът не може да се изхвърля заедно с обикновените битови отпадъци (2012/19/ЕС). Следвайте правилата на държавата си относно разделното събиране на електрическите и електронните уреди. Правилното изхвърляне помага за предотвратяването на потенциални негативни последици за околната среда и човешкото здраве.

2 Въведение

Изправете перфектно косата си с новата ни маша за изправяне Straightener. Йонното освежаване и плочите с керамично покритие гарантират защита на косата ви, не се начупва и е със съвършен блясък. Висока температура от 220 °C ви позволява да постигнете красиви резултати.

3 Подготовка за употреба

- Измийте косата си с шампоан и балсам и я изсушете със сешоар.
- Нанесете продукт за защита от висока температура и срешете косата с едър гребен.
- Използвайте пресата за изправяне само на суха коса.
- Ако често изправяте косата си, е препоръчително да използвате продукти за защита от висока температура.
- Погрижете се да изберете температурна настройка, подходяща за вашата коса. Разгледайте таблицата с типове коса по-долу. Винаги избирайте по-ниска настройка, когато използвате пресата за първи път.

Тип коса	Температурна настройка
Гъста	200 °C до 220 °C
Нормален	170 °C до 190 °C
Фина	130 °C до 160 °C

4 Изправете косата си (Фиг.2)

1. Включете щепсела в контакта.
2. Плъзнете заключалката (⑧) надолу, за да отключите уреда.
3. Натиснете бутона ⏻ (⑥), докато дисплеят светне.
   - ↳ Показва се настроената по подразбиране температура от 160 °C (④).
4. Натиснете + или бутон − (⑤), за да изберете желаната настройка на температура.
   - ↳ Когато уредът се нагрява, цифрите на температурата мигат. Цифрите спират да мигат, когато плочите достигнат избраната температура на нагряване.
   - ↳ Уредът ще се загрее за 30 секунди.
5. Функцията за йонизиране (②) се включва при включването на уреда, като осигурява допълнителен блясък и намалява хвърченето на косата.
   - ↳ Може да усетите специфична миризма и да чуете леко пукане. Това е нормално и идва от йонния генератор.
6. Срешете косата, след като сте я изсушили със сешоар, и започнете с разделяне и защипване на кичури, не по-широки от 5 см.

Забележка: За по-гъста коса е препоръчително да направите повече кичури.

7. Поставете кичур коса между пластините (①) и притиснете дръжките плътно една към друга.
8. Плъзнете пресата за изправяне надолу по дължината на косата с едно движение (макс. 5 секунди) от корените към краищата, без да спирате, за да не прегреете косата.
9. За да изправите останалата част от косата си, повтаряйте стъпки от 6 до 8, докато постигнете желания вид.
10. За да завършите прическата, напръскайте със спрей за блясък или лак за коса с нормална фиксация.

Съвет: Не решете косата, след като сте оформили прическата.

5 Изправете косата си (Фиг.3)

За да създадете завити навън/навътре къдрици:

1. Вземете кичур коса и захванете с щипка останалата част от косата.
2. Започнете близо до корените на косата. Поставете кичура между нагряващите плочи (①).
3. (**Фиг.3-A**) Завъртете машата за изправяне навътре към лицето си и завъртете на 360 градуса.
(**Фиг.3-B**) За да направите завъртени навън къдрици, завъртете машата за изправяне навън от лицето си и завъртете на 360 градуса.

Забележки:

- Не докосвайте повърхността отгоре или отдолу на нагряващите плочи, тъй като те са горещи. Ако е необходимо, използвайте само хладния край.
- Началната част от косата ви трябва да бъде напълно увита около машата за изправяне, преди да плъзнете косата надолу.

4. Кичурът коса е напълно увит около двете страни на машата за изправяне. Уверете се, че краищата на косата ви стърчат отвън.
5. Издърпайте бавно надолу машата за изправяне по протежението на косата. Уверете се също, че кичурът коса не се изплъзва от плочите.

Съвети:

- Можете да използвате хладния край (③), за да си помогнете за 360-градусовото завъртане.
- Дръжте машата за изправяне хоризонтално (успоредно на пода), за да не се измъкне косата.
- Можете да използвате хладния край, за да закрепите косата си на място.
- Отпуснете леко дръжката на пресата, докато я въртите, за да улесните завъртането.

След употреба:

1. Изключете уреда и извадете щепсела от контакта.
2. Оставете уреда върху топлоустойчива повърхност, докато се охлади.
3. Почистете уреда и пластините с влажна кърпа.
4. Затворете нагряващите плочи (①) и плъзнете заключалката (⑧), за да заключите уреда.
5. Приберете уреда на безопасно и сухо място без прах. Можете също да го окачите на халката за окачване (⑦).

Забележка: Уредът има функция за автоматично изключване. Уредът се изключва автоматично след 60 минути.

6 Гаранция и сервиз

Ако се нуждаете от информация, например за замяна на приставка, или имате проблем, посетете уеб сайта на Philips на адрес www.philips.com/support или се обърнете към центъра за обслужване на клиенти на Philips във вашата страна (телефонния му номер можете да намерите в международната гаранционна карта). Ако във вашата страна няма център за обслужване на потребители, обърнете се към местния търговец на уреди на Philips.

Čeština

Gratulujeme k nákupu a vítáme vás mezi uživateli výrobků společnosti Philips! Chcete-li využívat všech výhod podpory nabízené společností Philips, zaregistrujte svůj výrobek na stránkách www.Philips.com/welcome.

1 Důležité

Před použitím tohoto přístroje si pečlivě přečtěte tuto uživatelskou příručku a uschovejte ji pro budoucí použití.

- VAROVÁNÍ: Nepoužívejte tento přístroj v blízkosti vody.
- Pokud je přístroj používán v koupelně, odpojte po použití jeho síťovou zástrčku ze zásuvky, neboť blízkost vody představuje riziko i v případě, že je přístroj vypnutý.
- VAROVÁNÍ: Nepoužívejte přístroj v blízkosti van, sprch, umyvadel nebo jiných nádob s vodou.
- Po použití přístroj vždy odpojte ze sítě.
- Pokud by byl poškozen napájecí kabel, musí jeho výměnu provést společnost Philips, autorizovaný servis společnosti Philips nebo obdobně kvalifikovaní pracovníci, aby se předešlo možnému nebezpečí.
- Děti od 8 let věku a osoby s omezenými fyzickými, smyslovými nebo duševními schopnostmi nebo nedostatkem zkušeností a znalostí mohou tento přístroj používat v případě, že jsou pod dohledem nebo byly poučeny o bezpečném používání přístroje a chápou rizika, která mohou hrozit. Děti si s přístrojem nesmí hrát. Čištění a uživatelskou údržbu nesmí provádět děti bez dozoru.
- Před zapojením přístroje se ujistěte, zda napětí uvedené na přístroji odpovídá místnímu napětí.
- Nepoužívejte přístroj pro jiné účely než uvedené v této příručce.
- Přístroj nepoužívejte na umělé vlasy.
- Je-li přístroj připojen k napájení, nikdy jej neponechávejte bez dozoru.
- Nikdy nepoužívejte příslušenství nebo díly od jiných výrobců nebo takové, které nebyly doporučeny společností Philips. Použijete-li takové příslušenství nebo díly, pozbývá záruka platnosti.
- Nenavíjejte napájecí kabel okolo přístroje.
- Před uložením přístroje počkejte, až zcela vychladne.
- Při použití přístroje vždy dávejte dobrý pozor, protože může být velmi horký. Držte jej pouze za rukojeť a zabraňte styku s pokožkou, protože jeho ostatní části jsou horké.
- Přístroj vždy ukládejte stojánkem na tepelně odolný, stabilní rovný povrch. Horké ohřívací destičky se nesmí dotýkat povrchu nebo jiného hořlavého materiálu.
- Zabraňte tomu, aby se horké díly přístroje dotknuly napájecího kabelu.
- Je-li přístroj zapnutý, uchovávejte jej mimo dosah hořlavých předmětů a materiálu.
- Je-li přístroj horký, nikdy jej ničím nezakrývejte (např. ručníkem nebo oblečením).
- Přístroj používejte pouze na suché vlasy. Nepoužívejte přístroj, pokud máte mokré ruce.
- Ohřívací destičky udržujte čisté, bez prachu a kadeřnických přípravků, jako jsou pěnové tužidlo, sprej či gel. Přístroj nepoužívejte v kombinaci s kadeřnickými přípravky.
- Ohřívací destičky mají upravený povrch. Ta se může postupně pomalu odírat. Tento jev však nemá žádný vliv na výkon přístroje.
- Pokud přístroj používáte na barvené vlasy, ohřívací destičky se mohou ušpinit.
- Kontrolu nebo opravu přístroje svěřte vždy servisu společnosti Philips. Opravy provedené nekvalifikovanými osobami mohou být pro uživatele mimořádně nebezpečné.
- Nevkládejte kovové předměty do otvorů. Předejdete tak úrazu elektrickým proudem.
- Po použití netahejte za napájecí kabel. Přístroj odpojte vždy vytažením zástrčky.

Elektromagnetická pole (EMP)

Tento přístroj Philips odpovídá všem platným normám a předpisům týkajícím se elektromagnetických polí.

Životní prostředí

Tento symbol znamená, že výrobek nelze likvidovat s běžným komunálním odpadem (2012/19/EU). Řiďte se pravidly vaší země pro sběr elektrických a elektronických výrobků. Správnou likvidací pomůžete předejít negativním dopadům na životní prostředí a lidské zdraví.

2 Úvod

Vytvořte jednoduše dokonale rovné vlasy pomocí naší nové žehličky na vlasy. Ionizační technologie a destičky s keramickým povrchem se postarají o ochranu vašich vlasů, natáčení bez zacuchání a dokonalý lesk. Teplota 220°C umožní snadné vytváření překrásných účesů.

3 Příprava k použití

- Omyjte si vlasy šampónem a kondicionérem a vyfoukejte je do sucha.
- Použije přípravek na ochranu před teplem a vlasy rozčesejte hřebenem se širokými zuby.
- Vlasovou žehličku používejte jen na suché vlasy.
- Častým uživatelům doporučujeme při narovnávání používat přípravky na ochranu vlasů před teplem.
- Ujistěte se, že jste zvolili teplotu, která odpovídá vašemu typu vlasů. Řiďte se níže uvedenou tabulkou Typ vlasů. Při prvním použití vlasové žehličky vždy vyberte nízkou teplotu.

Typ vlasů	Nastavení teploty
Husté	200 °C až 220 °C
Normální	170 °C až 190 °C
Jemné	130 °C až 160 °C

4 Narovnání vlasů (obr. 2)

1. Zapojte zástrčku do zásuvky.
2. Přesunutím zavíracího zámku (⑧) směrem dolů přístroj odemkněte.
3. Stiskněte a podržte tlačítko ⏻ (⑥), dokud se nerozsvítí obrazovka displeje.
   - ↳ Zobrazí se výchozí nastavení teploty 160 °C (④).
4. Vyberte požadované nastavení teploty stisknutím tlačítek + nebo − (⑤).
   - ↳ Během zahřívání přístroje budou číslice teploty blikat. Jakmile se ohřívací destičky zahřejí na požadovanou teplotu, číslice teploty blikat přestanou.
   - ↳ Přístroj se zahřeje během 30 sekund.
5. Při zapnutí přístroje se aktivuje ionizace (②), která vám zajistí větší lesk a méně zacuchání.
   - ↳ Patrně ucítíte specifickou vůni a uslyšíte zvuk praskání. Jde o běžnou vlastnost způsobenou generátorem ionizace.
6. Učesejte si vlasy, a pak začněte vyfoukané a vysušené vlasy spínat do pramínků o šířce maximálně 5 cm.

Poznámka: U hustších vlasů doporučujeme vytvořit více pramínků vlasů.

7. Vložte jeden pramínek vlasů mezi ohřívací destičky (①) a pevně stiskněte rukojeti.
8. Žehličku na vlasy posouvejte jedním pohybem po délce vlasů směrem dolů (max. 5 sekund) od kořínků ke konečkům. Nepřestávejte, zabráníte tak přehřátí vlasů.
9. Pokud chcete narovnat zbývající vlasy, opakujte kroky 6 až 8 do té doby, než dosáhnete požadovaného vzhledu.
10. Na konci úpravy vlasů vlasy lehce přestříkněte leskem nebo pružným lakem na vlasy.

Tip: Po narovnávání vlasy nečesejte.

5 Natáčení vlasů (obr. 3)

Vytočení nebo podtočení vlasů:

1. Vezměte pramen vlasů a zbytek vlasů sepněte sponkou.
2. Začněte v blízkosti kořínků vlasů. Umístěte pramen vlasů mezi ohřívací destičky (①).
3. (**Obr. 3-A**) Chcete-li vlasy podtočit, otočte žehličkou na vlasy o 360 stupňů směrem k obličeje.
(**Obr. 3-B**) Chcete-li vlasy vytočit, otočte žehličkou na vlasy o 360 stupňů směrem od obličeje.

Poznámky:

- Nedotýkejte se povrchu nad ani pod ohřívacími destičkami, jsou horké. V případě potřeby použijte pouze studený konec.
- Začáteční část vlasů by měla být zcela navinutá na žehličce na vlasy, než přejedete po vlasech dolů.

4. Celý pramen vlasů je obtočen kolem obou stran žehličky na vlasy. Konce vlasů musí vyčnívat.
5. Pomalu vytahujte žehličku po vlasech směrem dolů. Ujistěte se, že pramen vlasů z destiček nesklouzává.

Tipy:

- Jako pomůcku při otáčení vlasů o 360 stupňů můžete použít studený konec (③).
- Držte žehličku na vlasy vodorovně (rovnoběžně s podlahou), aby vlasy nemohly vypadnout.
- K přidržení pramenu vlasů na místě můžete použít studený konec.
- Držadlo držte volně, abyste mohli snadno otáčet žehličkou na vlasy.

Po použití:

1. Vypněte přístroj a odpojte jej ze sítě.
2. Položte jej na žáruvzdorný povrch, dokud nevychladne.
3. Očistěte přístroj a ohřívací destičky vlhkým hadříkem.
4. Zavřete ohřívací destičky (①) a přesunutím zavíracího zámku (⑧) přístroj zamkněte.
5. Skladujte jej na bezpečném, suchém a bezprašném místě. Přístroj lze také zavěsit za smyčku (⑦).

Poznámka: Přístroj je vybaven funkcí automatického vypnutí. Automaticky se vypne po 60 minutách bez sevření.

6 Záruka a servis

Pokud byste měli jakýkoliv problém (např. s výměnou nástavce) nebo pokud potřebujete nějakou informaci, navštivte webovou stránku společnosti Philips www.philips.com/support nebo kontaktujte středisko péče o zákazníky společnosti Philips ve vaší zemi (telefonní číslo najdete v letáčku s celosvětovou zárukou). Pokud se ve vaší zemi středisko péče o zákazníky společnosti Philips nenachází, obraťte se na místního prodejce výrobků Philips.

Eesti

Õnnitleme ostu puhul ja tervitame Philipsi poolt! Selleks, et teil Philipsi tootetoest kasu oleks, registreerige oma toode veebilehel www.philips.com/welcome.

1 Tähtis

Enne seadme kasutamist lugege seda kasutusjuhendit hoolikalt ja hoidke see edaspidiseks alles.

- HOIATUS: ärge kasutage seda seadet vee läheduses.
- Pärast seadme kasutamist vannitoas võtke pistik kohe pistikupesast välja, kuna vee lähedus kujutab endast ohtu ka väljalülitatud seadme korral.
- HOIATUS: ärge kasutage seda seadet vannide, dušŝide, basseinide või teiste vettsisaldavate anumate läheduses.
- Võtke seade alati pärast kasutamist vooluvõrgust välja.
- Kui toitejuhe on rikutud, siis ohtlike olukordade vältimiseks tuleb lasta toitejuhe vahetada Philipsis, Philipsi volitatud hoolduskeskuses või samasugust kvalifikatsiooni omaval isikul.
- Seda seadet võivad kasutada lapsed alates 8. eluaastast ning füüsiliste puuete ja vaimuhäiretega isikud või isikud, kellel puuduvad kogemused ja teadmised, kui neid valvatakse või neile on antud juhendid seadme ohutu kasutamise kohta ja nad mõistavad sellega seotud ohte. Lapsed ei tohi seadmega mängida. Lapsed ei tohi seadet ilma järelevalveta puhastada ega hooldada.
- Enne seadme sisselülitamist kontrollige, kas seadmele märgitud pinge vastab kohaliku elektrivõrgu pingele.
- Ärge kasutage seadet muuks, kui selles kasutusjuhendis kirjeldatud otstarbeks.
- Ärge rakendage seadet kunstjuustel.
- Ärge jätke kunagi elektrivõrku ühendatud seadet järelevalveta.
- Ärge kunagi kasutage teiste tootjate poolt tehtud tarvikuid või osi, mida Philips ei ole eriliselt soovitanud. Selliste tarvikute või osade kasutamisel kaotab garantii kehtivuse.
- Ärge kerige toitejuhet ümber seadme.
- Enne hoiukohta panekut laske seadmel täielikult maha jahtuda.
- Olge seadme kasutamisel väga tähelepanelik, kuna see võib olla äärmiselt kuum. Hoidke kinni üksnes käepidemest, kuna teised osad on kuumad. Vältige kokkupuudet nahaga.
- Asetage seade koos alusega alati kuumakindlale stabiilsele tasasele pinnale. Kuumad sirgendusplaadid ei tohi kunagi pinna ega muude tuleohtlike materjalidega kokku puutuda.
- Ärge laske toitejuhtmel vastu seadme kuumi osi minna.
- Hoidke sisselülitatud seadet kergesti süttivatest objektidest ja materjalidest kaugemal.
- Kunagi ärge katke kuuma seadet millegagi kinni (nt käteräti või riidetükiga).
- Rakendage seadet ainult kuivadel juustel. Ärge kasutage seadet märgade kätega.
- Hoidke sirgendusplaate puhtana ning ärge laske neile tolmu ja juuksehooldusvahendite, nagu juuksevahu, piserdusvahendite ja geeli jääke koguneda. Ärge kunagi kasutage seda seadet koos juuksehooldusvahenditega.
- Sirgendusplaatidel on kate. See kate võib pika aja jooksul ära kuluda. Samas ei mõjuta kulumine seadme jõudlust.
- Kui seadet kasutada värvitud juustel, siis võivad sirgendusplaadid määrduda.
- Viige seade tõrke otsimiseks või parandamiseks alati Philipsi volitatud teeninduskeskusesse. Kui seadet parandab kvalifitseerimata isik, võib see seada kasutaja väga ohtlikku olukorda.
- Elektrilöögi ärahoidmiseks ärge sisestage avade vahelt seadmesse metallesemeid.
- Ärge sikutage toitejuhet pärast kasutamist. Alati eemaldage seade vooluvõrgust pistikust kinni hoides.

Elektromagnetilised väljad (EMF)

See Philipsi seade vastab kõikidele kokkupuudet elektromagnetiliste väljadega käsitlevatele kohaldatavatele standarditele ja õigusnormidele.

Keskkond

See sümbol tähendab, et seda toodet ei tohi visata tavaliste olmejäätmete hulka (2012/19/EL). Järgige elektriliste ja elektrooniliste toodete lahuskogumise kohalikke eeskirju. Õigel viisil kasutusest kõrvaldamine aitab ära hoida võimalikke kahjulikke tagajärgi keskkonnale ja inimese tervisele.

2. Sissejuhatus

Saavutage meie uue sirgendaja abil täiuslikult sirged juuksed. Ioniseeriv hooldus ja keraamilise kattega sirgendusplaadid tagavad, et juuksed oleksid kaitstud, käharateta ja läigivad täiuslikult. Kuumuseseadistuse 220 °C abil saavutate hõlpsalt kauni tulemuse.

3 Kasutamiseks valmistumine

- Peske juukseid šampooni ja palsamiga ning kuivatage need fööniga.
- Kasutage kuumakaitsevahendit ja kammige juukseid suurte piidega kammiga.
- Kasutage sirgendajat ainult kuivadel juustel.
- Pidevatel kasutajatel soovitatakse sirgendamisel kasutada kuumakaitsevahendeid.
- Veenduge, et olete valinud oma juustetüübile sobiva temperatuuriseadistuse. Vaadake allpool olevat juuksetüüpide tabelit. Juuksesirgendaja esmakasutamisel valige alati madalam temperatuuriseadistus.

Juuksetüüp	Temperatuuriseadistus
Paksud	200 °C kuni 220 °C
Tavalised	170 °C kuni 190 °C
Õhukesed	130 °C kuni 160 °C

4 Juuste sirgestamine (joonis 2)

1. Sisestage pistik elektrivõrgu seinakontakti.
2. Seadme vabastamiseks libistage lukustusklambrit (⑧) allapoole.
3. Vajutage ja hoidke ⏻ nuppu (⑥) all, kuni ekraan läheb heledaks.
   - ↳ Ekraanile kuvatakse temperatuuri 160°C (④) vaikeseade.
4. Soovitud temperatuuriseadistuse valimiseks vajutage + või − nuppu (⑤).
   - ↳ Seadme kuumenemise ajal temperatuurinumbrid vilguvad. Vilkumine lõpeb, kui sirgendusplaadid on saavutanud soovitud temperatuuri.
   - ↳ Seade kuumeneb 30 sekundiga.
5. Ioonivoo funktsioon (②) aktiveerub seadme sisselülitamisel. Ioonivoo funktsioon annab täiendavat läiget ning vähendab juuste lainelisust.
   - ↳ Võite tunda iseäralikku lõhna ja kuulda sisisevat häält. See on tavaline, sest neid tekitab ioonigeneraator.
6. Kammige juuksed ja seejärel hakake oma föönitatud juukseid klambritega kuni 5 cm laiustesse salkudesse kinnitama.

NB Paksemate juuste puhul on soovitatav teha rohkem salke.

7. Pange üks juuksesalk sirgendusplaatide vahele plates (①) ja vajutage käepidemed tugevasti kokku.
8. Ülekuumenemise vältimiseks libistage juuksesirgendajat peatumata (max 5 sekundit) piki juukseid juurtest juukseotsteni.
9. Ülejäänud juuste sirgendamiseks korrake samme 6–8, kuni olete saavutanud soovitud välimuse.
10. Soengu viimistlemiseks pritsige juukseid läikespreiga või elastsust andva juukselakiga.

Soovitus: ärge harjake pärast soengu seadmist juukseid.

5 Juuste lokkimine (joonis 3)

Sisse- või väljapoole suunatud lokkide tegemine:

1. Võtke üks juuksesalk ja pange ülejäänud juuksed kinni.
2. Alustage juuksejuurte lähedalt. Pange juuksesalk sirgendusplaatde vahele (①).
3. (**Joonis 3-A**) Keerake sirgendajat sissepoole, näo suunas ja keerake seda seejärel 360 kraadi.
(**Joonis 3-B**) Väljapoole suunatud lokkide tegemiseks keerake sirgendaja näost eemale ja keerake seda seejärel 360 kraadi.

Märkused.

- Ärge puudutage sirgendaja pinda sirgendusplaatide kohalt või alt, sest see on kuum. Vajaduse korral hoidke kinni jahedast otsakust.
- Juuste algusosa peaks olema täielikult ümber sirgendaja mähitud, enne kui seda mööda juukseid alla libistate.

4. Teie juuksesalk on täielikult ümber koolutaja mõlema poole. Kontrollige, et juuksesalga ots jääks plaatide vahelt välja.
5. Tõmmake sirgendajat aeglaselt mööda juukseid allapoole. Veenduge, et juuksesalk ei libise plaatidelt ära.

Näpunäited

- Selleks, et 360 kraadise pöörde tegemine oleks lihtsam võite kasutada jahedat otsakut (③).
- Hoidke sirgendajat horisontaalselt (põrandaga paralleelselt), et juuksed ei kukuks sirgendaja vahelt välja.
- Juuksesalgu paika sättimiseks võite kasutada jahedat otsakut.
- Ärge hoidke sirgendaja käepidemest keeramise ajal liiga tugevasti kinni, siis on sirgendajat hõlpsam keerata.

Pärast kasutamist:

1. Lülitage seade välja ja eemaldage toitejuhe seinakontaktist.
2. Asetage see kuumusekindlale pinnale jahtuma.
3. Puhastage seade ja sirgendusplaadid niiske lapiga.
4. Sulgege sirgendusplaadid (①) ja seadme lukustamiseks libistage lukustusklamber (⑧) üles.
5. Hoiustage see ohutus ja kuivas tolmuvabas kohas. Selle võite ka riputusaasa (⑦) abil üles riputada.

Märkus: seadmel on automaatse väljalülitumise funktsioon. Seade lülitub 60 minuti pärast automaatselt välja, kui seda ei kasutata.

6 Garantii ja hooldus

Kui vajate teavet, nt mõne tarviku vahetamise kohta aga ka probleemide korral külastage palun Philipsi veebisaiti www.philips.com/support või võtke ühendust oma riigi Philipsi klienditeeninduskeskusega (telefoninumbri leiate ülemaailmselt garantiitalongilt). Kui teie riigis ei ole klienditeeninduskeskust, pöörduge Philipsi toodete kohaliku müügiesindaja poole.

Hrvatski

Čestitamo vam na kupnji i dobro došli u Philips! Kako biste potpuno iskoristili podršku koju nudi Philips, registrirajte svoj proizvod na www.philips.com/welcome.

1 Važno

Prije uporabe aparata pažljivo pročitajte ovaj korisnički priručnik i spremite ga za buduće potrebe.

- UPOZORENJE: Ovaj aparat nemojte koristiti blizu vode.
- Kada aparat koristite u kupaonici, iskopčajte ga nakon korištenja jer blizina vode predstavlja opasnost, čak i kada je aparat isključen.
- UPOZORENJE: Aparat nemojte koristiti blizu kada, tuševa, umivaonika ili posuda s vodom.

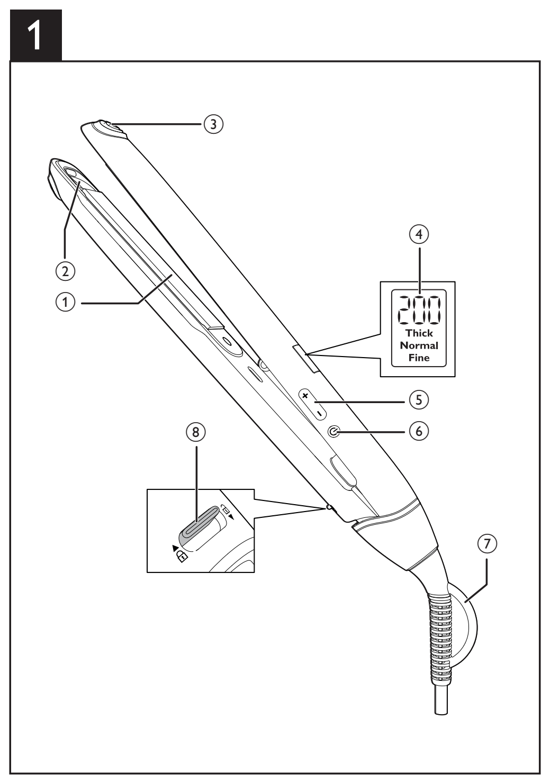

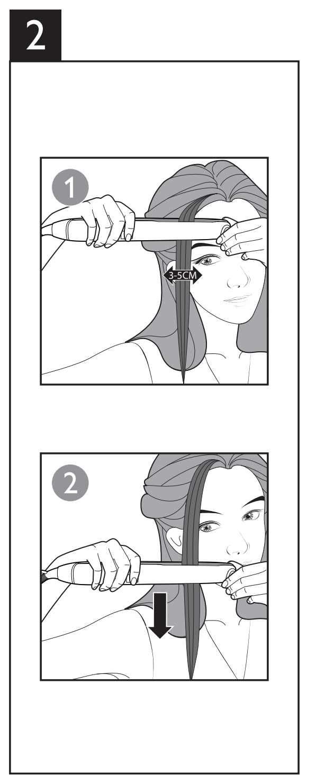

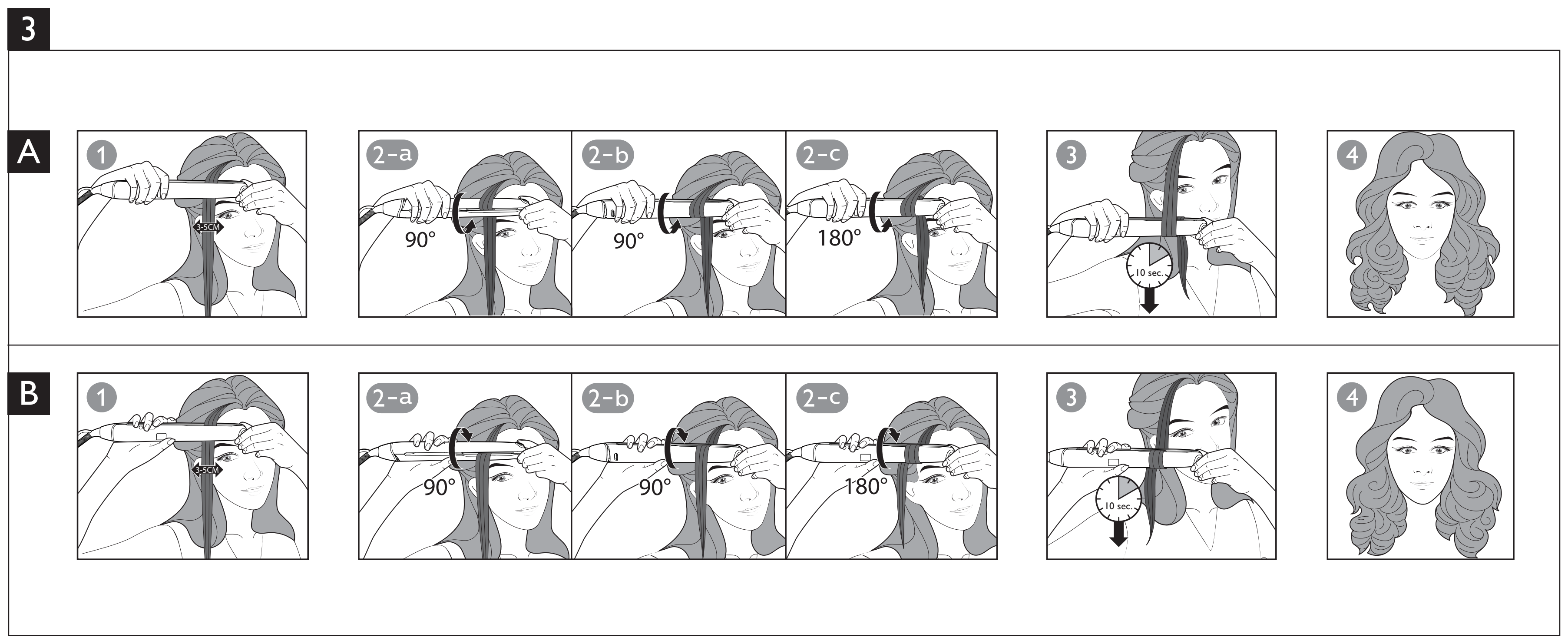

- Nakon korištenja aparat iskopčajte.
- Ako se kabel za napajanje ošteti, mora ga zamijeniti tvrtka Philips, ovlašteni Philips servisni centar ili neka druga kvalificirana osoba kako bi se izbjegle potencijalno opasne situacije.
- Ovaj aparat mogu koristiti djeca iznad 8 godina starosti i osobe sa smanjenim fizičkim ili mentalnim sposobnostima te osobe koje nemaju dovoljno iskustva i znanja, pod uvjetom da su pod nadzorom ili da su primili upute u vezi rukovanja aparatom na siguran način te razumiju moguće opasnosti. Djeca se ne smiju igrati aparatom. Ako nisu pod nadzorom, djeca ne smiju čistiti aparat niti ga održavati.
- Prije no što priključite aparat provjerite odgovara li mrežni napon naveden na aparatu naponu lokalne električne mreže.
- Aparat koristite isključivo za radnje opisane u ovim uputama.
- Nemojte koristiti aparat na umjetnoj kosi.
- Dok je aparat priključen na napajanje, nikada ga nemojte ostavljati bez nadzora.
- Nikada nemojte upotrebljavati dodatke ili dijelove drugih proizvođača ili proizvođača koje tvrtka Philips nije izričito preporučila. Ako upotrebljavate takve dodatke ili dijelove, vaše jamstvo prestaje vrijediti.
- Kabel za napajanje ne omatajte oko aparata.
- Prije pohrane pričekajte da se aparat ohladi.
- Budite vrlo pažljivi prilikom uporabe aparata jer on može biti izuzetno vruć. Aparat držite samo za dršku jer su drugi dijelovi vrući te izbjegavajte kontakt s kožom.
- Aparat uvijek postavljajte s postoljem na stabilnu i ravnu površinu otpornu na toplinu. Vruće grijaće ploče ne smiju biti u doticaju s površinom ili drugim zapaljivim materijalom.
- Izbjegavajte dodir mrežnog kabela s vrućim dijelovima aparata.
- Kad je uključen, aparat držite podalje od zapaljivih stvari i materijala.
- Dok je vruć, aparat nikada nemojte prekrivati (ručnikom ili tkaninom).
- Aparat koristite isključivo na suhoj kosi. S aparatom nemojte raditi ako su vam ruke mokre.
- Grijaće ploče trebaju biti očišćene od prljavštine, prašine i sredstava za oblikovanje frizure poput pjene, laka ili gela. Aparat nikada nemojte koristiti u kombinaciji s proizvodima za oblikovanje.
- Grijaće ploče imaju premaz. Ta obloga s vremenom se može polako trošiti. Međutim, to ne utječe na rad aparata.
- Ako aparat koristite na obojanoj kosi, na grijaćim pločama mogu ostati mrlje.
- Aparat uvijek dostavite u ovlašteni Philips servisni centar na ispitivanje ili popravak. Popravak od strane nestručnih osoba može rezultirati izuzetno opasnom situacijom za korisnika.
- Kako biste izbjegli opasnost od strujnog udara, nemojte umetati metalne predmete u otvore.
- Nakon upotrebe nemojte potezati kabel za napajanje. Aparat obavezno iskopčajte držeći utikač.

Elektromagnetska polja (EMF)

Ovaj aparat tvrtke Philips sukladan je svim primjenjivim standardima i propisima koji se tiču izloženosti elektromagnetskim poljima.

Okoliš

Ovaj simbol naznačuje da se proizvod ne smije odlagati s uobičajenim otpadom iz kućanstva (2012/19/EU). Poštujte propise svoje države o zasebnom prikupljanju električnih i elektroničkih proizvoda. Ispravno odlaganje pridonosi sprječavanju negativnih posljedica po okoliš i ljudsko zdravlje.

2 Uvod

Našim novim aparatom za ravnanje kose lako ćete postići savršeno ravnu kosu. Regeneracija ionima i ploče s keramičkom oblogom zaštitit će kosu, spriječiti statički elektricitet i osigurati savršen sjaj. Visoka temperatura od 220 °C omogućuje lako postizanje predivnih rezultata.

3 Priprema za uporabu

- Operite kosu šamponom i regeneratorom te je osušite sušilom.
- Nanesite proizvod za zaštitu od topline i počešljajte kosu češljem s velikim zupcima.
- Aparat za ravnanje koristite isključivo na suhoj kosi.
- Osobe koje često koriste aparat za ravnanje trebaju nanositi proizvode za zaštitu kose od topline prilikom ravnanja.
- Pazite da odaberete postavku temperature koja odgovara vašem tipu kose. Pogledajte tablicu Tip kose u nastavku. Prilikom prvog korištenja aparata za ravnanje uvijek odaberite postavku za nižu temperaturu.

Tip kose	Postavka temperature
Gusta	200 °C do 220 °C
Normalna	170 °C do 190 °C
Tanka	130 °C do 160 °C

4 Ravnanje kose (sl. 2)

1. Umetnite utikač u utičnicu.
2. Gurnite kvačicu za zaključavanje (⑧) prema dolje kako biste otključali aparat.
3. Pritisnite gumb ⏻ (⑥) i držite ga dok zaslon ne zasvijetli.
   - ↳ Prikazat će se zadana postavka temperature 160 °C (④).
4. Pritisnite gumb + ili − (⑤) kako biste odabrali željenu postavku temperature.
   - ↳ Prilikom zagrijavanja aparata treperit će znamenke koje naznačuju temperaturu. Znamenke će prestati treperiti kada grijaće ploče dosegnu odabranu temperaturu.
   - ↳ Aparat će se zagrijati za 30 sekundi.
5. Funkcija iona (②) aktivira se kada se aparat uključi, a pruža dodatni sjaj i smanjuje statički elektricitet.
   - ↳ Možda ćete osjetiti specifičan miris i zvuk. To je uobičajeno jer ih stvara generator iona.
6. Počešljajte kosu i započnite razdvajanjem osušene kose u pramenove širine do 5 cm.

Napomena: ako je kosa gusta, preporučuje se razdvajanje u više pramenova.

7. Jedan pramen kose stavite između grijaćih ploča (①) i čvrsto spojite dršku.
8. Aparat za ravnanje gurajte duž kose (maks. 5 sekundi) od korijena do vrha bez zaustavljanja, kako se kosa ne bi pregrijala.
9. Kako biste izravnali ostatak kose, ponavljajte korake od 6 do 8 dok ne postignete željeni izgled.
10. Kako biste završili oblikovanje kose, nanesite malo spreja za sjaj ili laka za fleksibilno učvršćivanje.

Savjet: kosu nemojte češljati nakon ravnanja.

5 Oblikovanje kovrča (sl. 3)

Oblikovanje uvojaka okrenutih prema unutra/van:

1. Izdvojite pramen kose, a ostatak podignite kopčom.
2. Započnite blizu korijena kose. Pramen kose stavite između grijaćih ploča (①).
3. (**sl. 3-A**) Okrenite aparat za ravnanje prema unutra, prema licu, i napravite okret od 360 stupnjeva.
   (**sl. 3-B**) Za oblikovanje uvojaka okrenutih prema van, okrenite aparat za ravnanje dalje od lica i napravite okret od 360 stupnjeva.

Napomene:

- Nemojte dodirivati površine iznad ili ispod grijaćih ploča jer su vruće. Ako je potrebno, držite samo za hladni vrh.
- Početni dio pramena kose treba biti potpuno omotan oko aparata za ravnanje prije povlačenja prema dolje kroz kosu.

4. Pramen kose potpuno je omotan oko obje strane aparata za ravnanje kose. Pazite da vrh kose viri.
5. Aparat za ravnanje polako povucite prema dolje uz kosu. Pazite da pramen kose ne klizi s ploča.

Savjeti:

- Možete koristiti hladni vrh (③) kao pomoć prilikom okreta od 360 stupnjeva.
- Držite aparat za ravnanje kose vodoravno (paralelno s podom) kako kosa ne bi ispala.
- Možete koristiti hladni vrh kako biste fiksirali pramen kose.
- Nježno držite dršku aparata kako biste ga jednostavno okretali.

Nakon uporabe:

1. Isključite aparat i iskopčajte ga.
2. Stavite ga na površinu otpornu na toplinu dok se ne ohladi.
3. Očistite aparat i grijaće ploče vlažnom krpom.
4. Sklopite grijaće ploče (①) i gurnite mehanizam za zaključavanje (⑧) kako biste zaključali aparat.
5. Čuvajte aparat na sigurnom i suhom mjestu gdje nema prašine. Možete ga i objesiti pomoću petlje za vješanje (⑦).

Napomena: aparat ima funkciju za automatsko isključivanje. Automatski će se isključiti nakon 60 minuta ako se ne koristi.

6 Jamstvo i servis

Ako su vam potrebne informacije, npr. o zamjeni nastavka, ili imate problem, posjetite web-stranicu tvrtke Philips na www.philips.com/support ili se obratite centru za korisničku podršku tvrtke Philips u svojoj državi (telefonski broj nalazi se u međunarodnom jamstvenom listu). Ako u vašoj državi ne postoji centar za korisničku podršku, obratite se lokalnom prodavaču proizvoda tvrtke Philips.

Magyar

Köszönjük, hogy Philips terméket vásárolt, és üdvözöljük a Philips világában! A Philips által biztosított támogatás teljes körű igénybevételéhez regisztrálja a terméket a www.philips.com/welcome oldalon.

1 Fontos tudnivalók

A készülék első használata előtt figyelmesen olvassa el a felhasználói kézikönyvet, és őrizze meg későbbi használatra.

- FIGYELMEZTETÉS: Soha ne használja a készüléket víz közelében.
- Ha fürdőszobában használja a készüléket, használat után húzza ki a csatlakozódugót a fali aljzatból, mivel a víz még kikapcsolt készülék esetén is veszélyforrást jelent.
- FIGYELMEZTETÉS: Ne használja a készüléket fürdőkád, zuhanyzó, mosdókagyló vagy egyéb, folyadékkal teli edény közelében.
- Használat után mindig húzza ki dugót az aljzatból.
- Ha a hálózati kábel meghibásodott, a kockázatok elkerülése érdekében azt egy Philips szakszervizben, vagy hivatalos szakszervizben ki kell cserélni.
- A készüléket 8 éven felüli gyermekek, illetve csökkent fizikai, érzékelési vagy szellemi képességekkel rendelkező, vagy a készülék működtetésében járatlan személyek is használhatják, amennyiben ezt felügyelet mellett teszik, illetve ismerik a készülék biztonságos működtetésének módját és az azzal járó veszélyeket. Ne engedje, hogy gyermekek játsszanak a készülékkel. Gyermekek felügyelet nélkül nem tisztíthatják a készüléket és nem végezhetnek felhasználói karbantartást rajta.
- Mielőtt csatlakoztatná a készüléket, ellenőrizze, hogy az azon feltüntetett feszültség megegyezik-e a helyi hálózati feszültséggel.
- Csak a kézikönyvben meghatározott rendeltetés szerint használja a készüléket.
- Ne használja a készüléket műhajhoz vagy parókához.
- Ha a készülék csatlakoztatva van a feszültséghez, soha ne hagyja azt felügyelet nélkül.
- Ne használjon más gyártótól származó, vagy a Philips által jóvá nem hagyott tartozékot vagy alkatrészt. Ellenkező esetben a garancia érvényét veszti.
- Ne tekerje a hálózati csatlakozó kábelt a készülék köré.
- Mielőtt eltenné, várja meg, amíg a készülék lehűl.
- Nagyon figyeljen a készülék használatakor, hiszen az rendkívül forró lehet. Csak a fogantyújánál fogja meg a készüléket, mivel a többi része forró, illetve óvakodjon az érintésétől.
- A készüléket az állvánnyal együtt mindig hőálló, egyenletes, stabil felületen helyezze el. A forró hajegyenesítő lapok soha ne érjenek a felülethez vagy más gyúlékony anyaghoz.
- Kerülje el, hogy a hálózati kábel a készülék forró részeihez érjen.
- A bekapcsolt készüléket tartsa gyúlékony tárgyaktól és anyagoktól távol.
- Ne takarja le a forró készüléket semmivel (pl. törölközővel vagy ruhával).
- A készüléket csak száraz haj formázásához használja. Ne működtesse a készüléket nedves kézzel.
- Tartsa a hajegyenesítő lapokat tisztán, portól és szennyeződéstől, valamint hajformázó habtól, spray-től és zselétől mentesen. Ne használja a készüléket hajformázó készítményekkel együtt.
- A hajegyenesítő lapok védőbevonattal rendelkeznek. A bevonat az idő folyamán kophat. Ez azonban nem befolyásolja a készülék teljesítményét.
- Ha festett hajon használja a készüléket, a hajegyenesítő lapok elszíneződhetnek.
- A készüléket kizárólag Philips hivatalos szakszervizbe vigye vizsgálatra, illetve javításra. A szakszerűtlen javítás a felhasználó számára különösen veszélyes lehet.
- Az áramütés elkerülése érdekében ne helyezzen fémtárgyat a nyílásokba.
- A használatot követően ne húzza meg a hálózati kábelt. A hálózati kábel fali aljzatból történő kihúzásakor mindig tartsa szorosan a csatlakozódugót.

Elektromágneses mezők (EMF)

Ez a Philips készülék az elektromágneses terekre érvényes összes vonatkozó szabványnak és előírásnak megfelel.

Környezetvédelem

Ez a szimbólum azt jelenti, hogy a termék nem kezelhető normál háztartási hulladékként (2012/19/EU). Kövesse az országában érvényes, az elektromos és elektronikus készülékek hulladékkezelésére vonatkozó jogszabályokat. A megfelelő hulladékkezelés segítséget nyújt a környezettel és az emberi egészséggel kapcsolatos negatív következmények megelőzésében.

2 Bevezetés

Új hajegyenesítőnkkel könnyedén készíthet tökéletesen egyenes frizurát. Az ionos kondicionálás és a kerámiabevonatú lapok gondoskodnak a haj védelméről, simaságáról és a tökéletes csillogásról. A magas, 220 °C-os hőmérsékletnek köszönhetően egyszerűen elérhető a gyönyörű végeredmény.

3 Előkészületek

- Mossa meg a haját samponnal, majd használjon balzsamot, és szárítsa meg.
- Kezelje haját a hő ellen védelmet nyújtó termékkel, majd ritka fogú fésűvel fésülje ki.
- A hajegyenesítőt csak száraz hajon használja.
- A hajegyenesítő gyakori használata esetén ajánlatos a haj hő elleni védelmét biztosító termékek használata.
- Minden esetben a hajtípusának megfelelő hőmérsékletet válasszon. Tekintse meg az alábbi Hajtípus táblázatot. A hajegyenesítő első használatakor válasszon alacsonyabb hőfokot.

Hajtípus	Hőfokbeállítás
Vastag szálú	200 °C-tól 220 °C-ig
Normál	170 °C-tól 190 °C-ig
Finom	130 °C-tól 160 °C-ig

4 A haj egyenesítése (2. ábra)

1. Csatlakoztassa a dugaszt a tápcsatlakozó aljzatba.
2. A zárat (⑧) lefelé csúsztatva nyissa ki a készüléket.
3. Nyomja le és tartsa lenyomva a(z) ⏻ gombot (⑥), amíg a kijelző be nem kapcsol.
   - ↳ A 160 °C-os alapértelmezett hőmérséklet-beállítás (④) megjelenik a kijelzőn.
4. A kívánt hőmérséklet-beállítás kiválasztásához nyomja meg a(z) + vagy a(z) − gombot (⑤).
   - ↳ A készülék melegedése közben a hőmérsékletjelző számjegyei villognak. A számjegyek villogása megszűnik, amikor a hajegyenesítő lapok elérik a kiválasztott hőmérsékletet.
   - ↳ A készülék 30 másodperc alatt felmelegszik.
5. A készülék bekapcsolásával aktiválódó ionizáló funkció (②) fokozza a csillogást, és kisimítja a hajat.
   - ↳ Előfordulhat, hogy jellegzetes szagot érez vagy sistergő hangot hall. Ez megszokott, azt az iongenerátor okozza.
6. Fésülje meg a haját, majd a megszárított hajat ossza legfeljebb 5 cm széles tincsekre.

Megjegyzés: Vastag szálú haj esetén tanácsos azt több tincsre osztani.

7. Helyezzen egy hajtincset a hajegyenesítő lapok (①) közé, majd határozott mozdulattal nyomja össze a fogantyúkat.
8. Simítsa végig a hajegyenesítőt a haj teljes hosszúságán, egy egyszerű mozdulattal (max. 5 másodpercig) a hajszálak gyökerétől a végükig a túlmelegedés elkerülése érdekében megállás nélkül.
9. A fennmaradó hajtincsek kiegyenesítéséhez ismételje a 6-8. lépéseket a kívánt eredmény eléréséig.
10. A hajformázás befejezéseként fújjon hajfényt vagy rugalmas tartást biztosító hajlakkot a hajára.

Tipp: A hajegyenesítés után ne fésülje ki haját.

5 A haj göndörítése (3. ábra)

Befelé/kifelé göndörödő fürtök készítése:

1. Fogjon meg egy tincset, a haj többi részét pedig csatolja fel.
2. A hajtöveknél kezdje a göndörítést. Helyezzen egy hajtincset a hajegyenesítő lapok közé (①).
3. (**3-A ábra**)Fordítsa a hajegyenesítőt befelé, az arca irányába, majd fordítsa el 360 fokkal.
   (**3-B ábra**) Kifelé göndörödő fürtök készítéséhez fordítsa a hajegyenesítőt kifelé, az arcával ellentétes irányba, majd fordítsa el 360 fokkal.

Megjegyzések:

- Ne érintse meg a hajegyenesítő lapok feletti, illetve alatti felületeket, mert azok forróak. Ha szükséges, használja a hőszigetelt formázóvéget.
- A hajtincs első részének teljesen a hajegyenesítőre kell tekerednie, mielőtt lecsúsztatná a hajon.

4. A hajtincs teljesen rá van tekerve a hajegyenesítő mindkét oldalára. Figyeljen arra, hogy a haj vége kiálljon.
5. Lassan húzza lefelé a hajegyenesítőt a haj mentén. Ügyeljen arra, nehogy a hajtincs kicsússzon a lapok közül.

Tippek:

- Használhatja a hőszigetelt formázóvéget (③) a 360 fokos forgatás megkönnyítése érdekében.
- Tartsa vízszintesen (a padlóval párhuzamosan) a hajegyenesítőt, nehogy a haj kicsússzon.
- Használhatja a hőszigetelt formázóvéget a tincs helyben tartásához.
- Forgatás közben gyengéden lazítson a fogantyú szorításán, így könnyebben tudja forgatni a hajegyenesítőt.

A használatot követően:

1. Kapcsolja ki a készüléket, és a csatlakozódugót húzza ki a fali aljzatból.
2. Helyezze a készüléket egy hőálló felületre, amíg az ki nem hűl.
3. A készüléket és a hajegyenesítő lapokat nedves ruhával tisztítsa.
4. A készülék lezárásához csukja össze a hajegyenesítő lapokat (①), majd csúsztassa felfelé a zárat (⑧).
5. A készüléket száraz és portól mentes helyen tárolja. A készülék az akasztóhurokra (⑦) függesztve is tárolható.

Megjegyzés: A készülék automatikus kikapcsolás funkcióval rendelkezik. Ha nincs működésben, 60 perc után automatikusan kikapcsol.

6 Jótállás és szerviz

Ha információra van szüksége, pl. egy tartozék cseréjével kapcsolatban, vagy valamilyen probléma merül fel a használat során, látogasson el a Philips honlapjára (www.philips.com/support), vagy forduljon az adott ország Philips vevőszolgálatához (a telefonszámot megtalálja a világszerte érvényes garancialevélen). Ha országában nem működik ilyen vevőszolgálat, forduljon a Philips helyi szaküzletéhez.

Қазақша

Шаш түзеткіш

Сатып алғаныңыз құтты болсын және Philips компаниясына қош келдіңіз! Philips ұсынатын қолдауды толық пайдалану үшін өнімді www.philips.com/welcome веб-сайтында тіркеңіз.

1 Маңызды

Құралды қолданар алдында осы пайдаланушы нұсқаулығын мұқият оқып шығыңыз және болашақта анықтамақұралы ретінде пайдалану үшін сақтап қойыңыз.

- АБАЙЛАҢЫЗ! Бұл құралды судың жанында пайдаланбаңыз.
- Жуынатын бөлмеде пайдаланып болғаннан кейін, құралды розеткадан ажыратыңыз. Себебі, құралдың өшірілген күйінде де суға жақын орналасуы қауіпті болып есептеледі.
- ЕСКЕРТУ! Құралды ванна, душ, бассейн немесе сумен толтырылған басқа заттардың жанында пайдаланбаңыз.
- Пайдаланып болғаннан кейін, құралды ток көзінен ажыратыңыз.
- Қуат сымы зақымданған болса, қауіпті жағдай орын алмауы үшін, оны тек Philips компаниясында, Philips мақұлдаған қызмет орталығында немесе білікті мамандар ауыстыруы керек.
- Бұл құрылғыны 8 және одан жоғары жастағы балалар мен физикалық, сезу немесе ойлау қабілеттері шектеулі не болмаса тәжірибесі және білімі аз адамдар қадағалаумен немесе құрылғыны қауіпсіз пайдалануға қатысты нұсқаулар алған және байланысты қауіптерді түсінген жағдайда пайдалана алады. Балалар құралмен ойнамауы керек. Тазалау және пайдаланушының қызмет көрсету жұмысын балалар бақылаусыз орындамауы керек.
- Құралды қосар алдында, онда көрсетілген кернеу жергілікті кернеуге сәйкес келетінін тексеріңіз.
- Құралды осы нұсқаулықта көрсетілмеген басқа мақсаттарға пайдаланбаңыз.
- Құралды жасанды шашқа пайдаланбаңыз.
- Розеткаға қосылып тұрғанда, құралды еш уақытта қадағалаусыз қалдырмаңыз.
- Басқа өндірушілер шығарған немесе Philips компаниясы нақты ұсынбаған қосалқы құралдар мен бөлшектерді пайдаланушы болмаңыз. Ондай қосалқы құралдар мен бөлшектерді пайдалансаңыз, құралдың кепілдігі өз күшін жояды.
- Қуат сымын құралға орамаңыз.
- Құралды жинап қоярдың алдында, оның сәл суығанын күтіңіз.
- Құралды пайдаланғанда толық мұқият болыңыз, себебі ол қатты ыстық болады. Басқа бөліктері ыстық болатындықтан тек тұтқасынан ұстаңыз және теріге тигізбеңіз.
- Әрқашан құрылғының тірегін ыстыққа төзімді, тұрақты, тегіс бетке қойыңыз. Ыстық қыздырғыш пластиналар бетке немесе басқа тез тұтанғыш материалға тимеуі тиіс.
- Қуат сымын құрылғының қызып кететін жерлеріне тигізбеңіз.
- Құрылғы қосылып тұрған кезде, оны тез жанып кететін заттар мен материалдардан алыс ұстаңыз.
- Құрал қызып тұрғанда, оны ешқашан ештеңемен жаппаңыз (мысалы сүлгімен немесе матамен).
- Құралды тек құрғақ шашқа пайдаланыңыз. Ылғал қолмен құралды пайдаланбаңыз.
- Қыздырғыш пластиналарды таза ұстаңыз және оларда шаң мен мусс, спрей және гель сияқты шаш үлгілерін жасайтын заттар қалдырмаңыз. Құрылғыны ешқашан шаш үлгілерін жасайтын заттармен бірге пайдаланбаңыз.
- Қыздырғыш пластиналардың жабыны бар. Бұл жабын уақыт өте жайлап ескіреді. Дегенмен, бұл құрылғының жұмысына әсер етпейді.
- Егер құрылғыны боялған шашқа қолдансаңыз, қыздырғыш пластиналарда дақтар қалуы мүмкін.
- Тексеру немесе жөндету үшін құралды тек қана Philips рұқсат еткен қызмет орталығына апарыңыз. Біліктілігі жоқ адамдардың жөндеуі пайдаланушыға өте қауіпті жағдай тудыруы мүмкін.
- Ток соқпауы үшін, тесіктерге темір заттарды салмаңыз.
- Қолданғаннан кейін қуат сымынан ұстап тартпаңыз. Құрылғыны ток көзінен әрдайым штепсельдік ашасынан ұстап ажыратыңыз.

Электромагниттік өрістер (ЭМӨ)

Осы Philips құрылғысы электромагниттік өрістерге қатысты барлық қолданыстағы стандарттар мен ережелерге сәйкес келеді.

Қоршаған орта

Бұл таңба осы өнімді қалыпты тұрмыстық қалдықпен тастауға болмайтынын білдіреді (2012/19/EU). Электр және электрондық өнімдердің қалдықтарын бөлек жинау жөніндегі еліңіздің ережелерін сақтаңыз. Қоқысқа дұрыс тастау қоршаған ортаға және адам денсаулығына тиетін зиянды әсердің алдын алуға көмектеседі.

2 Кіріспе

Біздің жаңа тегістегішімізбен мінсіз тегіс шашқа оңай қол жеткізіңіз. Иондық күтім және керамикамен қапталған пластиналар шашты қорғайды, үрпе-түрпесіз болуын және мінсіз жарқырауын қамтамасыз етеді. 220°C жоғары температураға дейін қызу - әдемі нәтижеге оңай қол жеткізуге мүмкіндік береді.

3 Пайдалануға дайындау

- Шашыңызды сусабынмен және кондиционермен жуып, ауа ағынымен кептіріңіз.
- Қызудан қорғайтын өнімді қолданып, шашыңызды үлкен тісті тарақпен тараңыз.
- Шаш түзеткішті тек шаш құрғақ кезде пайдаланыңыз.
- Жиі пайдаланушыларға түзету кезінде қорғаныс өнімдерін пайдалану ұсынылады.
- Шашыңыздың түріне сәйкес келетін температураның таңдалғанын тексеріңіз. Төмендегі «Шаш түрі» кестесін қараңыз. Шаш түзеткішті алғаш пайдаланғанда, әрдайым төменгі параметрді таңдаңыз.

Шаш түрі	Температура параметрі
Қалың	200 °C - 220 °C
Қалыпты	170 °C - 190 °C
Жұқа	130 °C - 160 °C

4 Шашыңызды түзету (Сур. 2)

1. Штепсельдік ұшты розеткаға қосыңыз.
2. Құралды ашу үшін, бекіту құлпын (⑧) төмен қарай жылжытыңыз.
3. Экран жанғанша ⏻ түймесін (⑥) басып тұрыңыз.
   - ↳ Экранда әдепкі температура параметрі 160°C (④) көрінеді.
4. Керекті температура параметрін таңдау үшін, + не − түймесін (⑤) басыңыз.
   - ↳ Құрылғы қызып жатқанда, температураны көрсететін сандар жыпылықтайды. Қыздырғыш пластиналар таңдалған температураға жеткенде, сандар жыпылықтауын тоқтатады.
   - ↳ Құрылғы 30 секундта қызады.
5. Құрылғы қосылғанда иондау функциясы (②) іске қосылады. Бұл функция шашты жылтыратып, үрпеленген шашты тегістейді.
   - ↳ Ерекше бір иіс және ысылдаған дыбыс шығуы мүмкін. Бұл — қалыпты, себебі оларды ион генераторы шығарады.
6. Шашыңызды тарап, фенмен кептірілген шашыңызды ені 5 см-ден аспайтындай етіп бөліктерге қыстырыңыз.

Ескертпе: қалыңырақ шаш үшін көбірек бөліктер жасау ұсынылады.

7. Шаш бөлігінің біреуін қыздырғыш пластиналар (①) арасына қойып, олар жанасатындай, тұтқаларды қысыңыз.
8. Шаш түзеткішті шаштың бойымен, түбінен бастап төмен қарай тоқтатпастан бірқалыпты жүргізіп (ең көбі 5 сек) шаштың күйіп қалуына жол бермеңіз.
9. Қалған шашты түзету үшін, керекті көрініске қол жеткізгенше 6-8 қадамдарды қайталаңыз.
10. Шаш үлгісін жасауды аяқтау үшін, жылтырақ спрей немесе иілгіштікті сақтайтын шаш спрейін шашыңыз.

Кеңес: түзеткеннен кейін шашыңызды тарамаңыз.

5 Шашыңызды бұйралау (Сур. 3)

Ішке/сыртқа қараған бұйра шаш жасау үшін:

1. Шаштың бір жолағын алып, қалғанын қыстырып қойыңыз.
2. Шаштың түбіне жақын жерден бастаңыз. Шаш жолағын қыздырғыш пластиналар (①) арасына қойыңыз.
3. (**Сур. 3-A**) Түзеткішті ішке, бетіңізге қарай бұрып, 360 градусқа айналдырыңыз.
   (**Сур. 3-B**) Сыртқа қараған бұйра шаш жасау үшін, түзеткішті бетіңізден әрі, сыртқа қарай бұрып, 360 градусқа айналдырыңыз.

Ескертпелер.

- Қыздырғыш пластиналардың үстіндегі не астындағы жерге қол тигізбеңіз, себебі олар ыстық болады. Қажет болса, салқын ұшынан ғана ұстаңыз.
- Түзеткішті шаштың бойымен төмен жылжытар алдында, шашыңыздың бұйра басталатын бөлігі оны толығымен орап тұруы тиіс.

4. Шаш жолағы түзеткіштің екі жағына да толық оралады. Шашыңыздың ұшы шығып тұрғанына көз жеткізіңіз.
5. Түзеткішті шашыңыздың бойымен төмен қарай баяу тартыңыз. Шаш жолағы пластиналардан сырғып шығып кетпесін.

Кеңестер:

- 360 градусқа айналдырғанда салқын ұшынан (③) ұстауыңызға болады.
- Шаш шығып кетпеуі үшін, түзеткішті көлденең (еденге параллель) ұстаңыз.
- Шаш жолағын орнында ұстап тұру үшін салқын ұшын пайдалануыңызға болады.
- Түзеткішті бұру оңай болу үшін, сапты айналдырған кезде тұтқасын аздап бостау ұстаңыз.

Пайдаланудан кейін:

1. Құралды өшіріп, розеткадан ажыратыңыз.
2. Оны әбден суығанша ыстыққа төзімді бетке қойыңыз.
3. Құралды және қыздыратын тілімшелерді дымқыл шүберекпен сүртіңіз.
4. Қыздырғыш пластиналарды жауып (①), құрылғыны бекіту үшін бекіту құлпын (⑧) жылжытыңыз.
5. Құралды шаңы жоқ, құрғақ және қауіпсіз жерде сақтаңыз. Сондай-ақ, оны ілмегінен (⑦) іліп қоюға болады.

Ескертпе: құралда автоматты түрде өшу функциясы бар. Құрылғы 60 минут бойы қолданылмаса, автоматты түрде сөнеді.

6 Кепілдік және қызмет көрсету

Егер қосымша бөлшекті ауыстыру туралы ақпарат алу керек болса немесе сізде шешілмеген мәселе болса, Philips компаниясының www.philips.com/support веб-торабына кіріңіз немесе еліңіздегі Philips тұтынушылар орталығымен байланысыңыз (ол нөмірді дүние жүзі бойынша берілетін кепілдік кітапшасынан алуға болады). Егер еліңізде тұтынушыларға қолдау көрсету орталығы болмаса, онда жергілікті Philips компаниясының дилеріне барыңыз.

Тұрмыстық қажеттіліктерге арналған

Өндіруші: “Филипс Консьюмер Лайфстайл Б.В.”, Туссендиепен 4, 9206 АД, Драхтен, Нидерланды.

Ресей және Кедендік Одақ территориясына импорттаушы: “ФИЛИПС” ЖШҚ, Ресей Федерациясы, 123022 Мәскеу қаласы, Сергей Макеев көшесі, 13-үй, тел. +7 495 961-1111

Қазақстан Республикасында сатып алынған тауарға қатысты шағымдарды қабылдайтын заңды тұлға: «Филипс Казахстан» ЖШС Манас көшесі, 32А, 503-кеңсе, 050008, Алматы қаласы, Қазақстан.

Юр. лицо принимающее претензии в отношении товара, приобретенного на территории Республики Казахстан: ТОО «Филипс Казахстан» ул.Манаса, 32А офис 503, 050008 Алматы, Казахстан.

Lietuviškai

Sveikiname įsigijus „Philips“ gaminį ir sveiki atvykę! Jei norite pasinaudoti „Philips“ siūloma pagalba, užregistruokite savo gaminį adresu www.philips.com/welcome.

1 Svarbu

Prieš pradėdami naudoti prietaisą atidžiai perskaitykite šį vartotojo vadovą ir saugokite jį, nes jo gali prireikti ateityje.

- ĮSPĖJIMAS: nenaudokite šio prietaiso netoli vandens.
- Naudodami prietaisą vonioje, iš karto po naudojimo ištraukite kištuką iš elektros lizdo. Arti esantis vanduo kelią grėsmę net ir tada, kai prietaisas yra išjungtas.
- ĮSPĖJIMAS. Nenaudokite prietaiso šalia vonios, dušo, kriauklės ar kitų indų, pripildytų vandens.
- Baigę naudoti, būtinai išjunkite prietaisą iš maitinimo tinklo.
- Jei pažeistas maitinimo laidas, jį turi pakeisti „Philips“ darbuotojai, „Philips“ įgaliotasis techninės priežiūros centras arba kiti panašios kvalifikacijos specialistai, kitaip kyla pavojus.
- Šį prietaisą gali naudoti 8 metų ir vyresni vaikai bei asmenys, kurių fiziniai, jutimo ir protiniai gebėjimai yra silpnesni, arba neturintieji patirties ir žinių su sąlyga, kad jie bus išmokyti saugiai naudotis prietaisu ir prižiūrimi siekiant užtikrinti, jog jie saugiai naudotų prietaisą, ir supažindinti su susijusiais pavojais. Vaikai negali žaisti su šiuo prietaisu. Valyti ir taisyti prietaiso vaikai be suaugusiųjų priežiūros negali.
- Prieš įjungdami prietaisą įsitikinkite, kad ant prietaiso nurodyta įtampa atitinka vietinę tinklo įtampą.
- Nenaudokite prietaiso kitais tikslais, išskyrus nurodytus šiame vadove.
- Nenaudokite prietaiso dirbtiniams plaukams.
- Prijungę prietaisą prie maitinimo tinklo, nepalikite jo be priežiūros.
- Nenaudokite jokių priedų ar dalių, pagamintų kitų bendrovių arba nerekomenduojamų „Philips“. Jei naudosite tokius priedus arba dalis, nebegalios jūsų garantija.
- Nevyniokite prietaiso į maitinimo laidą.
- Prieš padėdami į laikymo vietą, leiskite prietaisui atvėsti.
- Naudodami prietaisą būkite atidūs, nes jis gali būti labai įkaitęs. Laikykite rankeną, nes kitos dalys yra įkaitusios, kad išvengtumėte kontakto su oda.
- Prietaisą su stovu visada statykite ant karščiui atsparaus stabilaus plokščio paviršiaus. Įkaitusios kaitinimo plokštės niekada neturėtų liestis su paviršiumi ar kita degia medžiaga.
- Saugokite, kad maitinimo laidas nesiliestų prie karštų prietaiso dalių.
- Įjungtą prietaisą laikykite atokiai nuo degių daiktų ir medžiagų.
- Jokiu būdu neuždenkite įkaitusio prietaiso (pvz., rankšluosčiu ar audiniu).
- Prietaisą naudokite tik plaukams išdžiūvus. Nenaudokite prietaiso, jei jūsų rankos šlapios.
- Kaitinimo plokštes saugokite nuo dulkių ir šukuosenai formuoti skirtų priemonių, pvz., putų, lako ir želės. Niekada nenaudokite prietaiso kartu su šukuosenai formuoti skirtomis priemonėmis.
- Kaitinimo plokštės yra padengtos danga. Ši danga gali pamažu dėvėtis. Tačiau tai nekenkia prietaiso veikimo efektyvumui.
- Naudojant prietaisą su dažytais plaukais, kaitinimo plokštės gali išsitepti.
- Prietaisą apžiūrėti ar taisyti pristatykite tik į „Philips“ įgaliotąjį techninės priežiūros centrą. Prietaisą taisantys nekvalifikuoti darbuotojai gali naudotojui sukelti itin didelį pavojų.
- Kad išvengtumėte elektros smūgio, į angas nekiškite metalinių daiktų.
- Baigus naudoti, neištraukite maitinimo laido. Prietaisą visada atjunkite prilaikydami kištuką.

Elektromagnetiniai laukai (EML)

„Philips“ prietaisas atitinka visus taikomus standartus ir normas dėl elektromagnetinių laukų poveikio.

Aplinkosauga

Šis simbolis reiškia, kad gaminio negalima išmesti kartu su įprastomis buitinėmis atliekomis (2012/19/ES). Laikykitės jūsų šalyje galiojančių taisyklių, kuriomis reglamentuojamas atskiras elektros ir elektronikos gaminių surinkimas. Tinkamai išmetus galima nuo neigiamo poveikio apsaugoti aplinką ir žmonių sveikatą.

2 Įvadas

Naujuoju mūsų tiesinimo įtaisu lengvai formuokite natūraliai tiesius plaukus. Joninis kondicionavimas ir keraminės plokštelės apsaugo plaukus, kad jie būtų glotnūs ir žvilgantys. Naudojant 220 °C laipsnių temperatūrą lengvai suformuosite gražią šukuoseną.

3 Pasiruošimas naudoti

- Išplaukite plaukus šampūnu ir kondicionieriumi, o paskui išdžiovinkite juos džiovintuvu.
- Naudokite apsaugos nuo karščio priemones ir iššukuokite plaukus šukomis ilgais dantimis.
- Tiesinimo įtaisą naudokite tik su sausais plaukais.
- Jei šį prietaisą naudojate dažnai, tiesinant rekomenduojame naudoti apsaugos nuo karščio priemones.
- Nustatykite jūsų plaukams tinkamą temperatūrą. Žr. toliau pateikiamą plaukų tipų lentelę. Pirmą kartą naudodami plaukų tiesinimo įtaisą, visada pasirinkite žemesnius nustatymus.

Plaukų tipas	Temperatūros nustatymas
Stori	200–220 °C
Normalūs	170–190 °C
Ploni	130–160 °C

4 Ištiesinkite plaukus (2 pav.)

1. Įkiškite kištuką į maitinimo lizdą.
2. Norėdami atrakinti prietaisą, paslinkite užraktą (⑧) žemyn.
3. Paspauskite ir laikykite mygtuką ⏻ (⑥), kol įsijungs ekranas.
   - ↳ Bus parodytas numatytasis temperatūros nustatymas 160 °C (④).
4. Paspauskite mygtuką + arba − (⑤) ir pasirinkite reikiamą temperatūros nustatymą.
   - ↳ Prietaisui kaistant temperatūros nustatymai mirksi. Kai kaitinamosios plokštelės pasiekia pasirinktą temperatūrą, temperatūros nustatymai nustoja mirksėti.
   - ↳ Prietaisas įkais per 30 sek.
5. Įjungus prietaisą, automatiškai įsijungia ir jonizavimo funkcija (②), kuri suteikia papildomą žvilgesį ir sumažina garbanojimąsi.
   - ↳ Galite pajusti kvapą ar čirškiantį garsą. Tai normalu, nes tai sukelia jonų generatorius.
6. Iššukuokite ir susekite išdžiovintus plaukus ne platesnėmis nei 5 cm sruogomis.

Pastaba: jei plaukai storesni, rekomenduojama daryti daugiau sruogų.

7. Rankenėlėmis tvirtai suspauskite vieną sruogą tarp kaitinamųjų plokštelių (①).
8. Vienu judesiu plaukų tiesinimo įtaisu braukite žemyn (maks. 5 sekundes) nuo šaknų iki galiukų ir nesustokite, kad plaukai nenudegtų.
9. Likusius plaukus tiesinkite kartodami 6–8 veiksmus, kol pasieksite reikiamą rezultatą.
10. Norėdami užbaigti savo šukuoseną, užpurkškite blizgiojo ar lankstaus fiksuojamojo plaukų lako.

Patarimas: ištiesinę plaukus jų nešukuokite.

5 Sugarbanokite plaukus (3 pav.)

Į vidų / išorę riestų garbanų kūrimas:

1. Paimkite plaukų sruogą, o likusius plaukus susekite.
2. Pradėkite nuo plaukų šaknų. Įdėkite plaukų sruogą tarp kaitinamųjų plokštelių (①).
3. (**3-A** pav.) Sukite tiesinimo įtaisą link veido 360 laipsnių kampu.
   (**3-B** pav.) Jei norite sukurti į išorę riestas garbanas, sukite tiesinimo įtaisą nuo veido 360 laipsnių kampu.

Pastabos:

- Nelieskite viršutinio arba apatinio kaitinamųjų plokščių paviršiaus, nes jis yra karštas. Jei reikia, naudokite tik šaltą antgalį.
- Prieš pradedant slinkti žemyn, plaukų sruogos pradžia turi būti suvyniota ant tiesinimo įtaiso.

4. Plaukų garbana turi būti suvyniota abejose tiesinimo įtaiso pusėse. Plaukų galiukai turi styroti.
5. Lėtai slinkite tiesinimo įtaisu plaukais žemyn. Patikrinkite, ar plaukų sruoga neslysta nuo plokštelių.

Patarimai:

- Kad būtų lengviau sukti 360 laipsnių kampu, galite naudoti šaltą antgalį (③).
- Laikykite tiesinimo įtaisą horizontaliai (lygiagrečiai grindims), kad plaukai neiškristų.
- Pasinaudokite šaltu galiuku ir pataisykite plaukų sruogos vietą.
- Švelniai laikykite rankeną ją sukdami, kad galėtumėte lengvai pasukti tiesinimo įtaisą.

Po naudojimo:

1. Prietaisą išjunkite ir atjunkite nuo maitinimo tinklo.
2. Padėkite jį ant karščiui atsparaus paviršiaus, kol jis atvės.
3. Prietaisą ir kaitinamąsias plokšteles nuvalykite drėgna šluoste.
4. Suspauskite kaitinamąsias plokšteles (①) ir pastumkite fiksatorių (⑧), kad prietaisą užrakintumėte.
5. Laikykite jį saugioje ir sausoje vietoje, kurioje nėra dulkių. Taip pat galite jį laikyti pakabinę už kabinimo kilpos (⑦).

Pastaba: prietaisas turi automatinio išsijungimo funkciją. Nenaudojamas prietaisas automatiškai išsijungia po 60 minučių.

6 Garantija ir techninė priežiūra

Prireikus informacijos, pvz., dėl priedo pakeitimo arba jei turite problemų, apsilankykite „Philips“ tinklalapyje adresu www.philips.com/support arba kreipkitės į „Philips“ klientų aptarnavimo centrą savo šalyje (jo telefono numerį rasite visame pasaulyje galiojančios garantijos lankstinuke). Jei jūsų šalyje nėra klientų aptarnavimo centro, kreipkitės į vietinį „Philips“ platintoją.

Register your product and get support at
www.philips.com/welcome

BHS674

LV Lietotāja rokasgrāmata	SK Príručka užívateľa
PL Instrukcja obsługi	SL Uporabniški priročnik
RO Manual de utilizare	SR Korisnički priručnik
RU Руководство пользователя	UK Посібник користувача

PHILIPS

1

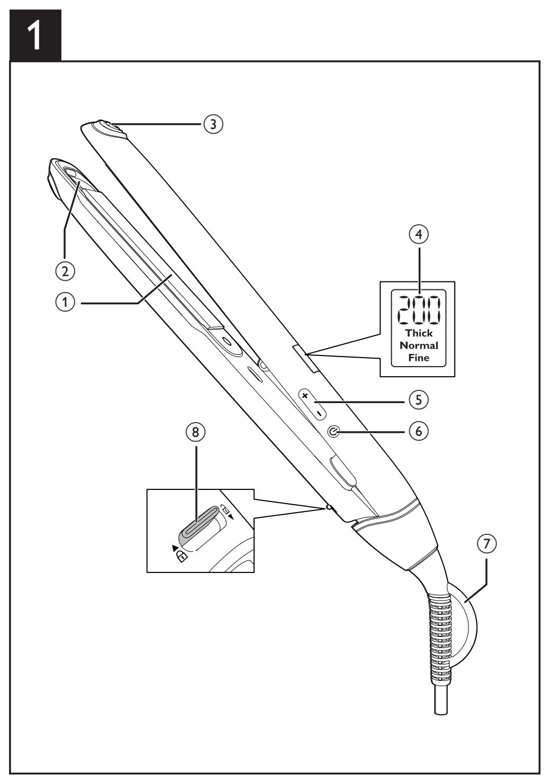

2

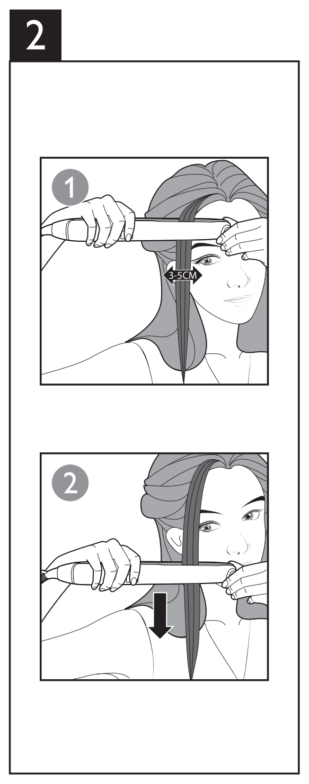

3

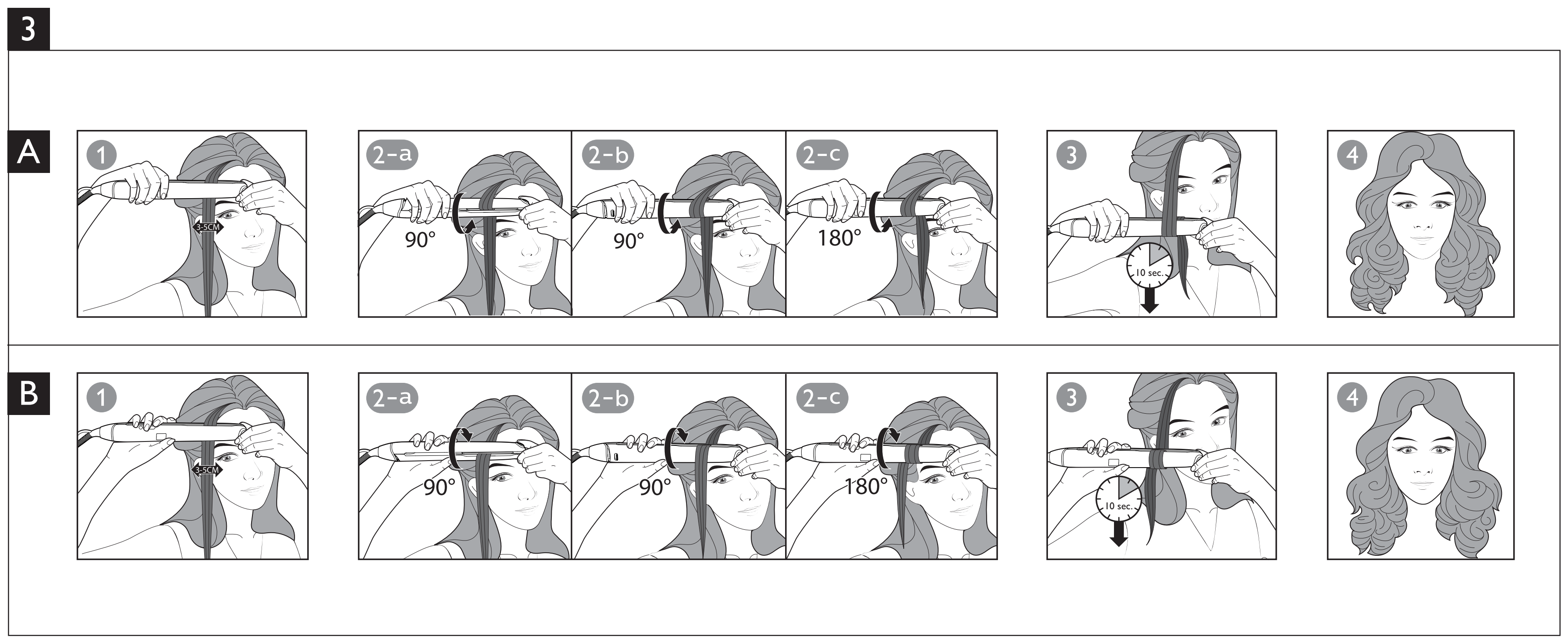

Specifications are subject to change without notice
© 2016 Koninklijke Philips N.V.
All rights reserved.

3140 035 42211

Latviešu

Apsveicam ar pirkumu un laipni lūdzam Philips! Lai pilnībā izmantotu Philips piedāvāto atbalstu, reģistrējiet savu izstrādājumu vietnē www.philips.com/welcome.

1 Svarīga informācija

Pirms ierīces izmantošanas uzmanīgi izlasiet šo lietošanas instrukciju un saglabājiet to, lai vajadzības gadījumā varētu ieskatīties tajā arī turpmāk.

- BRĪDINĀJUMS! Nelietojiet ierīci ūdens tuvumā.
- Ja lietojat ierīci vannas istabā, pēc lietošanas atvienojiet ierīci no elektrotīkla, jo ūdens tuvums ir bīstams pat tad, ja ierīce ir izslēgta.
- BRĪDINĀJUMS! Nelietojiet ierīci vannu, dušu, izlietņu vai citu ar ūdeni pildītu trauku tuvumā.
- Pēc lietošanas vienmēr atvienojiet ierīci no sienas kontaktligzdas.
- Ja elektrības vads ir bojāts, lai izvairītos no bīstamām situācijām, jums tas jānomaina Philips pilnvarotā servisa centrā vai pie līdzīgi kvalificētam personām.
- Šo ierīci var izmantot bērni vecumā no 8 gadiem un personas ar ierobežotām fiziskajām, sensorajām vai garīgajām spējām vai bez pieredzes un zināšanām, ja tiek nodrošināta uzraudzība vai norādījumi par drošu ierīces lietošanu un panākta izpratne par iespējamo bīstamību. Bērni nedrīkst rotaļāties ar ierīci. Ierīces tīrīšanu un apkopi nedrīkst veikt bērni bez pieaugušo uzraudzības.
- Pirms ierīces pievienošanas elektrotīklam pārliecinieties, ka uz ierīces norādītais spriegums atbilst elektrotīkla spriegumam jūsu mājā.
- Neizmantojiet ierīci citiem nolūkiem, kas nav aprakstīti šajā rokasgrāmatā.
- Nelietojiet ierīci mākslīgos matos/parūkās.
- Nekādā gadījumā neatstājiet ierīci bez uzraudzības, kad tā ir pievienota elektrotīklam.
- Nekad neizmantojiet citu ražotāju piederumus vai detaļas, kuras Philips nav īpaši ieteicis. Ja izmantojat šādus piederumus vai detaļas, garantija vairs nav spēkā.
- Netiniet elektrības vadu ap ierīci.
- Pirms novietojat ierīci glabāšanā, pagaidiet, līdz tā atdzīest.
- Uzmanieties ierīces lietošanas laikā, jo tā var būt ļoti karsta. Satveriet ierīci tikai aiz roktura, jo citas daļas ir karstas, un izvairieties no saskares ar ādu.
- Vienmēr novietojiet ierīci ar statīvu uz karstumizturīgas, stabilas, līdzenas virsmas. Karstās taisnošanas plātnes nedrīkst saskarties ar virsmu vai citu uzliesmojošu materiālu.
- Raugieties, lai elektrības vads nenonāktu saskarē ar ierīces karstajām detaļām.
- Neļaujiet ierīcei, kad tā ir ieslēgta, nonākt saskarē ar viegli uzliesmojošiem priekšmetiem un materiāliem.
- Nekad neapsedziet ierīci ar kaut kādiem priekšmetiem (piem., dvieli vai drāniņu), kad tā ir karsta.
- Izmantojiet ierīci tikai lai ieveidotu sausus matus. Nelietojiet ierīci ar slapjām rokām.
- Uzglabājiet taisnošanas plātnes tīras un brīvas no putekļiem un matu veidošanas izstrādājumiem, piemēram, putām, lakas un želejas. Nekad neizmantojiet ierīci apvienojumā ar matu veidošanas produktiem.
- Taisnošanas plātnēm ir pārklājums. Šis pārklājums var samazināt nodilumu laika gaitā. Tomēr tas neietekmē ierīces darbību.
- Ja ar ierīci ieveido krāsotus matus, taisnošanas plātnes var nosmērēties.
- Vienmēr nododiet ierīci Philips pilnvarotam servisa centram, ja nepieciešama apskate vai remonts. Nekvalificētu personu veikts remonts var radīt ļoti bīstamas situācijas lietotājam.
- Neievietojiet atverēs metāla priekšmetus, lai izvairītos no elektriskās strāvas trieciena.
- Pēc lietošanas neraujiet aiz strāvas vada. Vienmēr atvienojiet ierīci, turot aiz kontaktdakšas.

Elektromagnētiskie lauki (EMF)

Šī Philips ierīce atbilst visiem piemērojamiem standartiem un noteikumiem, kas attiecas uz elektromagnētisko lauku iedarbību.

Vides aizsardzība

Šis simbols nozīmē, ka produktu nedrīkst izmest kopā ar parastiem sadzīves atkritumiem (2012/19/ES). Ievērojiet savā valstī spēkā esošos likumus par atsevišķu elektrisko un elektronisko produktu utilizāciju. Pareiza utilizācija palīdz novērst negatīvu ietekmi uz vidi un cilvēku veselību.

2 Ievads

Viegli izveidojiet perfekti taisnus matus ar mūsu jauno taisnotāju. Kondicionēšana ar joniem un keramiskā pārklājuma plātnes nodrošina matu aizsardzību, ka mati nepūkojas un tiem ir perfekts mirdzums. 220°C karstums ļauj viegli izveidot brīnišķīgus rezultātus.

3 Sagatavošana lietošanai

- Izmazgājiet matus ar šampūnu un kondicionieri un izžāvējiet ar fēnu.
- Izmantojiet produktu aizsardzībai pret karstumu un saķemmējiet matus ar lielu ķemmi.
- Izmantojiet taisnotāju tikai tad, kad jūsu mati ir sausi.
- Biežas lietošanas gadījumā taisnošanas laikā ieteicams izmantot produktus aizsardzībai pret karstumu.
- Pārliecinieties, ka esat izvēlējies temperatūras režīmu, kas atbilst jūsu matiem. Lūdzu, skatiet matu tipu tabulu. Ja grasāties izmantot matu taisnotāju pirmo reizi, vienmēr izvēlieties zemāko iestatījumu.

Matu tips	Temperatūras režīms
Biezi	No 200 °C līdz 220 °C
Normāli	No 170 °C līdz 190 °C
Smalki	No 130 °C līdz 160 °C

4 Matu iztaisnošana (2. att.)

1 Ievietojiet kontaktdakšu elektrības kontaktligzdā.
2 Bīdiet noslēgu (⑧) lejup, lai atbloķētu ierīci.
3 Nospiediet un turiet ⏻ pogu (⑥), līdz iedegas displejs.
  ↳ Redzams noklusējuma temperatūras iestatījums (④) 160°C.
4 Nospiediet + vai − pogu (⑤), lai izvēlētos nepieciešamo temperatūras iestatījumu.
  ↳ Kad ierīce uzsilst, mirgo temperatūras rādījumi. Rādījumi pārtrauc mirgot, kad sildīšanas plātnes ir sasniegušas izvēlēto temperatūru.
  ↳ Ierīce tiks uzsildīta 30 sekundēs.
5 Jonu funkcija (②) tiek aktivizēta, kad ierīce ir ieslēgta, nodrošinot papildu mirdzumu un samazinot sprogošanos.
  ↳ Iespējams, sajutīsiet īpašu smaržu un dzirdēsiet sīcošu troksni. Tā ir normāla parādība un to izraisa jonu ģenerators.
6 Izķemmējiet matus un pēc tam sāciet procedūru, saspraužot izžāvētos matus sadaļās, kas nav platākas par 5 cm.

Piezīme: biezākiem matiem ieteicams lielāks sadaļu skaits.

7 Novietojiet matu sadaļu starp taisnošanas plātnēm (①) un cieši saspiediet kopā rokturus.
8 Neapstājoties, virziet matu taisnotāju lejup pa matiem no saknēm uz matu galiem (maks. 5 sekundes), lai nepārkarsētu matus.
9 Lai iztaisnotu pārējos matus, atkārtojiet no 6. līdz 8. darbībai, līdz iegūts vēlamais izskats.
10 Lai pabeigtu matu ieveidošanu, samitriniet ar spīduma efekta vai fiksējošu matu laku.

Padoms: nesukājiet matus pēc to iztaisnošanas.

5 Matu lokošana (3. att.)

Lai izveidotu uz iekšu/uz āru vērstas lokas:

1 Satveriet matu šķipsnu un saspraudiet pārējos matus.
2 Sāciet tuvu pie matu saknēm. Novietojiet matu šķipsnu starp taisnošanas plātnēm (①).
3 (**3-A att.**) Pagrieziet taisnotāju uz iekšu virzienā pret seju un veiciet apgriezienu par 360 grādiem.
(**3-B att.**) Lai izveidotu uz āru vērstas lokas, pavērsiet taisnotāju projām no sejas un veiciet apgriezienu par 360 grādiem.

Piezīmes:

- Nepieskarieties virsmai virs vai zem taisnošanas plātnēm, jo tā ir karsta. Ja nepieciešams, izmantojiet tikai vēso galu.
- Matu sākumam jābūt pilnībā aptītam ap taisnotāju, pirms sākt virzīt taisnotāju uz leju.

4 Jūsu matu šķipsna ir pilnībā aptīta ap abām taisnotāja pusēm. Pārliecinieties, ka matu gals ir izlīdis ārā.
5 Lēni velciet taisnotāju uz leju. Pārliecinieties, ka matu šķipsna neslīd nost no plātnēm.

Padomi:

- Varat izmantot vēso galu (③), lai palīdzētu veikt pagriezienu par 360 grādiem.
- Turiet taisnotāju horizontāli (paralēli grīdai), lai mati nekristu ārā.
- Varat izmantot vēsu galu, lai nofiksētu matus.
- Uzmanīgi atlaidiet rokturi griešanas laikā, lai varētu viegli pagriezt matu taisnotāju

Pēc lietošanas:

1 Izslēdziet ierīci un atvienojiet to no elektrotīkla.
2 Novietojiet to uz karstumizturīgas virsmas, līdz tā atdziest.
3 Tīriet ierīci un taisnošanas plātnes ar mitru drānu.
4 Aizveriet taisnošanas plātnes (①) un virziet noslēga slēdzi (⑧), lai noslēgtu ierīci.
5 Uzglabājiet to drošā un sausā vietā, kas pasargāta no putekļiem. Varat to arī pakārt aiz cilpiņas (⑦).

Piezīme: ierīce ir aprīkota ar automātiskās izslēgšanās funkciju. Ierīce tiek automātiski izslēgta pēc 60 minūtēm, ja netiek izmantota.

6 Garantija un serviss

Ja jums nepieciešama informācija, piemēram, par uzgaļa nomaiņu, vai palīdzība, apmeklējiet Philips tīmekļa vietni www.philips.com/support vai sazinieties ar Philips Klientu apkalpošanas centru savā valstī (tā tālruņa numurs atrodams pasaules garantijas brošūrā). Ja jūsu valstī nav klientu apkalpošanas centra, vērsieties pie vietējā Philips preču izplatītāja.

Polski

Gratulujemy zakupu i witamy wśród klientów firmy Philips! Aby uzyskać pełny dostęp do obsługi świadczonej przez firmę Philips, zarejestruj produkt na stronie www.philips.com/welcome.

1 Ważne

Przed pierwszym użyciem urządzenia zapoznaj się dokładnie z niniejszą instrukcją obsługi i zachowaj ją na przyszłość.

- OSTRZEŻENIE: Nie korzystaj z urządzenia w pobliżu wody.
- Jeśli korzystasz z urządzenia w łazience, po zakończeniu stosowania wyjmij wtyczkę z gniazdka elektrycznego. Obecność wody stanowi zagrożenie nawet wtedy, gdy urządzenie jest wyłączone.
- OSTRZEŻENIE: Nie korzystaj z urządzenia w pobliżu wanny, prysznica, umywalki ani innych naczyń napełnionych wodą.
- Zawsze po zakończeniu korzystania z urządzenia wyjmij wtyczkę z gniazdka elektrycznego.
- Ze względów bezpieczeństwa wymianę uszkodzonego przewodu sieciowego zleć autoryzowanemu centrum serwisowemu firmy Philips lub odpowiednio wykwalifikowanej osobie.
- Urządzenie może być używane przez dzieci w wieku powyżej 8 lat oraz osoby z ograniczonymi zdolnościami fizycznymi, sensorycznymi lub umysłowymi, a także nieposiadające wiedzy lub doświadczenia w zakresie użytkowania tego typu urządzeń, pod warunkiem, że będą one nadzorowane lub zostaną poinstruowane na temat korzystania z tego urządzenia w bezpieczny sposób oraz zostaną poinformowane o potencjalnych zagrożeniach. Dzieci nie mogą bawić się urządzeniem. Dzieci chcące pomóc w czyszczeniu i obsłudze urządzenia zawsze powinny to robić pod nadzorem dorosłych.
- Przed podłączeniem urządzenia upewnij się, że napięcie podane na urządzeniu jest zgodne z napięciem w domowej instalacji elektrycznej.
- Urządzenia używaj zgodnie z jego przeznaczeniem, opisanym w tej instrukcji obsługi.
- Nie używaj urządzenia na sztucznych włosach.
- Nigdy nie pozostawiaj bez nadzoru urządzenia podłączonego do zasilania.
- Nie korzystaj z akcesoriów ani części innych producentów, ani takich, których nie zaleca w wyraźny sposób firma Philips. Wykorzystanie tego typu akcesoriów lub części spowoduje unieważnienie gwarancji.
- Nie zawijaj przewodu sieciowego wokół urządzenia.
- Przed schowaniem urządzenia odczekaj, aż ostygnie.
- Podczas korzystania z urządzenia zachowaj szczególną ostrożność — może być bardzo gorące. Chwytaj wyłącznie za uchwyt, ponieważ pozostałe części są gorące. Unikaj kontaktu ze skórą.
- Zawsze umieszczaj urządzenie na podstawce na żaroodpornej, stabilnej, płaskiej powierzchni. Rozgrzane płytki grzejne nigdy nie powinny dotykać blatu stolika ani innych łatwopalnych materiałów.
- Nie dopuść do zetknięcia się przewodu zasilającego z rozgrzanymi częściami urządzenia.
- Włączone urządzenie trzymaj z dala od łatwopalnych substancji i przedmiotów.
- Gdy urządzenie jest gorące, nigdy go nie przykrywaj (np. ręcznikiem lub odzieżą).
- Używaj urządzenia na suchych włosach. Nie używaj urządzenia, gdy masz mokre dłonie.
- Na bieżąco czyść płytki grzejne z kurzu oraz środków do układania włosów (np. pianki, lakieru, żelu). Nigdy nie używaj lokówki w połączeniu z takimi środkami.
- Płytki grzejne są pokryte powłoką ochronną. Powłoka ta może zużywać się z upływem czasu. Nie wpływa to na prawidłowe funkcjonowanie urządzenia.
- Jeśli urządzenie jest używane do włosów farbowanych, płytki grzejne mogą się zabarwić.
- Konieczność przeglądu lub naprawy urządzenia zawsze zgłaszaj do autoryzowanego centrum serwisowego firmy Philips. Naprawy przez osoby niewykwalifikowane mogą prowadzić do poważnego zagrożenia dla użytkownika urządzenia.
- Aby uniknąć porażenia prądem, nie umieszczaj metalowych przedmiotów w otworach urządzenia.
- Po zakończeniu korzystania nie ciągnij za przewód zasilający. Zawsze odłączaj urządzenie od gniazdka elektrycznego, trzymając za wtyczkę.

Pola elektromagnetyczne (EMF)

To urządzenie firmy Philips spełnia wszystkie normy i jest zgodne z wszystkimi przepisami dotyczącymi narażenia na działanie pól elektromagnetycznych.

Środowisko

Ten symbol oznacza, że produktu nie można zutylizować z pozostałymi odpadami domowymi (2012/19/UE). Należy postępować zgodnie z obowiązującymi w danym kraju przepisami dotyczącymi selektywnej zbiórki urządzeń elektrycznych i elektronicznych. Prawidłowa utylizacja pomaga chronić środowisko naturalne oraz ludzkie zdrowie.

2 Wprowadzenie

Z łatwością osiągnij idealnie proste włosy za sprawą naszej nowej prostownicy. Pielęgnacja jonowa i płytki z powłoką ceramiczną gwarantują, że włosy są lśniące, proste i chronione. Temperatura działania 220°C umożliwia uzyskanie wspaniałych rezultatów bez trudu.

3 Przygotowanie do użycia

- Umyj włosy szamponem, nałóż na nie odżywkę, a następnie je wysusz.
- Użyj środka pielęgnacyjnego chroniącego przed działaniem ciepła i rozczesz włosy grzebieniem o szeroko rozstawionych ząbkach.
- Z prostownicy można korzystać tylko wtedy, gdy włosy są suche.
- Osobom, które często korzystają z prostownicy, zaleca się stosowanie środków pielęgnacyjnych chroniących przed działaniem ciepła.
- Upewnij się, że wybrano temperaturę odpowiednią dla Twoich włosów. Zapoznaj się z tabelą charakterystyki włosów zamieszczoną poniżej. Jeśli używasz prostownicy po raz pierwszy, wybierz niskie ustawienie temperatury.

Rodzaj włosów	Ustawienie temperatury
Grube	Od 200°C do 220°C
Normalna	Od 170°C do 190°C
Cienkie	Od 130°C do 160°C

4 Prostowanie włosów (rys. 2)

1 Podłącz wtyczkę przewodu zasilającego do gniazdka elektrycznego.
2 Przesuń zatrzask blokujący (⑧) w dół, aby odblokować urządzenie.
3 Naciśnij i przytrzymaj ⏻ przycisk (⑥), aż włączy się wyświetlacz.
  ↳ Wyświetlone zostanie domyślne ustawienie temperatury 160°C (④).
4 Naciśnij przycisk + lub − (⑤), aby wybrać żądane ustawienie temperatury.
  ↳ Podczas nagrzewania się urządzenia cyfry temperatury będą migać. Cyfry przestaną migać, gdy płytki grzejne osiągną wybraną temperaturę.
  ↳ Urządzenie nagrzeje się w 30 sekund.
5 Po włączeniu urządzenia uruchamia się funkcja jonizacji (②), która nadaje włosom blask i ogranicza skręcanie się włosów.
  ↳ Możliwe, że wyczujesz specyficzny zapach i usłyszysz syczenie. Jest to zjawisko normalne, spowodowane wytwarzaniem jonów.
6 Rozczesz włosy, a następnie za pomocą klipsów podziel wysuszone włosy na pasma o szerokości nie większej niż 5 cm.

Uwaga: w przypadku grubszych włosów zalecane jest podzielenie ich na więcej pasm.

7 Umieść jedno pasmo włosów między płytkami grzejnymi (①) i mocno ściśnij uchwyty.
8 Przesuń prostownicę wzdłuż pasma włosów jednym, płynnym ruchem (przez maks. 5 sekund). Nie zatrzymuj się, gdyż może to doprowadzić do przegrzania włosów.
9 Aby wyprostować resztę włosów, powtarzaj czynności od 6 do 8 aż do uzyskania żądanej fryzury.
10 Na zakończenie spryskaj włosy sprayem nabłyszczającym lub elastycznie utrwalającym fryzurę.

Wskazówka: nie czesz włosów po wyprostowaniu.

5 Tworzenie loków (rys. 3)

Aby uzyskać loki podwinięte do środka/wywinięte na zewnątrz:

1 Chwyć pasmo włosów i zepnij resztę.
2 Rozpocznij u nasady włosów. Umieść pasmo włosów między płytkami grzejnymi (①).
3 (**Rys. 3-A**) Obróć prostownicę w stronę twarzy i obróć ją o 360 stopni.
(**Rys. 3-B**) Aby uzyskać loki wywinięte na zewnątrz, obróć prostownicę w stronę twarzy i obróć ją o 360 stopni.

Uwagi:

- Nie dotykaj powierzchni nad ani pod płytkami grzejnymi, ponieważ są one gorące. W razie potrzeby używaj wyłącznie nienagrzewającej się końcówki.
- Pierwsza część włosów powinna być całkowicie owinięta wokół prostownicy przed zsunięciem włosów w dół.

4 Nawiń pasmo włosów na obie strony prostownicy. Upewnij się, aby koniec pasma włosów wystawał z prostownicy.
5 Powoli przesuwaj prostownicę w dół wzdłuż włosów. Upewnij się, że włosy nie wysuwają się spomiędzy płytek grzejnych.

Wskazówki:

- Możesz użyć nienagrzewającej się końcówki (③), aby pomóc sobie w wykonywaniu obrotu o 360 stopni.
- Trzymaj prostownicę poziomo (równolegle do podłogi), aby włosy nie wypadły.
- Możesz wykorzystać nienagrzewającą się końcówkę, aby ułożyć pasmo włosów we właściwym miejscu.
- Delikatnie zwolnij uchwyt podczas obracania prostownicy, aby można nią było swobodnie poruszać.

Po użyciu:

1 Wyłącz urządzenie i wyjmij jego wtyczkę z gniazdka elektrycznego.
2 Umieść je na odpornej na wysokie temperatury powierzchni i pozostaw do ostygnięcia.
3 Wyczyść urządzenie i płytki grzejne przy użyciu wilgotnej szmatki.
4 Zamknij płytki grzejne (①) i przesuń zatrzask blokujący (⑧), aby zablokować urządzenie.
5 Przechowuj urządzenie w bezpiecznym i suchym miejscu, z dala od kurzu. Możesz też powiesić urządzenie za uchwyt do zawieszania (⑦).

Uwaga: Urządzenie jest wyposażone w funkcję automatycznego wyłączania. Wyłącza się automatycznie po 60 minutach bez zaciskania.

6 Gwarancja i serwis

W razie jakichkolwiek pytań lub problemów, np. w przypadku konieczności wymiany nasadki, prosimy odwiedzić naszą stronę internetową www.philips.com/support lub skontaktować się z lokalnym Centrum Obsługi Klienta firmy Philips (numer telefonu znajduje się w ulotce gwarancyjnej). Jeśli w Twoim kraju nie ma Centrum Obsługi Klienta, zwróć się o pomoc do sprzedawcy produktów firmy Philips.

Română

Felicitări pentru achiziție şi bun venit la Philips! Pentru a beneficia pe deplin de asistența oferită de Philips, înregistrează-ți produsul la www.philips.com/welcome.

1 Important

Citeşte cu atenție acest manual de utilizare înainte de a utiliza aparatul şi păstrează-l pentru consultare ulterioară.

- AVERTISMENT: Nu utilizați acest aparat în apropierea apei.
- Când aparatul este utilizat în baie, scoateți-l din priză după utilizare deoarece apa reprezintă un risc chiar şi când aparatul este oprit.
- AVERTISMENT: Nu utilizați acest aparat în apropierea căzilor, duşurilor, bazinelor sau altor recipiente cu apă.
- Scoateți întotdeauna aparatul din priză după utilizare.
- În cazul în care cablul de alimentare este deteriorat, acesta trebuie înlocuit întotdeauna de Philips, de un centru de service autorizat de Philips sau de personal calificat în domeniu, pentru a evita orice accident.
- Acest aparat poate fi utilizat de către persoane care au capacități fizice, senzoriale sau mentale reduse sau sunt lipsite de experiență şi cunoştințe şi copii cu vârsta minimă de 8 ani dacă au fost supravegheați sau instruiți cu privire la utilizarea în condiții de siguranță a aparatului şi înțeleg pericolele implicate. Copii nu trebuie să se joace cu aparatul. Curățarea şi întreținerea de către utilizator nu trebuie realizate de către copii nesupravegheați.
- Înainte de a conecta aparatul, asigurați-vă că tensiunea indicată pe aparat corespunde tensiunii rețelei locale.
- Nu utilizați aparatul pentru alt scop decât cel descris în acest manual.
- Nu utilizați aparatul pe păr artificial.
- Nu lăsați niciodată aparatul nesupravegheat când este conectat la sursa de alimentare.
- Nu utilizați niciodată accesorii sau componente de la alți producători sau nerecomandate explicit de Philips. Dacă utilizați aceste accesorii sau componente, garanția se anulează.
- Nu înfăşurați cablul de alimentare în jurul aparatului.
- Înainte de a depozita aparatul, aşteptați să se răcească.
- Aveți foarte multă grijă când utilizați aparatul întrucât ar putea fi extrem de fierbinte. Apucați doar mânerul, deoarece celelalte componente sunt fierbinți, şi evitați contactul cu pielea.
- Aşezați întotdeauna aparatul cu suportul pe o suprafață plată, stabilă, termorezistentă. Plăcile de încălzire fierbinți nu trebuie să atingă niciodată suprafața sau alte materiale inflamabile.
- Evitați intrarea în contact a cablului de alimentare cu piesele fierbinți ale aparatului.
- Păstrați aparatul la distanță de obiecte şi materiale inflamabile când este pornit.
- Nu acoperiți niciodată aparatul cu ceva (de exemplu un prosop sau un articol vestimentar) când este fierbinte.
- Utilizați aparatul numai pe păr uscat. Nu utilizați aparatul cu mâinile ude.
- Păstrați plăcile de încălzire curate şi curățați-le de praf şi produse pentru coafat precum spumă, spray sau gel. Nu utilizați niciodată aparatul împreună cu produse de coafat.
- Plăcile de încălzire au înveliş. Acest înveliş se poate uza lent în timp. Totuşi, acest lucru nu afectează performanța aparatului.
- Dacă aparatul este utilizat pe păr vopsit, plăcile de încălzire se pot păta.
- Pentru control sau depanare duceți aparatul numai la un centru service autorizat de Philips. Repararea făcută de persoane necalificate poate genera situații periculoase pentru utilizator.
- Nu introduceți obiecte metalice în orificii, pentru a evita electrocutarea.
- Nu trageți de cablul de alimentare după utilizare. Întotdeauna scoateți aparatul din priză ținând de ştecher.

Câmpuri electromagnetice (EMF)

Acest aparat Philips respectă toate standardele şi reglementările aplicabile privind expunerea la câmpuri electromagnetice.

Mediu

Acest simbol înseamnă că produsul nu poate fi eliminat împreună cu gunoiul menajer normal (2012/19/EU). Urmează regulile din țara ta pentru colectarea separată a produselor electrice şi electronice. Eliminarea corectă contribuie la prevenirea consecințelor negative asupra mediului şi asupra sănătății umane.

2 Introducere

Creează uşor părul perfect drept cu noul nostru aparat de îndreptat părul. Tratamentul cu ioni şi plăcile cu înveliş ceramic asigură protecția părului, lipsa încrețirii părului şi strălucirea perfectă. Temperatura înaltă de 220°C permite obținerea cu uşurință a rezultatelor minunate.

3 Pregătirea pentru utilizare

- Spală-ți părul cu şampon şi cu balsam şi usucă-l.
- Utilizează un produs cu protecție termică şi piaptănă-ți părul cu un pieptene cu dinți rari.
- Utilizați aparatul de îndreptat numai atunci când părul este uscat.
- Utilizatorilor frecvenți li se recomandă să utilizeze produse de protecție împotriva căldurii atunci când îşi îndreaptă părul.
- Asigurați-vă că selectați o setare de temperatură potrivită pentru tipul dvs. de păr. Consultă tabelul Tip de păr de mai jos. La prima utilizare a aparatului de îndreptat părul selectați întotdeauna o setare mai mică.

Tip de păr	Setare de temperatură
Gros	între 200°C şi 220°C
Normal	între 170°C şi 190°C
Subțire	între 130°C şi 160°C

4 Îndreptarea părului (Fig.2)

1 Conectați ştecherul la o priză de alimentare.
2 Glisează clema de închidere (⑧) în jos, pentru a debloca aparatul.
3 Apasă şi menține apăsat ⏻ butonul (⑥) până la aprinderea afişajului.
  ↳ Setarea implicită de temperatură de 160°C (④) este afişată.
4 Apasă butoanele + sau − (⑤) pentru a selecta setarea de temperatură dorită.
  ↳ Când aparatul se încălzeşte, cifrele care indică temperatura vor lumina intermitent. Cifrele nu mai luminează când plăcile de încălzire au ajuns la temperatura selectată.
  ↳ Aparatul se va încălzi în 30 de secunde.
5 Funcția de ionizare (②) este activată atunci când aparatul este pornit, ceea ce oferă un plus de strălucire şi reduce încrețirea părului.
  ↳ Este posibil să percepeți un miros specific şi veți auzi un sfârâit. Este normal, deoarece acestea sunt cauzate de generatorul de ioni.
6 Pieptănați-vă părul şi apoi începeți prin prinderea părului uscat în şuvițe nu mai mari de 5 cm în lățime.

Notă: pentru părul cu fir mai gros, se recomandă crearea mai multor şuvițe.

7 Poziționează o şuviță de păr între plăcile de încălzire (①) şi apăsă ferm mânerele.
8 Glisați aparatul de îndreptat părul uşor pe lungimea părului cu o singură mişcare (max. 5 sec) de la rădăcină la vârf, fără a vă opri pentru a preveni supraîncălzirea.
9 Pentru a îndrepta restul părului, repetă paşii 6 - 8 până la obținerea aspectului dorit.
10 Pentru finalizarea coafurii, pulverizează un spray de strălucire sau un fixativ cu fixare flexibilă.

Sfat: nu îți peria părul după ce l-ai îndreptat.

5 Ondularea părului (Fig.3)

Pentru crearea buclelor spre interior/exterior:

1 Ia o şuviță de păr şi prinde cu o clemă restul părului.
2 Începe în apropierea rădăcinilor părului. Aşează şuvița de păr între plăcile de încălzire (①).
3 (**Fig.3-A**) Roteşte aparatul de îndreptat părul spre interior, în direcția feței tale, într-un cerc de 360 de grade.
(**Fig.3-B**) Pentru a crea bucle spre exterior, roteşte aparatul de îndreptat părul în direcția opusă feței tale, într-un cerc de 360 de grade.

Note:

- Nu atinge suprafața de deasupra sau de dedesubtul plăcilor de încălzire, deoarece acestea sunt fierbinți. Dacă este necesar, utilizează numai vârful rece.
- Porțiunea părului de unde începi ondularea trebuie să fie complet înfăşurată în jurul aparatului de îndreptat părul înainte de glisarea părului în jos.

4 Şuvița ta de păr este complet înfăşurată în jurul ambelor părți ale aparatului de îndreptat părul. Asigură-te că vârful părului iese în afară.
5 Trage lent aparatul de îndreptat părul în jos, de-a lungul părului. Asigură-te că şuvița de păr nu alunecă dintre plăci.

Sfaturi:

- Poți folosi vârful rece (③) pentru ajutor în rotirea de 360 de grade.
- Menține aparatul de îndreptat părul orizontal (paralel cu podeaua), pentru ca părul să nu cadă.
- Poți folosi vârful rece pentru a fixa şuvița de păr în poziție.
- Relaxează uşor mâna cu care ții mânerul pe măsură ce roteşti, astfel încât să poți roti uşor aparatul de îndreptat părul.

După utilizare:

1 Opriți aparatul şi scoateți ştecherul din priză.
2 Aşezați-l pe o suprafață termorezistentă până la răcire.
3 Curățați aparatul şi plăcile de încălzire cu o cârpă umedă.
4 Închide plăcile de încălzire (①) şi glisează clema de închidere (⑧) pentru a bloca aparatul.
5 Depozitați-l într-un loc sigur şi uscat, fără praf. De asemenea, îl poți suspenda de la agățătoare (⑦).

Notă: Aparatul are o funcție de oprire automată. Acesta se opreşte automat după 60 de minute, fără prindere.

6 Garanție şi service

Dacă ai nevoie de informații, de ex. despre înlocuirea unui accesoriu, sau întâmpini probleme, accesează site-ul web Philips la adresa www.philips.com/support sau contactează centrul local de asistență pentru clienți Philips (numărul de telefon îl găseşti în certificatul de garanție universal). Dacă în țara dvs. nu există niciun centru de asistență pentru clienți, contactați distribuitorul Philips local.

Русский

Выпрямитель
Поздравляем с покупкой, и добро пожаловать в клуб Philips!
Чтобы воспользоваться всеми преимуществами поддержки Philips, зарегистрируйте устройство на веб-сайте www.philips.com/welcome.

1 Важная информация

Перед использованием прибора внимательно ознакомьтесь с инструкцией по эксплуатации и сохраните ее для дальнейшего использования в качестве справочного материала.

- ВНИМАНИЕ! Не используйте прибор вблизи воды.
- Выньте вилку шнура питания прибора из розетки электросети после использования прибора в ванной комнате. Близость воды представляет риск, даже если прибор выключен.
- ВНИМАНИЕ! Не используйте прибор в ванной, душе, бассейне или других помещениях с повышенной влажностью.
- После завершения работы отключите прибор от розетки электросети.
- В случае повреждения сетевого шнура его необходимо заменить. Чтобы обеспечить безопасную эксплуатацию прибора, заменяйте шнур только в авторизованном сервисном центре Philips или в сервисном центре с персоналом высокой квалификации.
- Дети старше 8 лет и лица с ограниченными возможностями сенсорной системы или ограниченными умственными или физическими способностями, а также лица с недостаточным опытом и знаниями могут пользоваться этим прибором под присмотром или после получения инструкций о безопасном использовании прибора и потенциальных опасностях. Не позволяйте детям играть с прибором. Дети могут осуществлять очистку и уход за прибором только под присмотром взрослых.
- Перед подключением прибора убедитесь, что указанное на нем напряжение соответствует напряжению местной электросети.
- Не используйте прибор для целей, отличных от описанных в данной инструкции по эксплуатации.
- Не используйте прибор для обработки искусственных волос.
- Не оставляйте включенный в сеть прибор без присмотра.
- Запрещается пользоваться какими-либо аксессуарами или деталями других производителей, не имеющих специальной рекомендации Philips. При использовании таких аксессуаров и деталей гарантийные обязательства теряют силу.
- Не обматывайте сетевой шнур вокруг прибора.
- Прежде чем убрать прибор, дайте ему остыть.
- Соблюдайте осторожность при использовании прибора, так как он может сильно нагреваться. Держите прибор только за корпус, так как остальные части очень горячие. Избегайте контакта с кожей.
- Всегда размещайте прибор с подставкой на термостойкой, устойчивой, плоской поверхности. Горячие нагревательные пластины не должны соприкасаться с поверхностью или другими воспламеняющимися материалами.
- Не допускайте контакта сетевого шнура с горячими частями прибора.
- Держите включенный прибор в стороне от легковоспламеняющихся объектов и материалов.
- Запрещается покрывать неостывший прибор (например, полотенцем или одеждой).
- Пользуйтесь прибором для укладки только сухих волос. Запрещается брать прибор мокрыми руками.
- Нагревательные пластины следует содержать в чистоте. Очищайте их от пыли и средств для укладки: муссов, спреев и гелей. Запрещается использовать прибор вместе со средствами для укладки.
- Нагревательные пластины имеют специальное покрытие. Со временем это покрытие может стираться. Это не влияет на работу прибора.
- При использовании прибора на окрашенных волосах на нагревательных пластинах могут появиться пятна.
- Для проверки или ремонта прибора следует обращаться только в авторизованный сервисный центр Philips. Ремонт, произведенный неквалифицированным лицом, может привести к особо опасным для пользователя ситуациям.
- Во избежание поражения электрическим током не вставляйте металлические предметы в отверстия.
- Не тяните на себя шнур питания после использования. Держитесь только за вилку при отключении прибора от сети.

Электромагнитные поля (ЭМП)

Этот прибор Philips соответствует всем применимым стандартам и нормам по воздействию электромагнитных полей.

Защита окружающей среды

Этот символ означает, что продукт не может быть утилизирован вместе с бытовыми отходами (2012/19/EC). Выполняйте раздельную утилизацию электрических и электронных изделий в соответствии с правилами, принятыми в вашей стране. Правильная утилизация помогает предотвратить негативное воздействие на окружающую среду и здоровье человека.

2 Введение

Идеально гладкие волосы с нашим новым выпрямителем. Система ионизации и пластины с керамическим покрытием обеспечивают защиту волос, делают их идеально гладкими и блестящими. Благодаря температуре 220 °C вы легко добьетесь прекрасного результата.

3 Подготовка прибора к работе

- Вымойте волосы шампунем и кондиционером и высушите их.
- Нанесите термозащитное средство для укладки и расчешите волосы расческой с крупными зубцами.
- Используйте выпрямитель только на сухих волосах.
- При частом использовании прибора рекомендуется для выпрямления использовать термозащитные средства для укладки.
- Всегда устанавливайте температурный режим, наиболее подходящий для вашего типа волос. Информацию о типах волос см. в таблице ниже. При первом использовании выпрямителя выберите режим низкой температуры.

Тип волос	Температура нагрева
Густые	200–220 °C
Нормальное	170–190 °C
Тонкие	130–160 °C

4 Выпрямление волос (рис. 2)

1 Вставьте вилку в розетку электросети.
2 Переместите фиксатор (⑧) вниз, чтобы разблокировать прибор.
3 Нажмите и удерживайте кнопку ⏻ (⑥) до включения дисплея.
  ↳ На дисплее отобразится установленный по умолчанию температурный режим: 160 °C (④).
4 Чтобы выбрать температурный режим, нажмите кнопку + или − (⑤).
  ↳ Во время нагрева прибора цифры, указывающие температуру, будут мигать. Цифры перестанут мигать, когда пластины нагреются до выбранной температуры.
  ↳ Время нагрева прибора составляет 30 секунд.
5 При включении прибора активируется функция ионизации (②), которая придает волосам дополнительный блеск и уменьшает спутывание.
  ↳ Может появиться специфический запах и потрескивание. Это обычные явления, которые возникают вследствие работы ионизатора.
6 Расчешите высушенные феном волосы и приступите к выпрямлению, предварительно разделив их на пряди шириной не более 5 см.

Примечание. Если волосы густые, разделите их на большее число прядей.

7 Поместите прядь волос между нагревательными пластинами (①) и крепко сожмите рукоятки.

8 Плавно перемещайте прибор по всей длине волос (в течение максимум 5 секунд) от корней до кончиков. Не прекращайте движение, чтобы не перегреть волосы.
9 Выпрямите остальные волосы: повторяйте шаги 6–8, пока не будет получен желаемый результат.
10 По окончании укладки воспользуйтесь спреем для блеска или спреем для гибкой фиксации.

Совет. Не расчесывайте волосы после выпрямления.

5 Завивка волос (рис. 3)

Создание локонов, завивающихся к лицу/от лица

1 Заколите волосы, оставив одну прядь.
2 Начинайте от корней. Поместите прядь волос между нагревательными пластинами (①).
3 (**Рис. 3-A**): поверните выпрямитель на 360 градусов по направлению к лицу.
(**Рис. 3-B**): для создания локонов, завивающихся наружу, поверните выпрямитель на 360 градусов по направлению от лица.

Примечания:

- Не дотрагивайтесь до поверхности над или под нагревательными пластинами, так они очень горячие. При необходимости держитесь только за термоизолированный кончик.
- Прежде чем перемещать выпрямитель вниз, убедитесь, что прядь полностью накручена на корпус выпрямителя.

4 Полностью накручивайте прядь на обе стороны выпрямителя. Убедитесь, что кончики волос выпущены наружу.
5 Медленно проведите выпрямитель вдоль волос. Следите, чтобы прядь не соскальзывала с пластин.

Советы:

- Возьмитесь за термоизолированный кончик (③), чтобы повернуть прибор на 360 градусов.
- Держите выпрямитель горизонтально (параллельно полу), чтобы волосы не выскальзывали.
- Возьмитесь за термоизолированный кончик, чтобы зафиксировать прядь внутри прибора.
- Слегка ослабьте зажим ручек во время вращения, чтобы вам было легче поворачивать выпрямитель.

После завершения работы:

1 Выключите прибор и отключите его от электросети.
2 Положите прибор на термостойкую поверхность для остывания.
3 Очистите прибор и нагревательные пластины влажной тканью.
4 Закройте нагревательные пластины (①) и переместите фиксатор (⑧), чтобы заблокировать прибор.
5 Храните прибор в безопасном и сухом месте, защищенном от пыли. Можно также подвесить прибор за специальную петлю (⑦).

Примечание. Прибор оснащен функцией автоотключения. Если прибор не используется, он отключается автоматически по истечении 60 минут.

6 Гарантия и обслуживание

При возникновении проблемы, при необходимости получения сервисного обслуживания или информации (например, если нужно заменить насадку) зайдите на веб-сайт компании Philips www.philips.com/support или обратитесь в центр поддержки потребителей в вашей стране (номер телефона центра указан на гарантийном талоне). Если в вашей стране нет центра поддержки потребителей Philips, обратитесь по месту приобретения изделия.

Для бытовых нужд

Изготовитель: "Филипс Консьюмер Лайфстайл Б.В.", Туссендиепен 4, 9206 АД, Драхтен, Нидерланды.

Импортер на территорию России и Таможенного Союза: ООО «ФИЛИПС», Россия, Москва, ул. Сергея Макеева, 13, тел. +7 495 961 1111

Импортер на территорию России и Таможенного Союза принимает претензии потребителей в случаях, предусмотренных Законом РФ «О защите прав потребителей» 07.02.1992 N 2300-1», в отношении товара, приобретенного на территории Российской Федерации

Model: BHS674
Input rating: 110-240V~ 50-60 Hz 51-53 W
Class II appliance

Slovensky

Blahoželáme vám ku kúpe a vitáme vás medzi zákazníkmi spoločnosti Philips. Ak chcete naplno využívať podporu, ktorú spoločnosť Philips ponúka, zaregistrujte svoj výrobok na webovej stránke www.philips.com/welcome.

1 Dôležité informácie

Pred použitím zariadenia si pozorne prečítajte tento návod na používanie a ponechajte si ho pre prípad potreby v budúcnosti.

- VAROVANIE: Nepoužívajte zariadenie v blízkosti vody.
- Ak zariadenie používate v kúpeľni, hneď po použití ho odpojte zo siete, pretože voda v jeho blízkosti predstavuje nebezpečenstvo, aj keď je zariadenie vypnuté.
- VAROVANIE: Toto zariadenie nepoužívajte v blízkosti vaní, spŕch, umývadiel ani iných nádob obsahujúcich vodu.
- Po použití vždy odpojte zariadenie zo siete.
- V prípade poškodenia elektrického kábla je potrebné si ho dať vymeniť v spoločnosti Philips, servisnom stredisku spoločnosti Philips alebo u podobne kvalifikovaných osôb, aby sa predišlo možným rizikám.
- Toto zariadenie môžu používať deti od 8 rokov a osoby, ktoré majú obmedzené telesné, zmyslové alebo mentálne schopnosti alebo nemajú dostatok skúseností a znalostí, pokiaľ sú pod dozorom alebo im bolo vysvetlené bezpečné používanie tohto zariadenia a za predpokladu, že rozumejú príslušným rizikám. Deti sa nesmú hrať s týmto zariadením. Deti bez dozoru nesmú čistiť ani vykonávať údržbu tohto zariadenia.
- Pred pripojením zariadenia sa presvedčte, či napätie udávané na zariadení zodpovedá napätiu v miestnej elektrickej sieti.
- Zariadenie nepoužívajte na iné účely, ako tie, ktoré sú opísané v tomto návode na použitie.
- Zariadenie nepoužívajte na úpravu umelých vlasov.
- Keď je zariadenia pripojené k elektrickej sieti, nikdy ho nenechávajte bez dozoru.
- Nikdy nepoužívajte príslušenstvo ani súčiastky od iných výrobcov ani príslušenstvo, ktoré spoločnosť Philips výslovne neodporučila. Ak takéto príslušenstvo alebo súčiastky použijete, záruka stráca platnosť.
- Sieťový kábel nenavíjajte okolo zariadenia.
- Predtým, ako zariadenie odložíte, nechajte ho vychladnúť.
- Pri používaní zariadenia buďte mimoriadne opatrní, pretože môže byť veľmi horúce. Zariadenie držte len za rukoväť, pretože ostatné časti sú horúce. Zabráňte kontaktu s pokožkou.
- Zariadenie vždy položte stojanom na stabilný a rovný povrch odolný voči vysokej teplote. Horúce ohrevné platne sa nesmú dotýkať povrchu ani iného horľavého materiálu.
- Dávajte pozor, aby sa sieťový kábel nedotýkal horúcich častí zariadenia.
- Zapnuté zariadenie sa nesmie dostať do blízkosti horľavých predmetov a materiálu.
- Zapnuté zariadenie nikdy ničím neprikrývajte (napr. uterákom alebo oblečením).
- Zariadenie používajte len na úpravu suchých vlasov. Zariadenie nepoužívajte, ak máte mokré ruky.
- Ohrevné platne udržiavajte čisté, chráňte pred prachom a znečistením prípravkami na tvarovanie účesu, ako napríklad penovým tužidlom, lakom alebo gélom. Zariadenie nikdy nepoužívajte v kombinácii s prostriedkami na úpravu účesov.
- Ohrevné platne majú povrchovú vrstvu. Povrchovú vrstva sa môže časom postupne opotrebovať. Toto však nemá vplyv na činnosť ani výkon zariadenia.
- Ak sa zariadenie používa na úpravu farbených vlasov, ohrevné platne sa môžu znečistiť.
- Zariadenie vždy vráťte do servisného strediska autorizovaného spoločnosťou Philips, kde ho skontrolujú, prípadne opravia. Oprava nekvalifikovanou osobou môže pre používateľa predstavovať veľké nebezpečenstvo.
- Do otvorov nezasúvajte kovové predmety, aby nedošlo k zásahu elektrickým prúdom.
- Po použití neťahajte za napájací kábel. Zariadenie vždy odpojte od siete uchopením a potiahnutím za zástrčku.

Elektromagnetické polia (EMF)

Tento spotrebič značky Philips vyhovuje všetkým príslušným normám a smerniciam týkajúcim sa vystavenia elektromagnetickým poliam.

Životné prostredie

Tento symbol znamená, že tento výrobok sa nesmie likvidovať s bežným komunálnym odpadom (smernica 2012/19/EÚ). Postupujte podľa predpisov platných vo vašej krajine pre separovaný zber elektrických a elektronických výrobkov. Správna likvidácia pomáha zabrániť negatívnym dopadom na životné prostredie a ľudské zdravie.

2 Úvod

Vytvorte dokonale rovné vlasy bez problémov vďaka našej novej žehličke na vlasy. Ošetrujúci ionizátor a platne s keramickou povrchovou úpravou zaručujú, že sú vlasy chránené, hladké a dokonale lesklé. Najvyššia teplota 220 °C umožňuje jednoducho vytvoriť nádherné výsledky.

3 Príprava na použitie

- Umyte si vlasy šampónom a kondicionérom a vysušte ich fénom.
- Použite prípravok na ochranu pred vysokými teplotami a vlasy prečešte hrebeňom s veľkými zubami.
- Žehličku používajte iba na suché vlasy.
- V prípade častého používania odporúčame pri vyrovnávaní vlasov nanášať prostriedok na ochranu pred vysokými teplotami.
- Uistite sa, že ste zvolili nastavenie teploty, ktoré je vhodné pre vaše vlasy. Pozrite si tabuľku typov vlasov nižšie. Keď žehličku vlasov používate prvýkrát, vždy zvoľte nižšie nastavenie.

Typ vlasov	Nastavenie teploty
Husté	200 °C až 220 °C
Normal (Normálne)	170 °C až 190 °C
Jemné	130 °C až 160 °C

4 Žehlenie vlasov (obr. 2)

1 Pripojte zástrčku do sieťovej zásuvky.
2 Posunutím zatváracieho zámku (⑧) nadol odomknite zariadenie.
3 Stlačte a podržte tlačidlo ⏻ (⑥), až kým sa nerozsvieti obrazovka displeja.
↪ Zobrazí sa predvolené nastavenie teploty 160 °C (④).
4 Pomocou tlačidla + alebo − (⑤) vyberte požadované nastavenie teploty.
↪ Počas zahrievania zariadenia budú číslice indikujúce teplotu blikať. Číslice prestanú blikať, keď ohrevné platne dosiahnu nastavenú teplotu.
↪ Zariadenie sa zahreje do 30 sekúnd.
5 Pri zapnutí zariadenia sa spustí funkcia vytvárania iónov (②), ktorá vlasom dodá vyšší lesk a zníži ich strapatenie.
↪ Môžete zacítiť zvláštnu vôňu a začuť jemné syčanie. Tieto príznaky sú bežné a spôsobuje ich nástroj na tvorbu iónov.
6 Vlasy si rozčešte a po usušení fénom ich zopínajte do prameňov širokých maximálne 5 cm.

Poznámka: Pri hustejších vlasoch odporúčame vytvoriť viac prameňov.

7 Jeden prameň umiestnite medzi ohrevné platne (①) a rúčky stlačte pevne k sebe.
8 Posúvajte vlasovú žehličku smerom nadol po celej dĺžke vlasov jedným ťahom (max. 5 sekúnd) od korienkov až ku koncom. Nezastavujte sa v pohybe, aby sa vlasy na niektorom mieste neprehriali.
9 Zvyšok vlasov vyrovnajte opakovaním krokov 6 až 8 dovtedy, kým nedosiahnete požadovaný výsledok.
10 Úpravu účesu dokončite jemným nanesením spreja na zvýšenie lesku alebo laku na vlasy s pružnou fixáciou.

Tip: Vlasy si po vyžehlení nečešte pomocou kefy.

5 Vytváranie kučier (obr. 3)

Vytvorenie kučier zatočených dnu/von:

1 Zoberte jeden prameň vlasov a zvyšné vlasy si vypnite.
2 Začnite pri korienkoch vlasov. Vložte prameň vlasov medzi ohrevné platne (①).
3 (**Obr. 3-A**) Natáčajte žehličku na vlasy smerom dovnútra k tvári a opíšte 360-stupňový uhol.
(**Obr. 3-B**) Ak chcete vytvoriť kučery zatočené von, natáčajte žehličku na vlasy smerom od tváre a opíšte 360-stupňový uhol.

Poznámky:

- Nedotýkajte sa povrchu nad ohrevnými platňami ani pod nimi, pretože sú horúce. V prípade potreby použite len studenú špičku.
- Pred posunutím vlasov nadol by mala byť počiatočná časť vlasov úplne omotaná okolo žehličky na vlasy.

4 Prameň vlasov je plne omotaný okolo žehličky na vlasy. Dbajte na to, aby končeky vlasov vytŕčali von.
5 Pomaly ťahajte žehličku na vlasy smerom nadol pozdĺž vlasov. Uistite sa, že prameň vlasov nevypadáva z platní.

Tipy:

- Pri 360-stupňovom otočení si môžete pomôcť uchopením za studenú špičku (③).
- Držte žehličky na vlasy vodorovne (paralelne s podlahou), aby vlasy nevypadli.
- Na prichytenie prameňa vlasov na mieste použite studenú špičku.
- Pri otáčaní jemne uvoľnite úchop rúčky, aby ste mohli žehličkou na vlasy ľahko otáčať

Po použití:

1 Vypnite zariadenie a odpojte ho zo siete.
2 Umiestnite ju na teplovzdorný podklad a počkajte, kým vychladne.
3 Zariadenie a ohrievacie platne očistite navlhčenou tkaninou.
4 Zavrite ohrevné platne (①) a posunutím uzatváracieho zámku (⑧) zariadenie zamknite.
5 Zariadenie skladujte na bezpečnom, suchom a bezprašnom mieste. Môžete ho tiež zavesiť za očko na zavesenie (⑦).

Poznámka: Toto zariadenie má funkciu automatického vypnutia. Po 60 minútach nečinnosti sa automaticky vypne.

6 Záruka a servis

Ak potrebujete informácie, napr. o výmene nástavca, alebo ak sa vyskytne problém, navštívte webovú stránku spoločnosti Philips na adrese www.philips.com/support alebo kontaktujte stredisko starostlivosti o zákazníkov spoločnosti Philips vo svojej krajine (telefónne číslo strediska nájdete v medzinárodnom záručnom liste). Ak sa vo vašej krajine toto stredisko nenachádza, obráťte sa na miestneho predajcu výrobkov Philips.

Slovenščina

Čestitamo vam za nakup in dobrodošli pri Philipsu! Če želite popolnoma izkoristiti podporo, ki jo nudi Philips, registrirajte izdelek na www.philips.com/welcome.

1 Pomembno

Pred uporabo aparata natančno preberite ta uporabniški priročnik in ga shranite za poznejšo uporabo.

- OPOZORILO: Aparata ne uporabljajte v bližini vode.
- Ko aparat uporabljate v kopalnici, ga po uporabi vedno izključite iz omrežja, ker neposredna bližina vode predstavlja nevarnost, četudi je aparat izklopljen.
- OPOZORILO: Aparata ne uporabljajte v bližini kadi, tušev, umivalnikov ali drugih posod z vodo.
- Po uporabi aparat vedno izklopite iz omrežne vtičnice.
- Poškodovani omrežni kabel sme zamenjati le podjetje Philips, Philipsov pooblaščeni servis ali ustrezno usposobljeno osebje.
- Ta aparat lahko uporabljajo otroci od 8. leta starosti naprej in osebe z zmanjšanimi fizičnimi ali psihičnimi sposobnostmi ali s pomanjkljivimi izkušnjami in znanjem, če so prejele navodila glede varne uporabe aparata ali jih pri uporabi nadzoruje odgovorna oseba, ki jih opozori na morebitne nevarnosti. Otroci naj se ne igrajo z aparatom. Otroci aparata ne smejo čistiti in vzdrževati brez nadzora.
- Preden aparat priključite, preverite, ali na aparatu označena napetost ustreza napetosti lokalnega električnega omrežja.
- Aparat uporabljajte izključno v namene, ki so opisani v tem priročniku.
- Aparata ne uporabljajte na umetnih laseh.
- Ko je aparat priključen na napajanje, ga ne puščajte brez nadzora.
- Ne uporabljajte nastavkov ali delov drugih proizvajalcev, ki jih Philips izrecno ne priporoča. Uporaba takšnih nastavkov razveljavi garancijo.
- Omrežnega kabla ne navijajte okoli aparata.
- Preden aparat shranite, počakajte, da se ohladi.
- Pri uporabi aparata bodite zelo pozorni, ker je lahko izjemno vroč. Primite samo ročaj, ker so drugi deli vroči, in se izogibajte stiku s kožo.
- Aparat s stojalom vedno položite na stabilno ravno površino, odporno proti vročini. Vroče grelne plošče se ne smejo nikoli dotakniti površine ali drugega vnetljivega materiala.
- Preprečite stik omrežnega kabla z vročimi deli aparata.
- Vklopljenega aparata ne približujte vnetljivim predmetom in materialom.
- Vročega aparata ne pokrivajte (npr. z brisačo ali obleko).
- Aparat uporabljajte samo na suhih laseh. Aparata ne uporabljajte z mokrimi rokami.
- Grelne plošče morajo biti čiste in brez prahu, umazanije in sredstev za oblikovanje, kot so žele, pršilo in gel. Aparata ne uporabljajte v kombinaciji s sredstvi za oblikovanje.
- Grelne plošče imajo prevleko. Prevleka se sčasoma lahko obrabi. Vendar to ne vpliva na delovanje aparata.
- Če aparat uporabljate na barvanih laseh, se grelne plošče lahko umažejo.
- Za pregled ali popravilo aparata se obrnite na Philipsov pooblaščeni servis. Popravilo s strani neusposobljenih oseb je lahko za uporabnika izredno nevarno.
- V reže ne vstavljajte kovinskih predmetov, da ne povzročite električnega šoka.
- Po uporabi ne vlecite za napajalni kabel. Aparat iz električnega omrežja vedno izključite tako, da primete vtič.

Elektromagnetna polja (EMF)

Ta Philipsov aparat ustreza vsem veljavnim standardom in predpisom glede izpostavljenosti elektromagnetnim poljem.

Okolje

Ta simbol pomeni, da izdelka ne smete odlagati skupaj z običajnimi gospodinjskimi odpadki (2012/19/EU). Upoštevajte državne predpise za ločeno zbiranje električnih in elektronskih izdelkov. S pravilnim odlaganjem pripomorete k preprečevanju negativnih vplivov na okolje in zdravje ljudi.

2 Uvod

Z našim novim ravnalnikom enostavno oblikujte popolno ravno pričesko. Ionsko oblikovanje in plošči s keramično prevleko zagotavljajo, da so lasje zaščiteni, gladki in popolnoma sijoči. Visoka temperatura 220 °C omogoča enostavno oblikovanje čudovitih pričesk.

3 Priprava za uporabo

- Lase operite s šamponom in balzamom ter posušite.
- Uporabite sredstvo za toplotno zaščito in lase počešite z glavnikom z velikimi zobmi.
- Ravnalnik uporabljajte samo na suhih laseh.
- Če pogosto uporabljate ravnalnik, vam priporočamo, da lase zaščitite s sredstvom za toplotno zaščito.
- Izberite temperaturo, ki je primerna za vaše lase. Oglejte si spodnjo tabelo vrst las. Pri prvi uporabi ravnalnika vedno izberite nizko nastavitev.

Vrsta las	Nastavitev temperature
Gosti	200 °C do 220 °C
Običajni	170 °C do 190 °C
Fini	130 °C do 160 °C

4 Ravnanje las (slika 2)

1 Vtikač priključite na omrežno vtičnico.
2 Zaklep (⑧) premaknite navzdol, da odklenete aparat.
3 Pridržite gumb ⏻ (⑥), da zasveti zaslon.
↪ Prikaže se privzeta nastavitev temperature 160 °C (④).
4 Pritisnite gumb + ali − (⑤), da izberete želeno nastavitev temperature.
↪ Ko se aparat segreva, oznaka temperature utripa. Oznaka preneha utripati, ko grelni plošči dosežeta izbrano temperaturo.
↪ Aparat se segreje v 30 sekundah.
5 Ionska funkcija (②) se aktivira, ko vklopite aparat, kar lasem dodaja blesk in zmanjšuje nakodranost.
↪ Zaznate lahko poseben vonj in zaslišite cvrčanje. To je povsem običajno, povzroča pa ju generator ionov.
6 S fenom posušene lase počešite in jih razdelite na dele, ki niso širši od 5 cm.

Opomba: če imate gostejše lase, ustvarite več pramenov.

7 Prvi pramen las položite med grelni plošči (①) in ročaja trdno pritisnite skupaj.
8 Ravnalnik v eni potezi po celotni dolžini las povlecite (največ 5 sekund) od korenin do konic, brez ustavljanja, da preprečite pregretje las.
9 Preostale lase zravnajte tako, da ponavljate korake od 6 do 8, dokler ne dosežete želenega videza.
10 Pričesko dopolnite z razpršilom za sijaj las ali utrjevalcem za prožno pričesko.

Namig: Do not brush your hair after straightening your hair.

5 Kodranje las (slika 3)

Oblikovanje navznoter/navzven obrnjenih kodrov:

1 Primite pramen las in spnite ostale lase.
2 Začnite pri koreninah las. Pramen las položite med grelni plošči (①).
3 (**slika 3-A**) Ravnalnik obrnite navznoter proti obrazu in ga obrnite za 360 stopinj.
(**slika 3-B**) Če želite oblikovati navzven obrnjene kodre, ravnalnik obrnite proč od obraza in ga obrnite za 360 stopinj.

Opombe:

- Ne dotikajte se površine nad ali pod grelnima ploščama, ker sta vroči. Če je treba, uporabite hladno konico.
- Prvi del las mora biti povsem oviti okoli ravnalnika, preden lase pomaknete navzdol.

4 Pramen las je povsem ovit okoli obeh strani kodralnika. Zagotovite, da konica las štrli ven.
5 Ravnalnik počasi premikajte navzdol po laseh. Pramen las ne sme zdrsniti s plošč.

Nasveti:

- S hladno konico (③) si lahko pomagate pri obračanju za 360 stopinj.
- Ravnalnik držite vodoravno (vzporedno s tlemi), da lasje na padejo ven.
- S hladno konico lahko pramen las namestite na mesto.
- Med obračanjem previdno sproščajte oprijem ročaja, da lahko ravnalnik brez težav obračate.

Po uporabi:

1 Aparat izklopite in izključite.
2 Položite ga na površino, ki je odporna na vročino, da se ohladi.
3 Aparat in grelni plošči očistite z vlažno krpo.
4 Zaprite grelni plošči (①) in premaknite zaklep (⑧), da zaklenete aparat.
5 Aparat hranite na varnem in suhem mestu, kjer ni prahu. Lahko ga tudi obesite za obešalno zanko (⑦).

Opomba: aparat ima funkcijo samodejnega izklopa. Po 60 minutah se samodejno izklopi brez spenjanja.

6 Garancija in servis

Za informacije na primer o zamenjavi nastavka ali v primeru težav obiščite Philipsovo spletno stran na naslovu www.philips.com/support oziroma se obrnite na Philipsov center za pomoč uporabnikom v svoji državi (telefonsko številko lahko najdete na mednarodnem garancijskem listu). Če v vaši državi takšnega centra ni, se obrnite na lokalnega Philipsovega prodajalca.

Srpski

Čestitamo na kupovini i dobro došli u Philips! Da biste najbolje iskoristili podršku koju nudi kompanija Philips, registrujte svoj proizvod na: www.philips.com/welcome.

1 Važno

Pre upotrebe aparata pažljivo pročitajte ovo uputstvo i sačuvajte ga za buduću upotrebu.

- UPOZORENJE: Nemojte da koristite ovaj aparat u blizini vode.
- Ako koristite aparat u kupatilu, isključite ga iz struje nakon upotrebe jer blizina vode predstavlja rizik, čak i kad je aparat isključen.
- UPOZORENJE: Nemojte da koristite ovaj aparat u blizini kade, tuš kabine, umivaonika ili drugih posuda sa vodom.
- Aparat posle upotrebe uvek isključite iz napajanja.
- Ako je glavni kabl oštećen, on uvek mora biti zamenjen od strane kompanije Philips, ovlašćenog Philips servisa ili na sličan način kvalifikovanih osoba, kako bi se izbegao rizik.
- Ovaj aparat mogu da koriste deca starija od 8 godina i osobe sa smanjenim fizičkim, senzornim ili mentalnim sposobnostima, ili nedostatkom iskustva i znanja, pod uslovom da su pod nadzorom ili da su dobile uputstva za bezbednu upotrebu aparata i da razumeju moguće opasnosti. Deca ne bi trebalo da se igraju aparatom. Deca ne bi trebalo da čiste aparat niti da ga održavaju bez nadzora.
- Pre nego što povežete aparat uverite se da oznaka voltaže na aparatu odgovara voltaži u lokalnoj mreži.
- Aparat koristite isključivo u svrhu opisanu u ovim uputstvima.
- Nemojte da koristite aparat na umetnoj kosi.
- Kada je aparat povezan na napajanje, nikada ga nemojte ostavljati bez nadzora.
- Nikada nemojte da koristite dodatke niti delove drugih proizvođača koje kompanija Philips nije izričito preporučila. U slučaju upotrebe takvih dodataka ili delova, garancija prestaje da važi.
- Nemojte da namotavate kabl za napajanje oko aparata.
- Pre odlaganja sačekajte da se aparat ohladi.
- Budite veoma pažljivi prilikom upotrebe aparata jer može biti veoma vruć. Aparat držite samo za dršku jer su drugi delovi vrući te izbegavajte kontakt sa kožom.
- Aparat sa postoljem uvek postavite na vatrostalnu, stabilnu i ravnu površinu. Vruće grejne ploče nikada ne bi trebalo da dodiruju površine niti druge zapaljive materijale.
- Izbegavajte dodir kabla za napajanje sa vrelim delovima aparata.
- Držite aparat dalje od zapaljivih predmeta i materijala kada je uključen.
- Nikada nemojte pokrivati aparat (npr. peškirom ili odećom) kada je vruć.
- Upotrebljavajte aparat samo kada je kosa suva. Nemojte da rukujete aparatom dok su vam ruke mokre.
- Pazite da grejne ploče uvek budu čiste i bez tragova prašine i proizvoda za oblikovanje kose, poput pene, spreja ili gela. Nikada nemojte da koristite aparat u kombinaciji sa proizvodima za oblikovanje kose.
- Grejne ploče imaju oblogu. Taj premaz se tokom vremena može polako istrošiti. Međutim, to ne utiče na performanse aparata.
- Ako aparat koristite na ofarbanoj kosi, grejne ploče mogu da se oboje.
- U slučaju provere ili popravke aparat uvek vratite u ovlašćeni Philips servisni centar. Popravka od strane nekvalifikovanih osoba može da izazove izuzetno opasne situacije po korisnika.
- Da biste izbegli strujni udar, nemojte da stavljate metalne predmete u otvore.
- Nakon korišćenja nemojte vući kabl za napajanje. Prilikom isključivanja aparata iz električne mreže uvek vucite utikač.

Elektromagnetna polja (EMF)

Ovaj Philips aparat usklađen je sa svim primenjivim standardima i propisima u vezi sa elektromagnetnim poljima.

Čovekova okolina

Ovaj simbol ukazuje na to da ovaj proizvod ne sme da se odlaže sa običnim kućnim otpadom (2012/19/EU). Pratite propise svoje zemlje za zasebno prikupljanje otpadnih električnih i elektronskih proizvoda. Pravilno odlaganje doprinosi sprečavanju negativnih posledica po životnu sredinu i zdravlje ljudi.

2 Uvod

Lako kreirajte savršeno ravnu kosu pomoću naše nove prese za kosu. Jonska regeneracija i ploče obložene keramikom garantuju zaštitu kose, uz savršenu „poslušnost" i sjaj. Velika toplota (220°C) omogućava lako postizanje prelepih rezultata.

3 Priprema za upotrebu

- Operite kosu šamponom i balzamom, pa je osušite fenom.
- Upotrebite proizvod za zaštitu od toplote i očešljajte kosu pomoću češlja sa velikim zupcima.
- Presu za kosu koristite isključivo na suvoj kosi.
- Osobama koje često koriste presu za kosu preporučuje se da prilikom ispravljanja koriste proizvode za zaštitu od toplote.
- Uvek vodite računa da izaberete temperaturu koja odgovara vašem tipu kose. Pogledajte tabelu Tip kose u nastavku. Uvek izaberite nižu postavku temperature pri prvoj upotrebi prese za kosu.

Tip kose	Postavka temperature
Bujna	200°C do 220°C
Normalna	170°C do 190°C
Fina	130°C do 160°C

4 Ispravljanje kose (sl. 2)

1 Utikač aparata priključite u utičnicu.
2 Bravu za zatvaranje (⑧) povucite prema dole da biste otključali aparat.
3 Pritisnite dugme ⏻ (⑥) i držite ga dok ekran ne zasvetli.
↪ Prikazaće se podrazumevana postavka temperature 160°C (④).
4 Pritisnite dugme + ili − (⑤) da biste izabrali željenu postavku temperature.
↪ Kada se aparat zagreva, cifre koje predstavljaju temperaturu će treperiti. Cifre prestaju da trepere kada grejne ploče dostignu izabranu temperaturu.
↪ Aparat će se zagrejati za 30 sekundi.
5 Funkcija jonizacije (②) aktivira se prilikom uključivanja aparata, čime se dobija dodatni sjaj i smanjuje neposlušnost kose.
↪ Možda ćete osetiti karakterističan miris i čuti zvuk prštanja. To je normalno, a proizvodi ih generator jona.
6 Očešljajte kosu, a zatim počnite tako što ćete kosu osušenu fenom razdvojiti na pramenove čija širina ne prelazi 5 cm.

Napomena: Ako imate gušću kosu, preporučuje se da je podelite na više pramenova.

7 Jedan pramen kose postavite između grejnih ploča (①) i čvrstim pritiskom spojite ručice aparata.
8 Klizite presom za kosu celom dužinom pramena bez zaustavljanja (maks. 5 sekundi) od korena do vrha bez zaustavljanja kako se kosa ne bi pregrejala.
9 Da biste ispravili ostatak kose, ponavljajte korake od 6 do 8 dok ne postignete željeni izgled.
10 Da biste završili sa oblikovanjem kose, naprskajte je pomoću spreja za sjaj ili spreja za fleksibilno učvršćivanje.

Savet: Nemojte da češljate kosu nakon ispravljanja.

5 Kovrdžanje kose (sl. 3)

Da biste kreirali kovrdže izvijene ka unutra ili ka spolja:

1 Uzmite pramen kose, a ostatak skupite.
2 Počnite blizu korena kose. Stavite pramen kose između grejnih ploča (①).
3 (**Sl. 3-A**) Okrenite presu za kosu ka unutra, prema licu, a zatim je rotirajte za 360 stepeni.
(**Sl. 3-B**) Da biste napravili kovrdže izvijene ka spolja, okrenite presu za kosu od lica, a zatim je rotirajte za 360 stepeni.

Napomene:

- Nemojte da dodirujete površinu iznad ili ispod grejnih ploča pošto je vruća. Ako je potrebno, koristite samo hladni vrh.
- Početni deo pramena trebalo bi da bude potpuno obmotan oko prese za kosu pre povlačenja nadole kroz kosu.

4 Pramen kose je potpuno obmotan oko obe strane prese za kosu. Proverite da li vrh kose viri.
5 Polako povucite presu nadole uz kosu. Proverite da pramen kose ne klizi sa ploča.

Saveti:

- Možete da koristite hladni vrh (③) kao podršku prilikom rotiranja za 360 stepeni.
- Držite presu za kosu horizontalno (paralelno sa podom) kako kosa ne bi ispala.
- Možete da upotrebite hladni vrh da biste fiksirali pramen kose.
- Nežno popustite stisak drške dok rotirate kako biste lakše mogli da okrećete presu za kosu.

Nakon upotrebe:

1 Isključite aparat i izvucite kabl iz struje.
2 Postavite ga na površinu koja je otporna na toplotu dok se ne ohladi.
3 Očistite aparat i grejne ploče vlažnom krpom.
4 Sklopite grejne ploče (①) i povucite bravu za zatvaranje (⑧) da biste zaključali aparat.
5 Odložite aparat na suvo i bezbedno mesto, bez prašine. Za odlaganje možete da upotrebite i petlju za kačenje (⑦).

Napomena: Aparat ima funkciju za automatsko isključivanje. Automatski će se isključiti nakon 60 minuta ako se ne koristi.

6 Garancija i servis

Ukoliko su vam potrebne informacije, npr. o zameni dodatka, ili imate problem, posetite Web lokaciju kompanije Philips na adresi www.philips.com/support ili se obratite centru za korisničku podršku kompanije Philips u svojoj zemlji (broj telefona ćete pronaći na međunarodnom garantnom listu). Ako u vašoj zemlji ne postoji centar za korisničku podršku, obratite se lokalnom distributeru Philips proizvoda.

Українська

Вітаємо вас із покупкою та ласкаво просимо до клубу Philips! Щоб у повній мірі скористатися підтримкою, яку пропонує компанія Philips, зареєструйте свій виріб на веб-сайті www.philips.com/welcome.

1 Важлива інформація

Перед тим як використовувати пристрій, уважно прочитайте цей посібник користувача і зберігайте його для майбутньої довідки.

- ПОПЕРЕДЖЕННЯ. Не використовуйте цей пристрій біля води.
- У разі використання пристрою у ванній кімнаті витягуйте шнур із розетки після використання, оскільки перебування пристрою біля води становить ризик, навіть якщо пристрій вимкнено.
- ПОПЕРЕДЖЕННЯ! Не використовуйте цей пристрій біля ванн, душів, басейнів або інших ємностей із водою.
- Після використання завжди від'єднуйте пристрій від мережі.
- Якщо шнур живлення пошкоджено, для уникнення небезпеки його необхідно замінити, звернувшись до сервісного центру, уповноваженого Philips, або фахівців із належною кваліфікацією.
- Цим пристроєм можуть користуватися діти віком від 8 років або більше чи особи із послабленими фізичними відчуттями або розумовими здібностями, чи без належного досвіду та знань, за умови, що користування відбувається під наглядом, їм було проведено інструктаж щодо безпечного користування пристроєм та їх було повідомлено про можливі ризики. Не дозволяйте дітям бавитися пристроєм. Не дозволяйте дітям виконувати чищення та догляд без нагляду дорослих.
- Перед тим як під'єднувати пристрій до електромережі, перевірте, чи збігається напруга, вказана на ньому, із напругою у мережі.
- Не використовуйте пристрій для інших цілей, не описаних у цьому посібнику.
- Не використовуйте пристрій на штучному волоссі.
- Ніколи не залишайте під'єднаний пристрій без нагляду.
- Не використовуйте приладдя чи деталі інших виробників, за винятком тих, які рекомендує компанія Philips. Використання такого приладдя чи деталей призведе до втрати гарантії.
- Не накручуйте шнур живлення на пристрій.
- Перед тим як відкласти пристрій на зберігання, дайте йому охолонути.
- Будьте дуже уважними під час використання пристрою, оскільки він може сильно нагрітися. Тримайте пристрій лише за ручку та уникайте контакту зі шкірою, оскільки інші частини є гарячі.
- Завжди кладіть пристрій на підставку на жаростійкій, рівній та стійкій поверхні. Не торкайтеся гарячими нагрівальними пластинами поверхні чи інших займистих матеріалів.
- Запобігайте контакту шнура живлення із гарячими частинами пристрою.
- Тримайте увімкнений пристрій подалі від вогненебезпечних об'єктів та матеріалів.
- Ніколи не накривайте гарячий пристрій (наприклад, рушником чи одягом).
- Використовуйте пристрій лише на сухому волоссі. Не користуйтеся пристроєм, якщо у Вас мокрі руки.
- Слідкуйте, щоб нагрівальні пластини були чистими від пилу та засобів моделювання зачіски: пінки, лаку та гелю для волосся. Ніколи не користуйтеся пристроєм у поєднанні з засобами моделювання.
- Нагрівальні пластини мають покриття. Із часом це покриття може зноситися. Однак, це не впливає на роботу пристрою.
- Якщо пристрій використовується для вкладання фарбованого волосся, на нагрівальних пластинах можуть з'явитися плями.
- Перевірку та ремонт пристрою слід проводити виключно у сервісному центрі, уповноваженому Philips. Ремонт, виконаний особами без спеціальної кваліфікації, може спричинити дуже небезпечну ситуацію для користувача.
- Не вставляйте металеві предмети в отвори, оскільки це може призвести до ураження електричним струмом.
- Не тягніть за кабель живлення після використання. Завжди від'єднуйте пристрій від мережі, тримаючи за штекер.

Електромагнітні поля (ЕМП)

Цей пристрій Philips відповідає усім чинним стандартам та правовим нормам, що стосуються впливу електромагнітних полів.

Навколишнє середовище

Цей символ означає, що цей виріб не підлягає утилізації зі звичайними побутовими відходами (2012/19/EU). Дотримуйтесь правил розділеного збору електричних та електронних пристроїв у Вашій країні. Належна утилізація допоможе запобігти негативному впливу на навколишнє середовище та здоров'я людей.

2 Вступ

Легко створюйте ідеально розпрямлене волосся з нашими новими щипцями для розпрямлення волосся. Іонне кондиціонування та пластини з керамічним покриттям гарантують захист, слухняність та ідеальний блиск Вашого волосся. Висока температура 220 °C дозволяє легко створювати чудові зачіски.

3 Підготовка до використання

- Помийте волосся шампунем і кондиціонером, висушіть його.
- Обробіть волосся засобом із захистом від нагрівання і розчешіть його рідким гребінцем.
- Використовуйте щипці лише для розпрямлення сухого волосся.
- У разі частого використання рекомендується застосовувати засоби для захисту волосся від нагрівання.
- Виберіть налаштування температури, яке підійде для Вашого типу волосся. Дивіться таблицю типів волосся нижче. Під час першого використання щипців для розпрямлення волосся завжди вибирайте нижче налаштування температури.

Тип волосся	Температура
Товсте	від 200 °C до 220 °C
Нормальне	від 170 °C до 190 °C
Тонке	від 130 °C до 160 °C

4 Випрямлення волосся (мал. 2)

1 Вставте вилку у розетку.
2 Щоб розблокувати пристрій, посуньте замок блокування (⑧) донизу.
3 Натисніть та утримуйте кнопку ⏻ (⑥), поки не засвітиться дисплей.
↪ Відобразиться стандартне значення температури 160 °C (④).
4 За допомогою кнопок + або − (⑤) виберіть потрібне налаштування температури.
↪ Коли пристрій нагрівається, блимає цифрова індикація температури. Цифрова індикація перестане блимати, коли нагрівальні пластини досягнуть вибраної температури.
↪ Пристрій нагріється за 30 секунд.
5 Після увімкнення пристрою активується функція генерації іонів (②), яка надає волоссю додаткового блиску і зменшує скуйовдження.
↪ Можна почути особливий запах і шиплячий звук. Це нормально і спричинено генератором іонів.
6 Розчешіть висушене волосся і почніть розділяти його на пасма, не ширші 5 см.

Примітка. Товстіше волосся рекомендовано поділити на більше пасом.

7 Розмістіть одне пасмо волосся між нагрівальними пластинами (①) і щільно стисніть ручки.
8 Одним рухом пересуньте щипці по всій довжині волосся від коренів до кінчиків (макс. 5 секунд), не зупиняючись, щоб запобігти перегріванню.
9 Щоб розпрямити решту волосся, повторіть кроки 6–8 до отримання бажаного результату.
10 На завершення вкладання зачіски розпиліть на волосся блиск або легкий лак для волосся.

Підказка. Після укладання не розчісуйте волосся.

5 Створення завитків (мал. 3)

Створення завитків досередини/назовні:

1 Візьміть пасмо волосся і зберіть затискачем решту волосся.
2 Почніть біля коренів волосся. Розмістіть пасмо волосся між нагрівальними пластинами (①).
3 (**Мал. 3-A**) Повертайте щипці досередини в напрямку до обличчя, обертаючи на 360-градусів.
(**Мал. 3-B**) Щоб створити завитки назовні, повертайте щипці в напрямку від обличчя, обертаючи на 360-градусів.

Примітки.

- Не торкайтеся поверхні вище або нижче нагрівальних пластин, адже вона гаряча. Якщо потрібно, тримайте лише за холодний носик.
- Першу частину волосся потрібно повністю намотати на щипці, перш ніж пересувати їх волоссям донизу.

4 Пасмо волосся повністю намотано на обидві сторони щипців. Кінчики паска мають виступати.
5 Повільно потягніть щипці донизу вздовж волосся. Слідкуйте, щоб пасмо волосся не сповзало з пластин.

Поради.

- Виконуючи обертання на 360-градусів, можна тримати за холодний носик (③).
- Тримайте щипці горизонтально (паралельно до підлоги), щоб волосся не випадало.
- Щоб пасмо волосся залишалося на місці, можна тримати за холодний носик.
- Під час обертання трохи розтискайте ручку, щоб можна було легко повертати щипці.

Після використання:

1 Вимкніть пристрій і від'єднайте його від мережі.
2 Поставте пристрій на жаростійку поверхню і дайте йому охолонути.
3 Почистіть пристрій і нагрівальні пластини вологою ганчіркою.
4 Складіть нагрівальні пластини (①) і пересуньте замок блокування (⑧), щоб заблокувати пристрій.
5 Зберігайте пристрій у безпечному, сухому та незапиленому місці. Пристрій можна також зберігати, підвісивши його на гачок за петлю (⑦).

Примітка. Пристрій має функцію автоматичного вимкнення. Він автоматично вимикається через 60 хвилин без затискання.

6 Гарантія та обслуговування

Якщо Вам необхідна інформація (наприклад, як замінити насадку) або у Вас виникла проблема, відвідайте веб-сторінку компанії Philips www.philips.com/support, або зверніться до Центру обслуговування клієнтів компанії Philips у Вашій країні (телефон можна знайти на гарантійному талоні). Якщо у Вашій країні немає Центру обслуговування клієнтів, зверніться до місцевого дилера Philips.

Компанія Philips встановлює строк служби на даний виріб – не менше 3 років

Служба підтримки споживачів
тел.: 0-800-500-697
(дзвінки зі стаціонарних і мобільних телефонів у межах України безкоштовні)

для більш детальної інформації завітайте на www.philips.ua